SUOMEN VIRALLINEN TILASTO.

XX.

RAUTATIETILASTO

VUODELTA 1932.

VUOSIJULKAISU

62.

HELSINKI 1933.

SUOMEN VIRALLINEN TILASTO

XX
RAUTATIETILASTO

VUODELTA 1932

VUOSIJULKAISU
62

HELSINKI 1933

Helsinki 1933. Valtioneuvoston kirjapaino.

Sisällys.

Teksti.

Valtionrautatiet vuonna 1932.

Yksityiset rautatiet vuonna 1932.

Liitetaulut.

I liite. Rata ja rakennukset 1932.

II liite. Liikkuva kalusto ja sen käyttö 1932.

III liite. Liikenne 1932.

IV liite. Tulot ja menot, henkilökunta y. m. 1932.

V liite. Rautatierakennukset 1932.

VI liite. Yksityiset rautatiet 1932.

VII liite. Résumé sur les chemins de fer de Finlande pour l'année 1932. — Synopsis relating to the railways of Finland for 1932.

Tulot, käyttökustannukset ja niiden välinen erotus kutakin keskimääräisen liikennepituuden kilometriä kohden vuosina 1920—1932, kuviollisesti esitettyinä.

Graafillinen esitys pääraiteissa olevista kiskoista vuoden 1932 lopussa.

Kartta Suomen rautateistä vuoden 1932 lopussa.

Oikaisuja.

Liitetaulu 42, sivu 216, on rivillä 6 alhaalta (Liikenteelle avatut) 402 614 749: 11, pitää olla 397 416 407: 55. Sen johdosta on asianomaiset summatkin korjattava seuraaviksi: rivillä 7 alhaalta 562 747 723: 24, rivillä 4 4 676 076 551: 90 ja rivillä 3 6 415 313 812: 71.

Valtionrautatiet vuonna 1932.

Rata ja rakennukset.

Rata- ja raidepituus. Valtionrautateiden ratapituuteen, joka vuoden 1931 lopussa oli tarkistettujen tietojen mukaan 5 019.37 km, tuli vuonna 1932 lisää seuraavat yleiselle liikenteelle avatut rataosat: tammikuun 1 p:nä Lahden—Ränninmäen ja toukokuun 22 p:nä Ränninmäen—Heinolan rataosa, joiden pituus oli yhteensä 37.73 km, sekä syyskuun 1 p:nä 43.20 km:n pituinen Läskelän—Pitkänrannan rataosa. Sitäpaitsi lokakuun 1 p:nä avattiin vaunukuormaliikenteelle 2.14 km pitkä, Heinolaan rakennettu Maitiaislahden satamarata ja eri aikoina jatkettiin muutamia syrjäraiteita yhteensä 0.23 km. Toiselta puolen eräät rataosat lyhenivät yhteensä 1.23 km. Näistä muutoksista johtuu, että valtionrautateiden *oma ratapituus* nousi vuoden 1932 päättyessä 5 101.44 km:iin. Siihen sisältyvät valtionrautateiden omistamat pää-, haara- ja satamaradat sekä vähintään 0.5 km pitkät syrjäraiteet (tätä lyhyemmät syrjäraiteet, kaksiraiteisen radan toinen raide ja kaikki liikennepaikkojen sivuraiteet poisluettuina). Edellä mainituilla syrjäraiteilla tarkoitetaan asemilta y. m. liikennepaikoilta kuormaus- ja purkamispaikoille johtavia raiteita ja sivuraiteilla liikennepaikkojen alueella olevia yleisiä kuormaus- ja purkamisraiteita.

Paitsi omia rataosiaan valtionrautatiet ovat liikennöineet useita valtion muiden laitosten, kuntien ja yksityisten toiminimien omistamia haara-, satama- ja syrjäraiteita, joiden pituus ilman sivu- ja puolta kilometriä lyhyempiä syrjäraiteita oli kaikkiaan 121.62 km, sekä yhdessä naapurimaiden rautateiden kanssa Ruotsin rajan—Haaparannan ja Venäjän rajan—Valkeasaaren, yhteensä 1.23 km pitkiä rataosia. Siten valtionrautateiden koko *liikennöity ratapituus* oli vuoden 1932 lopussa 5 224.29 (vuotta aikaisemmin 5 135.60) km. Tästä oli henkilöliikenteelle avattuna vain 4 956 km, nimittäin kaikki pääradat ja 57 km valtionrautateiden omia haara- ja satamaratoja.

Vuoden 1932 *keskiliikennepituus*, jonka perusteella useimmat liikenteen vilkkautta ja eräät rahallisia tuloksia valaisevat suhdeluvut lasketaan, oli 5 192 km. Tähän on selostusvuoden kuluessa valmistuneiden pää- ja haararatojen pituudesta luettu vain sitä aikaa vastaava osa, minkä ne ovat olleet liikennöityinä, sekä uusien syrjäraiteiden, radanjatkojen ja poistettujen raiteiden pituudesta puolet.

Seuraavasta taulukosta näkyy liikennöidyn ratapituuden jakaantuminen *eri ratojen kesken*, joihin kuuluvat rataosat mainitaan liitetaulussa 1 ja pääkohdittain myös tekstin sivuilla 2 ja 3 olevassa taulukossa.

Rata	Valtionrautateiden liikennöimä ratapituus vuoden 1932 lopussa, km							Valtionrautateiden keskiliikennepituus v. 1932, km
	Oma rata			Muiden omistamat rataosat			Kaikkiaan	
	Pääradat	Haara-, satama- y. m. s. radat	Yhteensä	Pääradat	Haara-, satama- y. m. s. radat	Yhteensä		
Helsingin—Hämeenlinnan—Rajajoen	732.49	36.50	768.99	0.33	37.53	37.86	806.85	803
Hangon	149.65	13.26	162.91	—	2.67	2.67	165.58	166
Turun—Tampereen—Hämeenlinnan	278.06	9.87	287.93	—	8.94	8.94	296.87	297
Vaasan	452.00	8.49	460.49	—	7.33	7.33	467.82	468
Oulun	589.33	44.36	633.69	0.90	25.26	26.16	659.85	660

Rata	Valtionrautateiden liikennöimä ratapituus vuoden 1932 lopussa, km							Valtionrautateiden keskiliikennepituus v. 1932, km
	Oma rata			Muiden omistamat rataosat			Kaikkiaan	
	Pääradat	Haara-, satama- y. m. s. radat	Yhteensä	Pääradat	Haara-, satama- y. m. s. radat	Yhteensä		
Savon	698.58	41.26	739.84	—	10.81	10.81	750.65	751
Karjalan	865.16	34.86	900.02	—	14.43	14.43	914.45	885
Porin	156.48	1.98	158.46	—	6.34	6.34	164.80	165
Haapamäen—Elisenvaaran	401.24	2.61	403.85	—	6.83	6.83	410.68	411
Helsingin—Turun	194.76	0.98	195.74	—	1.48	1.48	197.22	197
Rovaniemen	107.36	1.13	108.49	—	—	—	108.49	108
Oulun—Nurmeksen	273.12	7.91	281.03	—	—	—	281.03	281
Kaikkiaan	4 898.23	203.21	5 101.44	1.23	121.62	122.85	5 224.29	5 192
Vuonna 1931 [1])	4 818.23	201.14	5 019.37	1.23	115.00	116.23	5 135.60	5 129
» 1930 [1])	4 819.23	194.46	5 013.69	1.23	112.68	113.91	5 127.60	5 072

Valtionrautateiden liikennöimään ratapituuteen sisältyi vuoden 1932 lopussa *kaksiraiteista linjaa* 196.60 km. Tästä oli Helsingin—Hämeenlinnan—Rajajoen radalla 177.35 km (Helsingistä Riihimäelle, Uudestakylästä Korialle, Kaipiaisista Taavettiin ja Viipurista 44 km kaakkoonpäin), Helsingin—Turun radalla 17.73 km (Pasilan matkustaja-aseman lähtövaihteesta Espooseen) sekä Turun—Tampereen—Hämeenlinnan radalla 1.52 km (Tampereelta eteläänpäin). Viimeksimainittu kaksoisraide on valmistunut selostusvuoden aikana. Koko liikennepituudesta kaksiraiteinen osa oli 3.8 %.

Valtionrautateiden eri ratoihin luettavat *tärkeimmät rataosat* sekä niiden pituudet ja valmistumisajat selviävät seuraavasta taulukosta (vrt. liitetaulua 1 ja rautatietilaston loppuun otettua rautatiekarttaa):

Vuosi	Kuukausi ja päivä	Rata ja rataosa	Kilometriä
		Helsingin—Hämeenlinnan—Rajajoen rata.	
1862	maalisk. 17	Helsinki—Hämeenlinna	108
1863	helmik. 6	Pasila—Sörnäinen	3
1869	marrask. 1	Riihimäki—Lahti	59
	» »	Lahti—Vesijärven satama	3
1870	helmik. 13	Viipuri—Rajajoki (Venäjän rajan—Pietarin rataosa, 32 km, luovutettu Tarton rauhanteossa v. 1920 Venäjälle)	97
	syysk. 11	Lahti—Viipuri	183
1874	heinäk. 16	Porvoo—Kerava (ostettu valtiolle v. 1917)	34
1885	elok. 1	Simola—Lappeenrannan satama	19
1894	lokak. 1	Viipurin satamarata	2
	jouluk. 16	Helsingin satamarata	5
1916	syysk. 1	Koivisto—Terijoki	73
1925	tammik. 16	Liimatta—Koivisto	42
1926	heinäk. 16	Kaislahti—Uuras	13
1928	marrask. 1	Liimatta—Äyräpää	44
1930	tammik. 1	Äyräpää—Valkjärvi	25
1932	» »	Lahti—Ränninmäki	36
	toukok. 22	Ränninmäki—Heinola	2
		Hangon rata.	
1873	lokak. 8	Hanko—Hyvinkää (ostettu valtiolle v. 1875)	149
1928	jouluk. 21	Lohja—Lohjan satama	6
		Turun—Tampereen—Hämeenlinnan rata.	
1876	kesäk. 22	Turku—Tampere—Hämeenlinna	208
	» »	Turku—Turun satama	3
1923	syysk. 1	» —Mynämäki	30
	marrask. 16	Raisio—Naantali	6
1924	syysk. 1	Mynämäki—Uusikaupunki	35
1927	tammik. 16	Toijalan satamarata	5

[1]) Lukuihin on tehty oikaisuja. Nämä aiheutuvat pääasiallisesti siitä, että vuoden 1931 rautatietilastossa mainittuihin vieraiden haararatojen ja syrjäraiteiden pituuksiin sisältyi joukko sellaisia raiteita, jotka täytyy katsoa sivuraiteiksi ja sentähden jättää huomioonottamatta ratapituutta laskettaessa.

Vuosi	Kuukausi ja päivä	Rata ja rataosa	Kilometriä
		Vaasan rata.	
1883	syysk. 29	Tampere—Vaasa	307
1893	elok. 1	Vaasa—Vaskiluoto	4
1913	» »	Seinäjoki—Kristiinankaupunki—Kaskinen	137
1929	tammik. 1	Vilppula—Mänttä	9
		Oulun rata.	
1886	marrask. 1	Seinäjoki—Oulu	335
	» »	Kokkola—Ykspihlaja	5
	» »	Oulu—Toppila	4
1887	» »	Pännäinen—Pietarsaari—Leppäluoto	15
1899	jouluk. 5	Lappi—Raahe (ostettu valtiolle v. 1926)	29
1903	lokak. 16	Oulu—Tornio	129
1919	huhtik. 1	Tornio—Ruotsin raja	3
1922	maalisk. 24	Tornio—Kukkola	16
1923	tammik. 1	Kukkola—Karunki	11
1926	» »	Karunki—Korpikylä	9
1927	marrask. 1	Korpikylä—Aavasaksa	33
1928	syysk. 1	Aavasaksa—Kauliranta	7
		Savon rata.	
1889	lokak. 1	Kouvola—Kuopio	274
	» »	Suonenjoki—Iisvesi	7
1890	» »	Kouvola—Kotka	52
1892	» »	Kouvola—Kymintehdas	4
1899	lokak. 5	Inkeroinen—Hamina (ostettu valtiolle v. 1916)	26
1902	heinäk. 1	Kuopio—Iisalmi	85
	» 10	Harju—Voikka	5
1904	lokak. 16	Iisalmi—Kajaani	83
1923	tammik. 1	Kajaani—Kontiomäki	25
	jouluk. 1	Iisalmi—Kiuruvesi	34
1925	tammik. 1	Kiuruvesi—Pyhäsalmi	32
	elok. 1	Pyhäsalmi—Haapajärvi	33
	jouluk. 1	Haapajärvi—Ylivieska	55
		Karjalan rata.	
1892	marrask. 1	Viipuri—Antrea—Imatra	72
1893	» »	Antrea—Sortavala	139
1894	» »	Sortavala—Joensuu	133
1895	lokak. 16	Imatra—Vuoksenniska	7
1910	syysk. 11	Joensuu—Lieksa	104
1911	kesäk. 1	Jaakkima—Lahdenpohja	4
	lokak. 16	Lieksa—Nurmes	56
1917	marrask. 1	Hiitola—Rautu	109
1922	maalisk. 1	Matkaselkä—Loimola	74
	» »	Jänisjärvi—Harlu	9
1923	tammik. 1	Loimola—Suojärvi	34
1924	lokak. 17	Suojärvi—Kaipaa	6
	jouluk. 5	Harlu—Läskelä	8
1926	marrask. 1	Kaipaa—Sulkujärvi	19
1927	lokak. 16	Sulkujärvi—Naistenjärvi	6
	jouluk. 1	Joensuu—Sysmäjärvi	46
1928	toukok. 15	Sysmäjärvi—Outokumpu	2
1932	syysk. 1	Läskelä—Pitkäranta	42
		Porin rata.	
1895	marrask. 1	Tampere—Pori	136
1899	» »	Pori—Mäntyluoto	20
		Haapamäen—Elisenvaaran rata.	
1897	marrask. 1	Haapamäki—Jyväskylä	79
1898	» »	Jyväskylä—Suolahti	41
1908	helmik. 1	Savonlinna—Elisenvaara	81
1914	marrask. 1	Pieksämäki—Savonlinna	105
	» »	Huutokoski—Varkaus	18
1918	kesäk. 1	Jyväskylä—Pieksämäki	79
		Helsingin—Turun rata.	
1899	marrask. 1	Turku—Karjaa	111
1903	syysk. 1	Pasila—Karjaa	83
		Rovaniemen rata.	
1909	lokak. 16	Laurila—Rovaniemi	107
		Oulun—Nurmeksen rata.	
1926	lokak. 16	Kiehimä—Kontiomäki—Vuokatti	39
	» »	Vuokatti—Sotkamo	6
1927	marrask. 1	Oulu—Muhos	35
1928	tammik. 23	Vuokatti—Saviaho	24
	jouluk. 1	Muhos—Utajärvi	22
1929	helmik. 1	Saviaho—Rumo	17
	lokak. 16	Utajärvi—Vaala	34
	marrask. 1	Rumo—Nurmes	44
1930	jouluk. 1	Vaala—Kiehimä	58

Jos valtionrautateiden liikennöimään ratapituuteen (Ruotsin rajan—Haaparannan ja Venäjän rajan—Valkeasaaren rataosia huomioonottamatta) lisätään yksityisten rautateiden pituus (ks. lukua »Yksityiset rautatiet vuonna 1932», sivu 42), saadaan *Suomen rautateiden koko ratapituudeksi* vuoden 1932 lopussa 5 477.93 km. Vuotta aikaisemmin tätä vastasi tarkistettujen tietojen mukaan 5 389.24 km. Maamme pinta-alan (ilman Laatokkaa) kutakin 100 km² kohden rautateitä oli 1.44 km ja jokaista 1 000 asukasta kohden 1.47 km (edellisenä vuonna 1.42 ja 1.46 km).

Valtionrautateiden *raidepituus*, johon sisältyvät kaksiraiteisen radan toinenkin raide sekä kaikki sivu- ja syrjäraiteet, oli vuoden 1932 lopussa, valtionrautateiden liikennöimiä vieraita raiteita mukaanlukematta, 7 111.45 (vuotta aikaisemmin 6 996.97) km. Tämän oman raidepituuden jakaantuminen eri radoille näkyy seuraavasta yhdistelmästä:

Rata	Valtionrautateiden oman raiteiston koko pituus vuoden 1932 lopussa, km: Pääradat Yksiraiteiset	Pääradat Kaksiraiteiset	Yhteensä	Haara-, satama- y. m. s. radat	Sivu- y. m. s. raiteet	Kaikkiaan
Helsingin—Hämeenlinnan—Rajajoen ..	555.14	354.70	909.84	36.50	589.41	1 535.75
Hangon	149.65	—	149.65	13.26	89.25	252.16
Turun—Tampereen—Hämeenlinnan ...	276.54	3.04	279.58	9.87	133.60	423.05
Vaasan	452.00	—	452.00	8.49	145.25	605.74
Oulun	589.33	—	589.33	44.36	146.24	779.93
Savon	698.58	—	698.58	41.26	193.84	933.68
Karjalan	865.16	—	865.16	34.86	248.82	1 148.84
Porin	156.48	—	156.48	1.98	53.29	211.75
Haapamäen—Elisenvaaran	401.24	—	401.24	2.61	94.80	498.65
Helsingin—Turun	177.03	35.45	212.48	0.98	58.43	271.89
Rovaniemen	107.36	—	107.36	1.13	14.35	122.84
Oulun—Nurmeksen	273.12	—	273.12	7.91	46.14	327.17
Kaikki valtionradat	4 701.63	393.19	5 094.82	203.21	1 813.42	7 111.45
Vuonna 1931	4 623.15	390.16	5 013.31	201.14	1 782.52	6 996.97
» 1930	4 624.12	390.20	5 014.32	194.46	1 774.20	6 982.98

Päällysrakenne. Seuraavasta, liitetauluun 2 nojautuvasta yhdistelmästä selviää, paljonko *ratakiskoja* vuonna 1932 kaikkiaan vaihdettiin valtionrautateiden liikennöimillä omilla rataosilla ja mitä erilaisia kiskoja asetettiin poistettujen tilalle.

	Rataan vaihdettu teräskiskoja, joiden paino oli kg/m: 22.343	25	30	33.48	43.567	Vaihdettu kaikkiaan	Vaihdettu % v:n alussa omistetusta raidepituudesta
	Kilometriä raidetta						
Pää-, haara- y. m. s. radat	14.21	0.94	69.53	0.05	11.95	96.68	1.84
Sivu- y. m. s. raiteet	2.57	0.01	13.76	0.30	0.15	16.79	0.94
Koko raiteisto	16.78	0.95	83.29	0.35	12.10	113.47	1.61
Vuonna 1931	8.96	1.19	63.90	0.79	48.81	123.65	1.77

Kiskoja vaihdettaessa on Oulun ja Antrean—Vuoksenniskan radoilla yhteensä 36 km:n matkalla asetettu 22.343 kg metriltä painavien kiskojen sijaan raskaammat 30 kg/m:n kiskot sekä Riihimäen—Toijalan rataosalla 3.6 km:n pituudelta 30 kg/m:n kiskojen tilalle 43.567 kg/m painavat. Eräillä liikennepaikoilla on vanhat rautakiskot vaihdettu uusiin 30 kg/m:n teräskiskoihin.

Vuoden 1932 päättyessä raiteet jakaantuivat kiskolajin mukaan seuraavasti (vrt. tämän julkaisun loppuun sijoitettua kiskokarttaa):

	Teräskiskoja: 22.343 kg/m	25 kg/m	30 kg/m	33.48 kg/m	43.567 kg/m	muunlaisia	Rautakiskoja	Kaikkiaan
Pää-, haara- y. m. s. radat	757.15	586.81	3 086.99	310.07	546.57	10.44	—	5 298.03
Sivu- y. m. s. raiteet	513.84	116.78	1 077.28	51.96	25.79	7.66	20.11	1 813.42
Koko raiteisto	1 270.99	703.59	4 164.27	362.03	572.36	18.10	20.11	7 111.45
Vuonna 1931	1 332.94	727.15	3 968.17	361.82	564.63	15.19	27.07	6 996.97

Vaihteita oli radassa vuoden 1932 lopussa yksinkertaisia 6 847, kaksoisvaihteita 136, puolienglantilaisia 54, täysenglantilaisia 357 ja symmetrisiä 5 eli yhteensä 7 399 kpl. (vastaavien lukujen oltua vuotta aikaisemmin 6 716, 131, 47, 360, 5 ja 7 259). Niistä oli 194 kpl. keskustettuja sekä 288 kontrollilukolla ja 825 lukituslaitteilla varustettuja vaihteita; viimeksimainittuihin lukuihin sisältyvät kaksois-, puolienglantilaiset ja täysenglantilaiset vaihteet kukin kahtena yksikkönä.

Vuoden 1932 aikana vaihdettujen *ratapölkkyjen* luku sekä niiden kokonaismäärä saman ja edellisen vuoden lopussa näkyvät seuraavasta yhdistelmästä (vrt. kyllästyslaitosten selostusta siv. 13):

	Radassa 31/12 1931 Kappaletta	% koko määrästä	Vaihdettu v. 1932 Kappaletta	% ratapölkyistä 31/12 1931	Radassa 31/12 1932 Kappaletta	% koko määrästä
Kyllästämättömiä ratapölkkyjä	8 325 351	80.3	491 114	5.9	8 605 670	79.9
Kyllästettyjä »	2 040 464	19.7	60 714	3.0	2 159 850	20.1
Kaikkiaan	10 365 815	100.0	551 828	5.3	10 765 520	100.0

Liikennepaikat. Yleiselle liikenteelle avattujen liikennepaikkojen luku (niihin laskettuna myös valtionrautateiden liikennöimät omat ja vieraat satamaradat ja syrjäraiteet) nousi vuonna 1932 edelleenkin tuntuvasti, nimittäin 1 579:stä 1 768:aan. Lisääntyminen johtui pääasiallisesti uusista henkilöliikenteelle määrätyistä seisakkeista, joille moottorivaunut sekä etupäässä lyhytmatkaiset henkilö- ja sekajunat saavat tarvittaessa pysähtyä. Eri ryhmiinsä liikennepaikat jakaantuivat joulukuun 31 p:nä vuosina 1929—1932 seuraavasti (vrt. liitetaulua 2):

	V. 1929	V. 1930	V. 1931	V. 1932
Itsenäisiä liikennepaikkoja:				
I luokan asemia	7	7	7	7
II » »	25	25	25	25
III » »	67	67	67	66
IV » »	87	87	87	88
V » »	121	123	119	120
Pysäkkejä	94	93	98	103
Yhteensä	401	402	403	409
Epäitsenäisiä liikennepaikkoja:				
Virkamiehen hoitamia satamia y. m. s. liikennepaikkoja	14	14	14	12
Laiturivaihteita henkilö- ja tavaraliikennettä varten	207	209	215	215
Laitureita henkilöliikennettä ja pientä tavaraa varten	77	79	83	89
Seisakkeita henkilöliikennettä varten	—	—	300	464
Vaihteita tavaraliikennettä varten	51	29	25	28
Satama- ja syrjäraiteita tavaraliikennettä varten	499	540	539	551
Yhteensä	848	871	1 176	1 359
Kaikkiaan yleiselle liikenteelle avattuja liikennepaikkoja	1 249	1 273	1 579	1 768
Kuormauspaikkoja (vaihteita) tilapäistä tarvetta varten	28	25	27	25

Tässä yhteydessä on syytä mainita, että suurehkoja ratapihanlaajennuksia suoritettiin vuoden 1932 aikana Siuntion, Laihian ja Suolahden asemilla, Hanhisuon pysäkillä ja Leppävaaran laiturivaihteella sekä että Sortavalan aseman ratapihanlaajennustyötä jatkettiin.

Rakennukset ja laitteet. Valtionrautateiden omien rataosien eri liikennepaikoilla ja avoradalla oli rakennuksia ja huomattavimpia laitteita vuosien 1930, 1931 ja 1932 lopussa seuraavat määrät (vrt. liitetaulua 3):

	V. 1930	V. 1931	V. 1932
Asema- ja pysäkkitaloja / Laituritaloja	653	436 / 262 [1]	443 / 266
Asuinrakennuksia	2 108	2 115	2 106
Veturitalleja	98	99	101
Niissä veturinsijoja	618	623	631
Konepajoja	8	8	8
Niissä rakennuksia	.	32	32
Sähkökeskuksia ja muuntaja-asemia	10	11	11
Vesitorneja	200	200	204
Tavarasuojien lattiapinta, m²	101 031	104 426	103 825
Kaasutehtaita	5	6	6

	V. 1930	V. 1931	V. 1932
Vesiviskureita	152	142	144
Veturinkääntölavoja	94	95	97
Vaununkääntölavoja	19	22	27
Kolmioraiteita	13	14	15
Vaunuvaakoja	73	73	74
Nostokurkia	5	6	6
Siirtolavoja	7	8	7
Semafooreja	459	458	456
Levysignaaleja	256	266	264
AGA-laitteita signaaleissa	229	233	236
Asetinlaitteita	193	200	206
Raidesulkuja	122	127	124
Blokkiosastoja	127	127	127

Edellä luetellut rakennukset ja laitteet sijaitsivat enimmäkseen asemilla. Yhdistelmästä selviävien seikkojen lisäksi on mainittava, että vuoden 1932 aikana rakennettiin Helsinkiin Nordenskiöldin katusilta, Kotkaan Paimenportin maantiesilta sekä Antrean ja Karjaan ratapihoille ynnä Kajaanin ja Kontiomäen välille sillat maantieliikenteen johtamiseksi rautatien ylitse. Vuoden 1932 lopussa oli rautatien tasossa, kuten liitetaulusta 4 tarkemmin selviää, 5 421 sellaista tieylikäytävää, joilta näköala oli määräysten mukainen, ja 2 189 ylikäytävää ilman riittävää näköalaa. Selostusvuoden aikana rakennettiin viidelle tasoylikäytävälle mekaaniset tiepuomilaitteet. Sitäpaitsi suoritettiin huomattavia turvalaitosten täydennyksiä ja uudistuksia 20 liikennepaikalla.

[1]) Oikaistu luku.

Liikkuva kalusto ja sen käyttö sekä muu kalusto.

Liikkuva kalusto. Valtionrautateiden *veturien ja moottorivaunujen luku* vuosien 1931 ja 1932 lopussa sekä jälkimmäisen vuoden kuluessa tapahtuneet muutokset selviävät seuraavasta, liitetauluun 6 nojautuvasta taulukosta. Tässä ei ole otettu huomioon vuonna 1931 rakennettua lokomoottoria, kun sitä ei selostusvuonna enää käytetty liikenteessä, vaan ainoastaan Oulun konepajalla.

	Tenderivetureita				Tankkivetureita					Höyryvetureita kaikkiaan	Moottorivaunuja			Niissä akseleita
	4-	6-	8-	yhteensä	4-	6-	8-	10-	yhteensä		2-akselisia bensiini-mekaanisia	4-akselisia diesel-sähkö-	kaikkiaan	
	kytkyisiä				kytkyisiä									
31. 12. 1931	2	403	273	678	5	71	17	5	98	776	2	3	5	16
Lisäys 1932	—	3	—	3	—	—	—	—	—	3	—	2	2	8
Vähennys 1932	2	3	—	5	1	—	—	—	1	6	—	—	—	—
31. 12. 1932	—	403	273	676	4	71	17	5	97	773	2	5	7	24

Seuraavassa taulukossa ilmoitetaan valtionrautateiden omien ja niillä kulkeneiden vieraiden (paitsi Rauman rautatien ja Venäjän rautateiden) *vaunujen luku ja jakaantuminen akseliluvun mukaan* (vrt. liitetaulua 7 ja vuoden 1931 rautatietilaston sivulla 6 olevaa vieraiden vaunujen luetteloa).

31. 12. 1932:	Valtionrautateiden vaunuja				Postilaitoksen posti- ja asuntovaunuja	Valtion kokonaan tai osaksi omistamien liikelaitosten säiliövaunuja	Kansainvälisen makuuvaunuyhtiön ravintolavaunuja	Muiden yksityisten toiminimien vaunuja				Kaikkiaan vaunuja
	henkilö-	matkatavara-	tavara-	yhteensä				henkilö-	säiliö-	avonaisia tavara-	yhteensä	
2-akselisia	985	72	21 134	22 191	25	33	—	—	104	20	124	22 373
3- »	1	—	22	23	5	—	—	—	39	—	39	67
4- »	467	—	1 647	2 114	55	—	8	—	7	—	7	2 184
6- »	—	—	—	—	—	—	—	1	—	—	1	1
8- »	—	—	2	2	—	—	—	—	—	—	—	2
12- »	—	—	2	2	—	—	—	—	—	—	—	2
Vaunuja yhteensä	1 453	72	22 807	24 332	85	33	8	1	150	20	171	24 629
Niissä akseleita	3 841	144	48 962	52 947	285	66	32	6	353	40	399	53 729
Vaunuja 31. 12. 1931	1 436	72	[1]22 691	24 199	85	33	8	1	150	20	171	24 496

Valtionrautateiden omista henkilövaunuista oli vuoden 1932 lopussa 1 436 kpl. liikenne- ja 17 virkatarvevaunuja, tavaravaunuista taas 9 640 kpl. katettuja ja 12 838 avonaisia liikennevaunuja sekä 329 kpl. virkatarvevaunuja. Uusia henkilövaunuja valmistui saman vuoden kuluessa 10 yhdistettyä I ja II luokan ja 10 III luokan päivävaunua sekä 3 vankivaunua, mutta toiselta puolen hylättiin 1 III luokan päivävaunu ja 5 konduktöörivaunua. Tavaravaunuja rakennettiin 18 lämmitys- ja jäähdytys- ja 162 muunlaista katettua vaunua sekä 46 soravaunua eli yhteensä 226 kpl.; samalla hylättiin kaikkiaan 110 vaunua, nimittäin 15 kalkki- ja 30 muunlaista katettua vaunua, 17 hirsi-, 36 sora- ja 9 muuta avonaista vaunua sekä 3 virkatarvehalkovaunua.

Vuoden 1932 lopussa oli *istumapaikkoja* valtionrautateiden henkilövaunuissa 208 I luokan, 11 683 II luokan ja 40 527 III luokan paikkaa sekä moottorivaunuissa 366 III luokan paikkaa eli kaikkiaan 52 784 kpl. (vuotta aikaisemmin 51 493); näihin lukuihin sisältyvät myös makuupaikat istumapaikoiksi muunnettuina. Omien tavaravaunujen *kantavuus* oli 328 338 ja matkatavaravaunujen 513 eli yhteensä 328 851 tonnia (vastaavien määrien oltua edellisenä vuonna 323 392, 513 ja 323 905 tonnia).

[1]) Oikaistu luku.

Valtionrautateiden liikkuvan kaluston *suhteellisen runsauden* ja *keskimääräisen kuljetuskyvyn* valaisemiseksi ilmoitetaan seuraavassa eräitä vertauslukuja. Tässä on istumapaikkojen suhdeluvut laskettu jättäen pois sairas-, konduktööri-, vanki-, asunto- ja apujunanvaunut ja sisällyttäen yhdistetyt II ja III luokan vaunut jälkimmäiseen luokkaan sekä tavaravaunujen kantavuutta koskevat luvut ottamatta huomioon kaasu- ja desinfioimisvaunuja.

Ratakilometriä kohden:	V. 1931	V. 1932
Vetureita ja moottorivaunuja	0.15	0.15
Henkilövaunuja	0.28	0.28
Henkilö- ja moottorivaunujen akseleita	0.74	0.74
Henkilö- ja moottorivaunujen istumapaikkoja	10.03	10.10
Tavara- ja matkatavaravaunuja	4.43	4.38
Tavara- ja matkatavaravaunujen akseleita	9.53	9.40
Tavara- ja matkatavaravaunujen kantavuustonnia	63.07	62.95

Vaunua kohden:	V. 1931	V. 1932
Istumapaikkoja, I ja II luokka	33.35	33.65
» III luokka	59.63	60.13
» kaikki luokat	52.96	53.26
Matkatavaravaunujen kantavuustonnia	7.12	7.12
Tavaravaunujen kantavuustonnia	14.27	14.41
Vaununakselia kohden:		
Istumapaikkoja, I ja II luokka	11.75	11.69
» III luokka	20.74	20.84
» kaikki luokat	18.48	18.47
Matkatavaravaunujen kantavuustonnia	3.56	3.56
Tavaravaunujen kantavuustonnia	6.64	6.71

Lopuksi esitetään seuraavassa taulukossa valtionrautateiden liikkuvan kaluston *kirjanpidollinen luku ja arvo* vuosien 1931 ja 1932 lopussa sekä jälkimmäisen vuoden kuluessa tapahtuneet muutokset. Tässä taulukossa sisältyy vetureihin aikaisemmin mainittu lokomoottori, jota kirjanpidossa ei vielä ollut poistettu liikkuvasta kalustosta. Sitäpaitsi moottori-, henkilö- ja tavaravaunujen luku eroaa niistä tiedoista, jotka on ilmoitettu edelläolevissa tekstitaulukoissa sekä liitetauluissa 6 ja 7, sillä näihin on otettu kaikki liikenteeseen tulleet ja jätetty merkitsemättä hylätyt vaunut, vaikka sanottuja muutoksia ei vielä olisikaan voitu tehdä kirjanpidollisiin määriin.

	Luku					Arvo, markkaa				
	Vetureita	Moottorivaunuja	Henkilövaunuja	Tavaravaunuja	Tavara- ja matkatavaravaunuja	Veturit	Moottorivaunut	Henkilövaunut	Tavara- ja matkatavaravaunut	Yhteensä
Liikkuva kalusto 31. 12. 1931	777	5	1 376	22 450		613 464 585	4 197 663	252 217 256	823 066 422	1 692 945 926
Tullut lisää 1932	3	—	5	—		2 909 900	—	1 915 000	—	4 824 900
Osakustannukset [1]) 1932	—	—	—	—		3 203 614	6 118 138	2 855 602	5 384 689	17 562 043
Yhteensä	780	5	1 381	22 450		619 578 099	10 315 801	256 987 858	828 451 111	1 715 332 869
Hylätty 1932	6	—	—	110		3 207 839	—	—	3 445 065	6 652 904
Kuoletus »	—	—	—	—		7 593 200	48 800	3 025 000	10 130 000	20 797 000
Liikkuva kalusto 31. 12. 1932	774	5	1 381	22 340		608 777 060	10 267 001	253 962 858	814 876 046	1 687 882 965

Junat. Valtionrautateillä kulki vuonna 1932, kuten liitetaulusta 13 tarkemmin selviää, 273 656 *liikennejunaa* (ottamatta huomioon järjestelyjunia ja laskien kahdella tai useammalla eri radalla kulkeneet junat kunkin radan osalta eri yksiköiksi). Selontekovuonna lähetettiin siis 12 739 junaa, s. o. 4. 9 %, enemmän kuin vuonna 1931, jolloin vastaava luku oli 260 917. Erilaisista junista lisääntyivät höyryveturien kuljettamat henkilöjunat 139 683:sta 152 586:een ja moottorivaunujunat 14 688:sta 15 682:een, mutta seka-, pikatavara- ja sotilasjunat vähenivät 52 683:sta 51 930:een ja tavarajunat 53 863:sta 53 458:aan.

Liikenne- ja muiden junien junakilometrit kunakin vuosista 1927—1932 näkyvät seuraavasta yhdistelmästä:

	V. 1927	V. 1928	V. 1929	V. 1930	V. 1931	V. 1932
	1 000:ta junakilometriä					
Henkilöjunat	7 764	8 188	8 992	9 791	10 648	11 480
Moottorivaunujunat	—	129	162	220	308	311
Seka-, pikatavara- ja sotilasjunat	3 511	3 635	3 716	3 623	3 617	3 525
Tavarajunat	8 290	8 103	7 794	7 187	6 457	6 440
Järjestelyjunat	1 761	1 807	1 741	1 645	1 511	1 465
Yhteensä	21 326	21 862	22 405	22 466	22 541	23 221

[1]) 6 veturista, 7 moottorivaunusta, 10 henkilövaunusta, 755 tavaravaunusta y. m.

	V. 1927	V. 1928	V. 1929	V. 1930	V. 1931	V. 1932
	1000:ta junakilometriä					
Virka- ja työjunat valmiilla radoilla	609	521	589	474	508	648
Yhteensä valmiilla radoilla	21 935	22 383	22 994	22 940	23 049	23 869
Työjunat rautatierakennuksilla	361	558	367	427	215	175
Kaikkiaan	22 296	22 941	23 361	23 367	23 264	24 044

Vuonna 1932 lisättiin henkilö- ja moottorivaunujunaliikennettä jälleen tuntuvasti, yhteensä 835 037 kilometriä; toiselta puolen pieneni seka-, pikatavara- ja sotilasjunien tekemien matkojen pituus 92 665 kilometriä ja tavarajunienkin 16 886 kilometriä, huolimatta siitä, että kuljetetun tavaran tonnimäärä jonkin verran kohosi. Kun järjestelyjunat eli sellaiset tavarajunat, joille ainoastaan osittain on vahvistettu aikataulu ja jotka huolehtivat etupäässä vilkasliikkeisten rataosien tavaraliikenteestä, kulkivat 1 464 918 kilometriä, s. o. 45 762 kilometriä vähemmän kuin vuonna 1931, niin kaikkien yleistä liikennettä palvelevien junien junakilometriluku oli 23 220 962 ja suureni siten sekä vasta avatuille rataosille asetettujen että muualle lisättyjen henkilö- ja moottorivaunujunien ansiosta 679 724 kilometriä eli 3.0 %. — Jos otetaan huomioon myös virka- ja työjunat, saadaan junakilometrien kokonaisluvuksi valmiilla radoilla 23 869 403 eli 820 304 kilometriä enemmän kuin edellisenä vuonna ja, rautatierakennuksilla tapahtunut liikenne mukaanluettuna, valtion koko rautatieverkolla 24 044 427, mikä taas osoittaa 780 138 kilometrin lisäystä.

Junakilometrien jakaantuminen *valmiille eri radoille* selviää seuraavasta taulukosta (vrt. liitetaulua 13). Tähän taulukkoon on absoluuttisten määrien alle merkitty *junaliikenteen suhteellista vilkkautta* valaisevat luvut, jotka osoittavat, montako junakilometriä eri radoilla tuli keskiliikennepituuden ratakilometriä kohden päivässä eli siis montako junaa keskimäärin kulki niiden joka kilometrillä siinä ajassa.

Rata	Vuonna 1932							Vuonna 1931 kaikkiaan
	Henkilö- ja moottorivaunujunat	Seka-, pikatavara- ja sotilasjunat	Tavarajunat	Järjestelyjunat	Yhteensä	Virka- ja työjunat	Kaikkiaan	
	Junakilometriä kaikkiaan							
Helsingin—Hämeenlinnan—Rajajoen	3 522 363	541 807	1 167 804	412 820	5 644 794	108 642	5 753 436	5 530 806
Hangon	340 184	14 142	279 540	48 376	682 242	12 878	695 120	716 033
Turun—Tampereen—Hämeenlinnan	814 279	368 259	402 535	70 517	1 655 590	27 734	1 683 324	1 705 305
Vaasan	1 146 322	648 893	369 715	193 838	2 358 768	42 842	2 401 610	2 254 179
Oulun	1 039 331	172 000	554 758	75 195	1 841 284	54 739	1 896 023	1 788 765
Savon	1 409 004	349 623	1 198 598	237 941	3 195 166	117 592	3 312 758	3 239 503
Karjalan	1 321 741	517 975	1 444 121	265 547	3 549 384	81 474	3 630 858	3 521 741
Porin	441 892	157 553	177 927	42 249	819 621	20 105	839 726	761 224
Haapamäen—Elisenvaaran	433 777	504 804	356 889	17 882	1 313 352	35 685	1 349 037	1 307 517
Helsingin—Turun	995 761	18 793	186 545	92 223	1 293 322	65 135	1 358 457	1 312 075
Rovaniemen	83 448	83 676	83 562	—	250 686	12 149	262 835	262 695
Oulun—Nurmeksen	243 024	147 132	218 267	8 330	616 753	69 466	686 219	649 256
Kaikki valmiit valtionradat	11 791 126	3 524 657	6 440 261	1 464 918	23 220 962	648 441	23 869 403	23 049 099
	Junakilometriä ratakilometriä kohden päivässä							
Helsingin—Hämeenlinnan—Rajajoen	11.99	1.84	3.97	1.41	19.21	0.37	19.58	19.81
Hangon	5.60	0.23	4.60	0.80	11.23	0.21	11.44	11.82
Turun—Tampereen—Hämeenlinnan	7.49	3.39	3.70	0.65	15.23	0.26	15.49	15.95
Vaasan	6.69	3.79	2.16	1.13	13.77	0.25	14.02	13.20
Oulun	4.30	0.71	2.30	0.31	7.62	0.23	7.85	7.49
Savon	5.13	1.27	4.36	0.86	11.62	0.43	12.05	11.82
Karjalan	4.08	1.60	4.46	0.82	10.96	0.25	11.21	11.09
Porin	7.32	2.61	2.94	0.70	13.57	0.33	13.90	12.64
Haapamäen—Elisenvaaran	2.88	3.36	2.37	0.12	8.73	0.24	8.97	8.72
Helsingin—Turun	13.81	0.26	2.59	1.28	17.94	0.90	18.84	18.24
Rovaniemen	2.11	2.12	2.11	—	6.34	0.31	6.65	6.66
Oulun—Nurmeksen	2.36	1.43	2.12	0.08	5.99	0.68	6.67	6.33
Kaikki valmiit valtionradat	6.21	1.85	3.39	0.77	12.22	0.34	12.56	12.31

Liikkuvan kaluston työ. *Valtionrautateiden höyryveturit* suorittivat vuonna 1932, kuten liitetaulusta 10 selviää, omilla valmiilla, s. o. liikenteelle avatuilla, radoilla 24 104 371 ja rautatierakennuksilla 184 267 eli yhteensä 24 288 638 veturikilometriä. Edellisenä vuonna vastaavat luvut olivat 23 258 477, 224 667 ja 23 483 144. Siten veturien tekemien matkojen kokonaispituus on m. m. uusien rataosien valmistumisen johdosta lisääntynyt 805 494 kilometriä. Erilaisia junia vieden ja yksinään veturit ovat vuosina 1927—1932 kulkeneet seuraavat kilometrimäärät:

	V. 1927	V. 1928	V. 1929	V. 1930	V. 1931	V. 1932
	1 000:ta veturikilometriä					
Valtion valmiilla radoilla:						
Henkilöjunat	7 775	8 208	9 013	9 814	10 666	11 491
Seka-, pikatavara- ja sotilasjunat	3 514	3 636	3 719	3 626	3 619	3 526
Tavarajunat	8 299	8 114	7 802	7 193	6 462	6 446
Järjestelyjunat	1 761	1 807	1 741	1 645	1 511	1 465
Virka- ja työjunat	609	522	590	474	508	648
Yksinäiset ja kaksinvedossa tarpeettomat veturit	409	463	522	502	492	529
Yhteensä	22 367	22 750	23 387	23 254	23 258	24 105
Valtion rautatierakennuksilla:						
Työjunat	363	558	367	427	215	175
Yksinäiset veturit	18	32	23	13	10	9
Yhteensä	381	590	390	440	225	184
Kaikkiaan linjalla	22 748	23 340	23 777	23 694	23 483	24 289

Kuten näkyy, tulee verrattomasti suurin osa veturien työstä henkilö-, tavara- ynnä seka-, pikatavara- ja sotilasjunien hyväksi; näitä vieden ne vuonna 1932 suorittivat 21 461 799 (edellisenä vuonna 20 747 521) veturikilometriä. Yhdistelmässä esitettyihin lukuihin sisältyvät junien tekemät matkat kaksinkertaisina, milloin junaa kuljettamassa on ollut kaksi veturia. Tällaisessa kaksinvedossa veturit suorittivat henkilöjunien kera 20 818, seka-, pikatavara- ja sotilasjunien kera 1 830 sekä tavarajunien kera 11 052 eli yhteensä 33 700 veturikilometriä (vastaavien määrien oltua vuonna 1931 yhteensä 49 830 kilometriä).

Edellä julkaistuihin tietoihin ei ole laskettu mukaan vaunujenvaihtoa, jota veturit vuonna 1932 toimittivat 671 235 (vuonna 1931 666 293) tuntia. Kun arvioidaan yhden tunnin vaihtopalveluksen vastaavan kymmentä kilometriä ja lisätään tämä työ veturien muuten tekemiin matkoihin, saadaan tulokseksi, että veturit selontekovuonna kulkivat kaikkiaan tasaluvuin 31 001 000 kilometriä, s. o. 855 000 enemmän kuin edellisen vuoden vastaava määrä, 30 146 000 kilometriä.

Valtionrautateiden moottorivaunut kulkivat vuonna 1932 junaliikenteessä 311 095 kilometriä, siitä yksinään 285 669 ja vaunuja vieden 25 426, sekä lisäksi matkoilla konepajaan ja takaisin y. m. 2 513 kilometriä eli yhteensä 313 608 kilometriä, vastaavien lukujen oltua edellisenä vuonna 307 600, 276 818, 30 782, 1 324 ja 308 924. Moottorivaunujen kulkemien matkojen yhteenlaskettu pituus lisääntyi siis 4 684 kilometriä. Samalla kasvoi moottorivaununakselikilometrien luku 1 097 208:sta 1 106 578:aan.

Valtionrautateiden vaunut suorittivat vuosina 1927—1932 omilla valmiilla radoilla ja rautatierakennuksilla sekä yksityisillä rautateillä ja kaikkiaan seuraavat akselikilometrimäärät (vrt. liitetaulua 11):

	V. 1927	V. 1928	V. 1929	V. 1930	V. 1931	V. 1932
	1 000:ta vaununakselikilometriä					
Valtion valmiilla radoilla:						
Henkilövaunut	211 670	220 791	232 962	234 432	231 629	233 512
Tavara- ja matkatavaravaunut	664 094	657 470	645 882	585 527	533 853	547 308
Yhteensä	875 764	878 261	878 844	819 959	765 482	780 820
Valtion rautatierakennuksilla:						
Henkilövaunut	158	214	60	45	103	312
Tavaravaunut	8 786	14 458	11 600	17 908	8 384	4 983
Yhteensä	8 944	14 672	11 660	17 953	8 487	5 295

	V. 1927	V. 1928	V. 1929	V. 1930	V. 1931	V. 1932
	1 000:ta vaununakselikilometriä					
Yksityisillä rautateillä:						
Henkilövaunut	—	—	—	—	2	5
Tavaravaunut	4 660	4 026	3 234	2 678	2 516	2 300
Yhteensä	4 660	4 026	3 234	2 678	2 518	2 305
Kaikkiaan:						
Henkilövaunut	211 828	221 005	233 022	234 477	231 734	233 829
Tavara- ja matkatavaravaunut	677 540	675 954	660 716	606 113	544 753	554 591
Yhteensä	889 368	896 959	893 738	840 590	776 487	788 420

Kun yllä ilmoitetut vaununakselikilometrien kokonaismäärät vuodelta 1932 jaetaan valtionrautateiden omien vaunujen akseliluvuilla (vrt. tekstitaulukkoa siv. 6), tulee kutakin henkilövaununakselia kohden keskimäärin 60 900 sekä tavara- ja matkatavaravaununakselia kohden 11 300 (edellisenä vuonna 61 500 ja 11 100) kilometriä.

Sitäpaitsi ovat *vieraat vaunut* suorittaneet valtionrautateillä allamainitut akselikilometrimäärät:

	V. 1927	V. 1928	V. 1929	V. 1930	V. 1931	V. 1932
	1 000:ta vaununakselikilometriä					
Posti- ja lennätinlaitoksen vaunut	22 013	23 805	25 045	26 139	27 128	27 199
Ravintolavaunut y. m. vieraat henkilövaunut	2 882	2 992	2 984	2 689	2 301	2 078
Vieraat tavaravaunut	7 046	7 381	7 369	6 633	5 722	6 885
Yhteensä	31 941	34 178	35 398	35 461	35 151	36 162

Seuraavasta taulukosta selviää, montako akselikilometriä omat ja vieraat vaunut ovat suorittaneet erilaisissa junissa valmiilla valtionradoilla; tässä on ravintolavaunujen lisäksi myös posti- ja lennätinlaitoksen vaunut yhdistetty vieraisiin henkilövaunuihin.

Junalaji	Vuonna 1932									Vuonna 1931 kaikki vaunut yhteensä
	Henkilövaunut			Tavara- ja matkatavaravaunut			Kaikki vaunut			
	Omat	Vieraat	Yhteensä	Omat	Vieraat	Yhteensä	Omat	Vieraat	Yhteensä	
	1 000:ta vaununakselikilometriä									
Henkilö- ja moottorivaunujunat	179 428	26 596	206 024	23 467	7	23 474	202 895	26 603	229 498	226 687
Seka-, pikatavara- ja sotilasjunat	30 213	2 667	32 880	68 614	699	69 313	98 827	3 366	102 193	103 858
Tavarajunat	19 515	13	19 528	384 174	5 585	389 759	403 689	5 598	409 287	399 045
Järjestelyjunat	2 988	1	2 989	54 786	593	55 379	57 774	594	58 368	59 541
Yhteensä	232 144	29 277	261 421	531 041	6 884	537 925	763 185	36 161	799 346	789 131
Virka- ja työjunat	1 368	—	1 368	16 267	1	16 268	17 635	1	17 636	11 502
Kaikkiaan	233 512	29 277	262 789	547 308	6 885	554 193	780 820	36 162	816 982	800 633

Sen seikan valaisemiseksi, kuinka paljon seka-, pikatavara- ja sotilasjunien, tavarajunien ja järjestelyjunien tavaravaunuja on käytetty *tuloa tuottavaan* työhön, ilmoitetaan seuraavassa, montako prosenttia näiden junien tavaravaunujen akselikilometreistä on valtionrautateillä vuosina 1927—1932 tullut kuormattujen ja montako tyhjien vaunujen osalle (vrt. liitetaulua 12).

Vuonna	Seka- ja pikatavarajunien tavaravaunut: kuormattuina	tyhjinä	Tavarajunien tavaravaunut: kuormattuina	tyhjinä	Järjestelyjunien tavaravaunut: kuormattuina	tyhjinä	Kaikkien näiden junien tavaravaunut: kuormattuina	tyhjinä
1927	79.1 %	20.9 %	74.1 %	25.9 %	66.1 %	33.9 %	74.0 %	26.0 %
1928	79.3 »	20.7 »	76.5 »	23.5 »	67.9 »	32.1 »	76.1 »	23.9 »
1929	79.3 »	20.7 »	76.4 »	23.6 »	68.0 »	32.0 »	76.0 »	24.0 »
1930	80.2 »	19.8 »	75.7 »	24.3 »	66.6 »	33.4 »	75.4 »	24.6 »
1931	79.1 »	20.9 »	76.8 »	23.2 »	68.5 »	31.5 »	76.2 »	23.8 »
1932	80.7 »	19.3 »	75.7 »	24.3 »	69.4 »	30.6 »	75.7 »	24.3 »

Liikkuvan kaluston tarveainekulutus. Liikenteelle avatuilla radoilla kulkeneiden *veturien polttoainekulutus* ja siitä aiheutuneet kustannukset vuosina 1927—1932 selviävät seuraavasta taulukosta (vrt. liitetaulua 15):

Vuonna	Halkoja m³	Kivihiiliä	Polttoturvetta	Kustannukset, markkaa			
		tonnia		Haloista	Kivihiilistä	Polttoturpeesta	Yhteensä
1927	1 418 752	63 749.4	6 873.2	92 412 072	15 937 350	1 173 915	109 523 337
1928	1 306 870	94 484.7	4 284.0	87 662 581	20 848 712	714 070	109 225 363
1929	1 137 245	125 156.7	5 466.3	76 218 906	25 763 633	822 297	102 804 836
1930	945 183	132 176.1	4 452.0	64 072 926	29 337 463	801 360	94 211 749
1931	1 069 393	103 230.8	4 762.2	73 849 997	17 985 111	801 726	92 636 834
1932	1 240 430	61 258.1	5 739.0	75 797 993	10 675 755	822 800	87 296 548

Tämän mukaan käytettiin vuonna 1932 veturien lämmitykseen halkoja 171 037 m³ ja polttoturvetta 976.8 tonnia enemmän, mutta kivihiiliä 41 972.7 tonnia vähemmän kuin vuonna 1931. Samalla pienenivät veturien polttoaineista aiheutuneet kokonaiskustannukset 5 340 286 mk. Liikkuvan kaluston valmiilla radoilla suorittamiin työyksikköihin verrattuina polttoainemenot olivat vuonna 1932 keskimäärin 283.3 p. veturikilometriä kohden (vaihtopalvelus mukaanluettuna) ja 10.7 p. kutakin omien ja vieraiden vaunujen vaununakselikilometriä kohden (vastaavien määrien oltua edellisenä vuonna 309.6 p. veturikilometriä ja 11.6 p. vaununakselikilometriä kohden). — Polttoaineiden keskihinnat olivat vuonna 1932: halkojen Smk 61: 11 kuutiometriltä sekä kivihiilien Smk 174: 27 ja polttoturpeen Smk 143: 37 tonnilta (vuonna 1931 Smk 69: 06, 174: 22 ja 168: 35). Halkojen keskihinta vaihteli eri varikoilla Smk:sta 59: 76 Smk:aan 67: — ja kivihiilien Smk:sta 160: — Smk:aan 200: —. Yksinomaan halkoja poltettiin Pieksämäen ja Iisalmen varikoilla. Kaikkialla muualla käyttivät veturit sekä halkoja että kivihiiliä, minkä ohella Vaasan ja Seinäjoen varikot yhteisesti kuluttivat yllämainitun määrän polttoturvetta.

Moottorivaunujen polttoainekulutus (vrt. liitetaulua 16) oli vuonna 1932 70 573 kg polttoöljyä ja 23 546 kg bensiiniä (vastaavien määrien oltua vuonna 1931 72 534 ja 23 569 kg). Polttoöljy maksoi kaikkiaan 34 960 mk ja bensiini 89 781 mk (edellisenä vuonna 41 829 ja 90 101 mk). Keskimäärin kilolta kustannukset olivat polttoöljystä 50 p. ja bensiinistä 381 p. (vuonna 1931 58 ja 382 p.) sekä kutakin moottorivaunukilometriä kohden ensinmainitut 15 ja jälkimmäiset 121 p. (edellisenä vuonna 17 ja 130 p.).

Veturien, moottorivaunujen ja vaunujen voitelemiseen vuosina 1927—1932 käytetyt ainemäärät ja niistä johtuneet kustannukset näkyvät seuraavasta yhdistelmästä (vrt. liitetaulua 17):

Vuonna	Voiteluaineita, kg			Kustannukset, markkaa		
	Veturit	Moottorivaunut	Vaunut	Veturit	Moottorivaunut	Vaunut
1927	1 131 970	—	416 863	2 345 034	—	518 234
1928	1 114 468	1 172	422 901	2 057 609	8 067	538 519
1929	1 151 743	1 648	425 283	2 386 752	11 525	581 752
1930	1 165 109	1 996	384 441	1 965 276	13 821	281 853
1931	1 132 694	2 298	392 363	2 026 403	17 074	343 447
1932	1 164 617	1 759	431 669	2 319 864	13 194	389 605

Työkoneet y. m. kalusto. Liikkuvan kaluston lisäksi valtionrautateillä oli vuosien 1930, 1931 ja 1932 lopussa seuraavat määrät työkoneita, automobiileja y. m. s. sekä arvokkainta käyttökalustoa (rautatierakennusten ja konepajojen kalustoa huomioonottamatta, mutta metsänhakkauksien kalusto mukaanluettuna):

	V. 1930	V. 1931	V. 1932
Automobiileja, henkilö-	3	3	5
» kuorma-	10	15	23
» linja-	—	2	3
Lokomoottoreita	6	5	5
Lokomobiileja	3	3	5
Resiinoja, tavallisia	573	579	596
» pumppu-	350	348	358
» moottori-	21	22	23
Sähkö-laiturivaunuja	11	13	13
Vaunuja, kehäsahan-	2	2	2
» kapearaide-	26	26	26
» lumiaura-	63	63	64
Ranoja, höyry-	8	8	8
» sähkö-	12	13	13
Moottoriveneitä	1	1	1
Hinaajalaivoja	11	11	11
Lotjia	78	83	88
Dynamokoneita	4	4	4
Moottoreita, kaasu-	1	1	1

	V. 1930	V. 1931	V. 1932
Moottoreita, sähkö-	3	3	3
Moottori-paloruiskuja	1	1	3
Keskipakoispumppuja, öljy-	5	5	4
Sahauskoneita	86	96	94
Halonpilkkomiskoneita	11	11	14
Höyläkoneita	1	1	1
Porauskoneita	10	10	10
Sorvikoneita	3	3	3
Ratapölkynkuorimiskoneita	1	1	1
Leikkauskoneita	—	—	1
Levynlävistyskoneita	—	—	2
Tahkokoneita	5	5	5
Kaivinkoneita	7	8	8
Lipunpainokoneita, sähkö-	5	5	5
Lipunhävittämiskoneita	1	1	1
Powers-lävistyskorttikoneistoja	1	1	1
Sinikopioimiskoneita	2	2	2
Kirjanpitokoneita	2	2	2
Puhelinkeskuspöytiä	2	2	3

Teknilliset laitokset.

Konepajat. Vuoden 1932 aikana on valtionrautateiden seitsemässä pääkonepajassa, jotka sijaitsevat Helsingissä, Pasilassa, Viipurissa, Turussa, Vaasassa, Oulussa ja Kuopiossa, liikenteen vähyyden tähden useimpina kuukausina työskennelty 5 sekä kesä- ja heinäkuussa ainoastaan 4 päivää viikossa. Kuten liitetaulusta 20 selviää, laskettiin niiden *yhteinen työaika* 5 486 986 tunniksi, mikä on 219 672 työtuntia vähemmän kuin edellisenä vuonna. Varikkokonepajoissa, joita liikkuvan kaluston kunnossapitoa ja korjauksia varten on eri tahoilla rataverkkoa kymmenellä veturivarikolla, tehtiin työtä yhteensä 633 263 tuntia ja Riihimäen lennätinkonepajassa 67 944 tuntia, joten kaikkien konepajojen työajaksi selontekovuodelta saadaan 6 188 193 tuntia, mitä vuonna 1931 vastasi 6 368 794 tuntia.

Valmistuksen arvo, johon työpalkkojen lisäksi lasketaan myöskin valtionrautateiden omista varastoista, toisilta konepajoilta ja yksityisiltä hankkijoilta saatujen tarveaineiden ja valmisteiden hinnat eli yleensä kaikki kustannukset, oli pääkonepajoissa 105 516 794 (vuonna 1931 122 360 627) mk, mistä yli puolet tuli Pasilan konepajan osalle, ja lennätinkonepajassa 687 046 (700 790) mk eli yhteensä 106 203 840 (123 061 417) mk.

Toiminnan supistumisesta huolimatta parannettiin konepajojen suorituskykyä selontekovuonnakin useilla *uudistustöillä.* Niinpä valmistui Viipurissa kiskojenhitsauslaitos ja puutavaransäilytysvaja, Vaasassa maanalainen polttoainesäiliö, Oulussa uusi muuntoasema ja Kuopiossa puretun veturienkorjausosaston tilalle uudet rakennukset. Lisäksi saatettiin kuntoon tulen turmelema Pasilan konepajan aluskehysosasto, jolle rakennettiin tulenkestävä katto rautabetonista.

Suurin osa kaikista konepajojen *työsuorituksista* on koskenut liikkuvan kaluston uusimista ja kunnossapitoa, joita selvittäviä numerotietoja on otettu myöskin liitetauluun 19. Aivan uutta kuljetuskalustoa valmistui Pasilan konepajassa 23 henkilö- ja 224 tavaravaunua sekä 2 moottorivaunua. Sitäpaitsi rakennettiin eri konepajoissa uudelleen vanhamallisesta vaunustosta 173 tavaravaunua ja suoritettiin yhteensä 301 veturin, 1 392 henkilövaunun ja 7 690 tavaravaunun n. s. täyskorjausta. Muista suurehkoista töistä mainittakoon, että Pasilan konepajassa rakennettiin 1 moottorivaunu Jokioisten rautatielle sekä 7 siltaa ratarakennuksille. Eri tarkoituksiin käytettiin Helsingin konepajassa yhteensä 324 tonnia tako- ja 1 164 tonnia valurautaa. Viipurin konepajan uudessa hitsauslaitoksessa yhdistettiin 11 000 30 kg/m:n kiskonpätkästä 5 000 kpl. 12 metrin pituisia kiskoja. Myöskin Turun konepajassa valmistui veturien kehyksiä, resiinoita, käsivaunuja y. m.

Kaasutehtaat. Vuonna 1932 valmistettiin valtionrautateiden viidessä kaasutehtaassa, kuten liitetaulusta 21 tarkemmin selviää, 349 974 (vuonna 1931 385 164) m^3 valokaasua. Siihen kului 596 611 kg kaasunvalmistusöljyä ja kaasua saatiin siis öljykiloa kohden 0.59 m^3 (vastaavien määrien

oltua edellisenä vuonna 654 606 kg ja 0.59 m³). Kaasunvalmistuksen aiheuttamat kustannukset, myydyistä jätteistä saatu hyvitys vähennettynä, olivat kaikkiaan Smk 838 050: 75 eli kaasu-kuutiometriä kohden 2: 39 (edellisenä vuonna Smk 1 023 482: 80 ja 2: 66).

Kyllästyslaitokset. Mikkelin ja Jaakkiman asemille sijoitetuissa kyllästyslaitoksissa käsiteltiin selostusvuonna kestävyyden parantamiseksi öljyllä 372 115 ratapölkkyä, 6 266 aidan- ja 1 168 lennätinpylvästä, 824.87 m³ lankkuja ja lautoja, 198.49 m³ parruja ja pelkkoja sekä 36 044 jm. hirsiä (vrt. liitetaulua 5). Tähän työhön kului öljyä kaikkiaan 2 835 297 (edellisenä vuonna 1 269 823) kg.

Sähkölaitokset ja -laitteet. Valtionrautateillä oli vuonna 1932 omat *sähkövoimalaitokset* Helsingissä, Pasilassa, Viipurissa ja Rajajoella sekä Roikonkoskella, jossa sähkölaitos edelleenkin on ollut valtionrautateiden metsänhakkauksia johtavien viranomaisten hallussa. Rajajoen asema liitettiin kuitenkin vuoden lopulla yksityisen toiminimen, Terijoen Sähkö O. Y:n, johtoverkkoon ja sähkölaitoksen koneisto siirrettiin sieltä Kontiomäen asemalle valaistus- ja voimantarvetta tyydyttämään.

Yllämainittujen sähkölaitosten käyttöä vuosilta 1931 ja 1932 valaisevat seuraavaan taulukkoon otetut, niiden konetehoa sekä kehitystuloksia ja -kustannuksia osoittavat luvut.

Sähkölaitos	Koneteho, kW	Kehitetty kWh		Kehityskustannukset, Smk			
				Kaikkiaan		Keskim. kWh:lta	
		1931	1932	1931	1932	1931	1932
Helsinki	100	377 840	385 020	136 673: 80	138 622: 65	—: 36	—: 36
Pasila	368	23 637	5 901	22 916: 90	8 256: 40	—: 97	1: 40
Viipuri	232	123 000	155 400	101 444: 10	91 430: 15	—: 82	—: 59
Rajajoki	23	8 064	4 833	20 084: 45	13 404: 80	[1]) 2: 49	2: 77
Roikonkoski	40	18 000	28 726	17 750: —	21 600: —	—: 98	—: 75
Kaikki sähkölaitokset	763	550 541	579 880	298 869: 25	273 314: —	—: 54	—: 47

Vuonna 1932 on *sähkövalaistus-* ja osaksi myös *sähkövoimalaitteet* asennettu 16 liikennepaikalle, joten vuoden lopussa oli sähköistettynä kaikkiaan 379 asemaa, pysäkkiä, laiturivaihdetta ja laituria.

Useilla näillä liikennepaikoilla samoinkuin eräissä konepajoissakin suoritettiin monenlaisia sähkövalaistus- ja sähkövoima-asetelmien laajennus- tai uusimistöitä.

Mainittakoon, että selontekovuonna sähköistettiin 5 vedennostolaitosta, 1 veturinkääntöpöytä ja 2 vaunuvaakaa; 10:een uuteen päivävaunuun ja 5:een vanhaan makuuvaunuun asetettiin sähkövalaistuslaitteet, 5:n dieselmoottorivaunun asennustyöt saatettiin loppuun j. n. e.

Liikennepaikkojen liittymismäärä, s. o. johtoverkkoon yhdistettyjen lamppujen ja moottorien luku ja kW-määrä, sekä sähkövirrankulutus vuosina 1927—1932 selviää allaolevasta taulukosta:

Vuonna	Liittymismäärä					Sähkövirran kulutus, kWh			Kustannukset, Smk	
	Lamppuja		Moottoreita		Yhteensä, kW	Valoa	Voimaa	Yhteensä	Kaikkiaan	Keskimäärin kWh:lta
	Kpl.	kW	Kpl.	kW						
1927	25 254	1 356.8	767	4 181.9	5 538.7	1 590 935	3 085 784	4 676 719	4 990 049: 88	1: 07
1928	27 600	1 459.0	813	4 404.7	5 863.7	1 950 971	3 536 092	5 487 063	5 278 035: 83	—: 98
1929	27 935	1 543.9	958	5 070.1	6 614.0	2 140 366	3 381 416	5 521 782	5 397 790: 61	—: 98
1930	29 105	1 749.7	1 083	5 930.6	7 680.3	2 257 220	2 745 056	5 002 276	4 749 190: 71	—: 95
1931	29 478	1 763.3	1 176	6 245.8	8 009.1	1 972 030	2 720 693	4 692 723	4 206 885: 71	—: 90
1932	30 880	1 796.9	1 175	7 186.5	8 983.4	1 916 114	2 703 446	4 619 560	4 071 304: 01	—: 88

Lennätin- ja puhelinjohtojen pituus sekä lennätinkoneiden, puhelimien ja vaihtopöytien luku eri radoilla vuoden 1932 lopussa näkyy seuraavasta taulukosta:

[1]) Oikaistu luku.

Rata	Lennätinjohtoja	Puhelinjohtoja		Lennätinkoneita	Puhelinkoneita	Vaihtopöytiä
		Lankaa	Siitä kaksinkert. johtoa			
	Kilometriä			Kappaletta		
Helsingin—Hämeenlinnan—Rajajoen	2 424	2 960	1 402	192	1 101	55
Hangon	304	606	278	21	118	5
Turun—Tampereen—Hämeenlinnan	581	909	436	47	243	11
Vaasan	876	1 641	802	59	297	17
Oulun	1 101	1 959	967	67	244	21
Savon	1 162	2 152	1 023	68	331	18
Karjalan	1 315	2 479	1 152	96	304	20
Porin	259	624	311	23	89	7
Haapamäen—Elisenvaaran	422	1 246	562	31	150	12
Helsingin—Turun	400	715	352	28	113	6
Rovaniemen	106	214	107	3	27	1
Oulun—Nurmeksen	287	561	276	15	48	—
Kaikki valtionradat	9 237	16 066	7 668	650	3 065	173
Vuonna 1931	9 150	13 816	6 417	644	2 992	168
» 1930	9 134	12 965	5 757	648	2 721	166
» 1929	9 005	11 661	4 907	646	2 629	159
» 1928	8 833	10 418	4 091	637	2 541	152
» 1927	8 572	9 098	3 371	615	2 429	145

Valtionrautateiden lennätinpylväslinjojen pituus oli vuoden 1932 lopussa 4 899 km ja lennätinasemien luku 416, joista 376 liikennepaikkaa oli avattu myöskin yksityiselle sähkösanomavaihdolle. Vastaavat määrät olivat edellisen vuoden päättyessä 4 844 km sekä 410 ja 373 lennätinasemaa.

Liikenne.

Henkilöliikenne. Vuonna 1932 on valtionrautateillä matkustaneiden henkilöiden laskettu tehneen 18 526 000 *rautatiematkaa* [1]). Siten henkilöliikenne lamakauden jatkuessa yhä väheni 1 098 000 matkaa eli 5.6 % lähinnä edellisestä vuodesta, jolloin matkojen luku oli 19 624 000. Suomen kutakin asukasta kohden tehtiin vuonna 1931 vielä keskimäärin 5.3 matkaa, mutta selostusvuonna enää vain 5.0. Samalla on matkojen yhteenlaskettu pituus lyhentynyt 79 547 000 kilometriä eli 8.8 %, joten *henkilökilometrien* [1]) luku pieneni 901 405 000:sta 821 858 000:een.

Matkojen ja henkilökilometrien luvun viimeaikaiset vaihtelut selviävät allaolevasta taulukosta:

Vuonna	Matkojen luku [1])			Henkilökilometrimäärä [1])		
	Kaikkiaan	Lisäys (+) tai vähennys (—) edellisestä vuodesta		Kaikkiaan	Lisäys (+) tai vähennys (—) edellisestä vuodesta	
	1 000:ta matkaa		%	1 000:ta henkilökilometriä		%
1913	17 091	+ 1 728	+ 11.2	695 800	+ 80 601	+ 13.1
1920	16 842	+ 3 762	+ 28.8	767 906	+ 98 123	+ 14.6
1923	24 684	+ 3 776	+ 18.1	1 016 373	+ 111 834	+ 12.4
1924	28 049	+ 3 365	+ 13.6	1 054 407	+ 38 034	+ 3.7
1925	21 519	—6 530	—23.3	902 079	—152 328	—14.4
1926	21 861	+ 342	+ 1.6	933 365	+ 31 286	+ 3.5
1927	22 079	+ 318	+ 1.5	976 039	+ 42 674	+ 4.6
1928	23 279	+ 1 100	+ 5.0	1 077 457	+ 101 418	+ 10.4
1929	22 945	— 334	— 1.4	1 086 249	+ 8 792	+ 0.8
1930	21 391	—1 554	— 6.8	1 028 483	— 57 766	— 5.3
1931	19 624	—1 767	— 8.3	901 405	—127 078	—12.4
1932	18 526	—1 098	— 5.6	821 858	— 79 547	— 8.8

[1]) Rautatietilaston lukuihin eivät sisälly vapaalipuilla kuljetut matkat, joista puuttuu tietoja, eivätkä myöskään konduktöörinshekki- ja nauhalipuilla suoritetut, arviolta 700 000 matkaa (niistä jokin määrä vain varsinaisilla lipuilla jatkettujen matkojen alkuosia) ja 8 000 000 henkilökilometriä.

Seuraavassa taulukossa ilmoitetaan *erilaisilla lipuilla kussakin vaununluokassa tehtyjen matkojen luku* vuodelta 1932 ja vertailua varten tärkeimmät vastaavat tiedot sen edelliseltä vuodelta (vrt. liitetauluja 22 ja 24). Meno- ja paluuliput on laskettu 2 matkaksi, tilausliput 12 matkaksi, kuponkiliput niin moneksi matkaksi kuin niihin sisältyy kuponkeja, vuosiliput 300 matkaksi ja eduskunnan liput 110 matkaksi; kuukausiliput on muutettu matkoiksi voimassaolleiden erikoissääntöjen mukaan.

Lippulaji	Matkojen luku vuonna 1932					Matkojen luku v. 1931 kaikkiaan
	I luokka	II luokka	III luokka	Kaikkiaan	%	
Tavalliset matkustajaliput:						
Tavalliset yksinkertaiset liput	1 218	288 158	4 468 517	4 757 893	25.68	6 156 394
» meno- ja paluuliput	34	104 564	5 680 582	5 785 180	31.23	5 374 880
» tilausliput	—	12 060	404 196	416 256	2.25	204 336
» kuukausiliput	—	274 390	3 817 380	4 091 770	22.09	4 466 040
Koululais- »	—	42 400	2 125 220	2 167 620	11.70	2 134 900
Työläisliput: yksinkertaiset	—	—	166 799	166 799	0.90	152 413
Työläisliput: meno- ja paluu-	—	—	39 104	39 104	0.21	47 302
Työläisliput: tilaus-	—	—	20 820	20 820	0.11	14 220
Työläisliput: kuukausi-	—	—	316 860	316 860	1.71	261 780
Sanomalehtimiesliput: yksinkertaiset	—	79	74	153	—	252
Sanomalehtimiesliput: meno- ja paluu-	—	554	534	1 088	0.01	1 538
Seurueliput: yksinkertaiset	—	177	2 110	2 287	0.01	901
Seurueliput: meno- ja paluu-	—	138	17 274	17 412	0.09	15 352
Seurueliput: kuponki-	—	703	2 407	3 110	0.02	3 616
Tavalliset kuponki- ja kansainväliset liput	892	16 294	15 773	32 959	0.18	37 552
Yhteensä	2 144	739 517	17 077 650	17 819 311	96.19	18 871 476
Luottokuljetuskirjat ja -liput y. m.:						
Sotaväen matkaliput: ostetut	—	4 271	33 193	37 464	0.20	43 552
Sotaväen matkaliput: luottokuljetus-	199	15 182	147 498	162 879	0.88	158 666
Suojeluskuntien luottokuljetusliput	8	19 995	72 519	92 522	0.50	103 830
Siviilivirastojen »	—	19 807	147 327	167 134	0.90	154 413
Poliisilaitoksen »	—	2 658	6 942	9 600	0.05	9 861
Vankeinhoitolaitoksen »	—	—	72 735	72 735	0.39	88 266
Kuntien luottokuljetusliput varattomille	—	—	895	895	0.01	894
Yhteensä	207	61 913	481 109	543 229	2.93	559 482
Kaikkiaan tavalliset ja luottokuljetusliput	*2 351*	*801 430*	*17 558 759*	*18 362 540*	*99.12*	*19 430 958*
Muut matkaliput:						
Vuosiliput	—	115 500	22 500	138 000	0.74	162 000
Eduskunnan liput y. m.	440	22 980	2 310	[1]25 730	0.14	30 580
Koko henkilöliikenne	*2 791*	*939 910*	*17 583 569*	*18 526 270*	*100.00*	*19 623 538*
Vuonna 1931	3 551	1 168 672	18 451 315	19 623 538	—	—

Tämän taulukon nojalla voidaan todeta, että vuonna 1932 tehtiin tavallisilla yksinkertaisilla, meno- ja paluu- ja kuukausilipuilla sekä koululaislipuilla yhteensä 90.7 (edellisenä vuonna 92.4) % matkojen koko luvusta. Siten kaikkien muiden lippulajien osalle jäi vain 9.3 %. Yksinkertaisilla lipuilla tehtyjen matkojen luku on vuoteen 1931 verrattuna vähentynyt sangen paljon, nimittäin 1 398 501 matkaa eli 22.7 %. Tämä seikka on ratkaisevasti vaikuttanut matkojen kokonaisluvun pienenemiseen. Kuitenkin on osa yksinkertaisten lippujen käyttämisestä luopuneita matkustajia ruvennut ostamaan meno- ja paluu- tai tilauslippuja. Tämä kehityssuunta alkoi jo edellisenä vuonna, jolloin annetuilla tariffimääräyksillä viimeksimainitut liput tulivat matkustajille edullisemmiksi kuin sitä ennen. Meno- ja paluulipuilla tehtiinkin 410 300 matkaa eli 7.6 % ja tilauslipuilla 211 920 matkaa eli kokonaista 103.7 % enemmän kuin vuonna 1931. Myöskin työläis- ja

[1]) Tähän sisältyy 3 080 useilla rataosilla kelpaavilla siviilivirastojen ja 20 samanlaisilla suojeluskuntien luottokuljetuslipuilla tehtyä matkaa.

seuruelippujen useimmilla lajeilla sekä koululais- ja siviilivirastojen lipuilla kuljetut matkat ovat lisääntyneet. Sitävastoin ilmenee miltei kaikissa muissa lippulajeissa vähennystä.

Eri vaununluokkien kesken matkat jakaantuivat vuonna 1932 seuraavasti: I luokka 0.02, II luokka 5.07 ja III luokka 94.91 % (vastaavien lukujen oltua edellisenä vuonna 0.02, 5.96 ja 94.02 %). Kun lippulajeja erittelemättä verrataan selostusvuonna eri luokissa tapahtunutta henkilöliikennettä vuoden 1931 määriin, havaitaan, että matkojen luku on kaikissa luokissa yhä pienentynyt. Vähentyminen oli I luokassa 21.4 %, II luokassa 19.6 % ja III luokassa vain 4.7 %. Kuten tästä selviää, on alempaan luokkaan siirtyminen lamakauden vaikutuksesta jatkunut. Erikseen on mainittava, että meno- ja paluu-, koululais- sekä siviilivirastojen lippujen lisäys on kokonaisuudessaan tullut III luokan osalle, jota vastoin tilaus- ja seuruelipuilla tehdyt matkat ovat kasvaneet myös II luokassa.

Edellisessä taulukossa ilmoitettuja matkoja vastaavat *henkilökilometrit* nähdään seuraavasta:

Lippulaji	1 000:ta henkilökilometriä vuonna 1932					1 000:ta henkilökm v. 1931 kaikkiaan
	I luokka	II luokka	III luokka	Kaikkiaan	%	
Tavalliset matkustajaliput:						
Tavalliset yksinkertaiset liput	361	58 371	396 228	454 960	55.36	553 781
» meno- ja paluuliput	14	5 521	147 417	152 952	18.61	127 188
» tilausliput	—	215	5 424	5 639	0.69	2 876
» kuukausiliput	—	3 976	54 953	58 929	7.17	63 591
Koululais- »	—	650	29 818	30 468	3.71	29 713
Työläisliput	—	—	7 826	7 826	0.95	6 937
Sanomalehtimiesliput	—	199	172	371	0.05	563
Seuruelipu t	—	258	3 611	3 869	0.47	3 492
Tavalliset kuponki- ja kansainväliset liput	220	5 150	5 917	11 287	1.37	11 873
Yhteensä	595	74 340	651 366	726 301	88.38	800 014
Luottokuljetuskirjat ja -liput y. m.:						
Sotaväen ostetut ja luottokuljetusliput	56	4 618	43 148	47 822	5.82	50 632
Suojeluskuntien luottokuljetusliput	1	2 316	5 771	8 088	0.98	9 631
Siviilivirastojen »	—	1 471	13 937	15 408	1.88	14 709
Poliisilaitoksen »	—	346	916	1 262	0.15	1 205
Vankeinhoitolaitoksen »	—	—	13 061	13 061	1.59	15 218
Kuntien luottokuljetusliput varattomille	—	—	269	269	0.03	285
Yhteensä	57	8 751	77 102	85 910	10.45	91 680
Kaikkiaan tavalliset ja luottokuljetusliput	*652*	*83 091*	*728 468*	*812 211*	*98.83*	*891 694*
Vuosi- ja eduskunnan liput y. m.	48	8 255	1 344	9 647	1.17	9 711
Koko henkilöliikenne	*700*	*91 346*	*729 812*	*821 858*	*100.00*	*901 405*
Vuonna 1931	896	111 332	789 177	901 405	—	—

Eri lipuilla tehtyjen *matkojen jakaantuminen etäisyysryhmiin* ja näiden matkojen keskipituudet selviävät seuraavalla sivulla olevasta taulukosta (vrt. liitetaulua 24).

Kaikista tähän taulukkoon sisältyvistä matkoista oli lyhyitä, enintään 30 km:n pituisia vuonna 1932 kokonaista 73.6 (edellisenä vuonna 73.2) %, kun taas etäisyysryhmiin 31—80 km kuului 15.3 (14.6) %, 81 ja 200 km:n välisiin matkoihin 6.7 (7.4) %, etäisyysryhmiin 201—400 km 2.8 (3.1) % ja vielä pitempiin väleihin vain 1.6 (1.7) %. Henkilökilometrien vastaavat suhdeluvut olivat 23.3 (1931 22.5), 17.4 (16.0), 20.6 (21.8), 18.5 (19.2) ja 20.2 (20.5) %. Vuoden 1931 määriin verrattuna matkojen ja henkilökilometrien luku on pienentynyt useimmilla väleillä. Lisääntymistä voidaan todeta vain etäisyysryhmissä 31—40 ja 61—80 km, joissa meno- ja paluu-, tilaus-, koululais- ja eräillä muilla lipuilla tehtyjen matkojen luku on kasvanut enemmän kuin yksinkertaisilla y. m. lipuilla kuljetut matkat ovat vähentyneet, sekä 1 000:ta kilometriä pitemmillä väleillä, joilla matkojen lukua on lisännyt varsinkin uusi pohjoismainen kiertomatkaliikenne. Matkojen väheneminen oli suhteellisesti suurin pitkähköillä, 81—800 km:n etäisyyksillä, joilla yksinkertaiset liput ovat verrattomasti yleisimpiä ja osoittavat melkoista vähenemistä. Sen johdosta kaikkien tässä käsiteltyjen matkojen keskipituus, joka vuonna 1931 oli 45.9 km, lyheni 44.2 km:iin. Eri vaununluokista

Matkojen pituus, kilometriä	Matkojen luku vuonna 1932 [1]: Tavallisilla matkustajalipuilla: yksinkertaisilla	meno- ja paluu-	tilaus-	kuukausi-	koululais-	työläis-	sanomalehtimies-	seurue-	kuponki- ja kansainvälisillä	Sotavään ja suojeluskuntien luottokuljetus- y. m. lipuilla	Sivilliviraston, vankeinhoitolaitoksen y. m. luottokuljetuslipuilla	Kaikkiaan tavallisilla ja luottokuljetuslipuilla	1000:ta henkilökilometriä vuonna 1932 [1]
1— 10	890 485	1 283 738	167 928	1 489 050	947 240	150 727	—	79	1 509	7 502	17 324	4 955 582	38 873
11— 20	859 943	1 844 542	202 356	2 130 930	922 470	301 748	—	—	114	20 116	38 139	6 320 358	93 743
21— 30	486 101	1 065 000	34 668	319 160	190 760	91 108	12	273	327	19 213	31 078	2 237 700	56 376
31— 40	280 749	532 712	9 528	74 680	75 280	—	14	850	301	12 297	21 438	1 007 849	36 329
41— 50	184 743	289 484	1 716	34 090	14 240	—	4	638	49	14 920	16 214	556 098	24 854
51— 60	186 746	284 110	12	12 990	10 110	—	16	1 244	107	14 415	11 998	521 748	29 123
61— 80	265 091	390 090	36	13 640	7 410	—	51	5 333	407	27 033	18 661	727 752	50 791
81— 100	186 339	27 016	12	14 430	110	—	38	1 363	896	10 491	12 169	252 864	22 808
101— 150	417 440	42 310	—	2 800	—	—	129	3 114	1 648	36 057	20 974	524 472	64 122
151— 200	368 424	17 932	—	—	—	—	313	4 708	1 979	31 158	16 038	440 552	80 339
201— 250	122 447	2 392	—	—	—	—	76	1 289	9 495	17 065	7 908	160 672	35 967
251— 300	84 618	1 210	—	—	—	—	70	344	820	10 555	6 757	104 374	28 810
301— 350	129 921	2 550	—	—	—	—	124	1 103	1 074	18 528	8 287	161 587	51 471
351— 400	71 837	640	—	—	—	—	71	625	1 075	11 533	5 314	91 095	34 216
401— 450	51 785	384	—	—	—	—	25	513	5 587	8 662	4 433	71 389	30 335
451— 500	67 575	704	—	—	—	—	138	401	1 222	11 544	4 291	85 875	41 013
501— 600	47 592	210	—	—	—	—	47	405	1 863	8 730	3 396	62 243	33 836
601— 700	25 328	86	—	—	—	—	44	250	1 369	6 857	2 233	36 167	23 226
701— 800	18 758	26	—	—	—	—	52	213	1 036	4 483	1 973	26 541	19 775
801— 900	6 863	8	—	—	—	—	3	29	596	1 061	957	9 517	8 115
901—1000	4 135	36	—	—	—	—	11	—	771	626	557	6 136	5 860
1001—1200	935	—	—	—	—	—	2	35	409	18	183	1 582	1 706
1201—1500	38	—	—	—	—	—	1	—	267	1	42	349	459
1501—	—	—	—	—	—	—	—	—	38	—	—	38	64
Yhteensä	*4 757 893*	*5 785 180*	*416 256*	*4 091 770*	*2 167 620*	*543 583*	*1 241*	*22 809*	*32 959*	*292 865*	*250 364*	*18 362 540*	*812 211*
1 000:ta henkilökm	454 960	152 952	5 639	58 929	30 468	7 826	371	3 869	11 287	55 910	30 000	812 211	812 211
Matk. keskipit., km [2]: v. 1932 ...	95.6	26.4	13.5	14.4	14.1	14.4	299.1	169.6	342.5	190.9	119.8	44.2	—
» 1931 ...	90.0	23.7	14.1	14.2	13.9	14.6	314.3	175.7	316.2	196.9	124.0	45.9	—

on kuitenkin vain III luokassa keskimatka alentunut 42.8 km:stä 41.5 km:iin, jota vastoin I luokassa matkojen keskipituus nousi 272.7 km:stä 277.3 km:iin ja II luokassa 102.6 km:stä 103.7 km:iin.

Mitä eri lippulajeihin tulee, on matkojen lyhenemiseen vaikuttanut tilaus-, työläis-, sanomalehtimies- ja seuruelippujen ja useimpien luottokuljetusten keskimatkan supistuminen sekä yksinkertaisten lippujen edellämainittu suuri väheneminen pitkähköillä etäisyyksillä. Kuitenkin yksinkertaisten lippujen keskimatka piteni 90.0 km:stä 95.6 km:iin. Tämä johtuu pelkästään siitä, että nämä liput vähenivät kaikkein enimmin 30 ja 80 km:n välisillä lyhyehköillä matkoilla, joilla lukuisat matkustajat ovat siirtyneet edullisempien meno- ja paluulippujen käyttöön. Toiselta puolen viimeksimainittujen henkilöiden matkat olivat meno- ja paluulippujen keskimatkaa pitemmät, lisäten tätä 23.7 km:stä 26.4 km:iin. Eri etäisyyksien pääryhmiin yksinkertaisilla lipuilla tehdyt matkat jakaantuivat vuonna 1932 siten, että 47.0 % oli pituudeltaan 1—30 km, 19.3 % 31—80 km ja 33.7 % yli 80 km:n. Meno- ja paluulippujen vastaavat luvut olivat 72.5, 25.9 ja 1.6 %. Työläislippuja myytiin asianomaisten määräyksien mukaisesti edelleenkin enintään 29 km:n, tilauslippuja (muutamia kymmeniä poikkeuksia lukuunottamatta) enintään 50 km:n ja koululaislippuja enintään 100 km:n matkoille; kuukausilippuja on toukokuun alusta 1932 saatu ostaa myös 101 ja 150 km:n välisille

[1]) Vuosi-, eduskunnan, konduktöörinshekki-, nauha- ja vapaalipuilla tehtyjä matkoja huomioonottamatta.

[2]) Täysiksi tuhansiksi tasoittamattomien henkilökilometrilukujen perusteella laskettuna.

etäisyyksille. Viimeksimainituilla eri lippulajeilla kuljettiin ensi sijassa vain n. 6—20 km:n välejä ja niillä tehtyjen matkojen keskipituudet olivat 13.5—14.4 km. Tilauslipuilla suoritetuista matkoista on huomattava, että niiden keskipituus lyheni vuoden 1931 määrästä, 14.1 km:stä, 13.5 km:iin;

Eri ratojen välisessä ja niiden sisäisessä liikenteessä tehtyjen matkojen luku selviää seuraavasta

Lähtörata	Kullekin eri radalle saapuneiden							
	Helsingin—Hämeenlinnan—Rajajoen	Hangon	Turun—Tampereen—Hämeenlinnan	Vaasan	Oulun	Savon	Karjalan	Porin
Helsingin—Hämeenlinnan—Rajajoen	*7 475 224*	58 119	97 233	30 214	20 778	85 213	37 712	16 357
Hangon	57 514	*261 731*	2 814	942	600	1 681	679	360
Turun—Tampereen—Hämeenlinnan	99 207	2 475	*1 113 683*	9 601	4 177	5 598	2 929	5 953
Vaasan	31 245	805	9 594	*762 528*	24 308	5 005	1 945	2 079
Oulun	22 184	611	4 130	25 850	*749 981*	10 645	2 961	964
Savon	87 082	1 524	5 517	4 896	9 642	*1 199 579*	12 451	1 504
Karjalan	37 284	415	2 911	1 866	2 570	12 224	*1 732 690*	580
Porin	17 024	342	6 574	2 031	950	1 360	587	*455 415*
Haapamäen—Elisenvaaran	23 032	384	3 141	15 588	2 451	16 583	25 565	1 190
Helsingin—Turun	972 036	18 572	3 523	609	514	1 410	646	157
Rovaniemen	1 784	34	319	649	19 836	812	566	102
Oulun—Nurmeksen	1 232	20	113	222	1 298	13 827	3 718	36
Rauman	2 734	37	752	437	234	370	233	6 031
Jokioisten	3 188	62	8 210	265	104	236	114	210
Loviisan	3 545	138	266	78	49	220	77	34
Ruotsin rautatiet	—	—	—	—	—	—	—	—
Venäjän rautatiet	2 536	—	647	—	1	—	—	—
Kaikkiaan	*8 836 851*	*345 269*	*1 259 427*	*855 776*	*837 493*	*1 354 763*	*1 822 873*	*490 972*

Edellä esitetyn liikenteen *henkilökilometrimäärät* olivat seuraavat:

Lähtörata	Matkustajien yhteensä			
	Helsingin—Hämeenlinnan—Rajajoen	Hangon	Turun—Tampereen—Hämeenlinnan	Vaasan
	1 000:ta kilometriä			
Helsingin—Hämeenlinnan—Rajajoen	*245 909*	2 245	13 326	12 853
Hangon	2 393	*8 676*	334	401
Turun—Tampereen—Hämeenlinnan	12 587	163	*41 161*	3 285
Vaasan	3 851	62	3 645	*37 515*
Oulun	2 728	47	2 380	9 069
Savon	13 812	145	838	1 231
Karjalan	9 581	32	426	357
Porin	2 375	24	2 194	774
Haapamäen—Elisenvaaran	3 334	29	1 407	3 751
Helsingin—Turun	4 555	623	473	318
Rovaniemen	218	3	174	609
Oulun—Nurmeksen	173	1	30	96
Rauman	457	2	322	189
Jokioisten	477	3	800	100
Loviisan	467	13	41	30
Venäjän rautatiet	1 074	—	107	—
Kaikkiaan	*303 991*	*12 068*	*67 658*	*70 578*
%	*37.43*	*1.48*	*8.33*	*8.69*

niihin on nimittäin tullut lisää, ainakin osaksi yksinkertaisista lipuista, suhteellisesti enimmin 10:tä kilometriä lyhyempiä matkoja. Lopuksi voidaan todeta, että muilla lippulajeilla tehdään jokseenkin pitkiä matkoja.

taulukosta, jossa kunkin radan sisäinen ja koko liikenne on ilmoitettu vinonumeroin.

matkustajain tekemien matkojen luku												Matkoista tehtiin tavallisilla matkustajalipuilla
Haapamäen—Elisenvaaran	Helsingin—Turun	Rovaniemen	Oulun—Nurmeksen	Rauman	Jokioisten	Loviisan	Ruotsin	Venäjän	Yhteensä	Lisäys (+) tai väh. (—) edellisestä vuodesta	%	
23 151	979 483	1 713	1 309	2 943	2 985	3 852	18	3 458	*8 839 762*	— 468 741	— 5.0	8 626 373
556	16 565	35	24	55	79	156	—	—	*343 791*	— 27 388	— 7.4	327 057
3 429	3 941	333	98	826	8 876	229	43	23	*1 261 421*	— 133 042	— 9.5	1 221 242
15 945	674	743	254	435	262	86	1	—	*855 909*	— 17 121	— 2.0	820 924
2 350	519	26 488	1 730	285	126	40	689	—	*849 553*	— 44 948	— 5.0	817 980
17 159	1 395	893	16 172	385	253	249	—	—	*1 358 701*	— 116 476	— 7.9	1 301 263
23 406	668	532	3 306	215	178	128	—	—	*1 818 973*	— 95 991	— 5.0	1 748 600
1 172	189	90	45	6 721	224	36	—	—	*492 760*	— 60 325	— 10.9	475 326
528 857	444	231	343	298	140	53	—	—	*618 300*	— 31 901	— 4.9	597 048
480	*661 779*	31	27	15	99	38	—	—	*1 659 936*	— 51 812	— 3.0	1 633 039
283	36	*53 245*	200	24	9	18	43	—	*77 960*	— 5 249	— 6.3	74 418
533	24	273	*132 607*	15	3	6	—	—	*153 927*	— 10 103	— 6.2	147 521
261	6	31	16	—	23	4	—	—	*11 169*	— 3 541	— 24.1	10 073
127	116	7	5	21	—	16	—	—	*12 681*	— 522	— 4.0	11 572
31	48	5	1	6	15	—	—	—	*4 513*	— 1 151	— 20.3	3 691
—	—	—	—	—	—	—	—	—	—	— 3	—100.0	—
—	—	—	—	—	—	—	—	—	*3 184*	— 104	— 3.2	3 184
617 740	*1 665 887*	*84 650*	*156 137*	*12 244*	*13 272*	*4 911*	*794*	*3 481*	*18 362 540*	*—1 068 418*	*— 5.5*	*17 819 311*

kullakin eri radalla kulkema matka								
Oulun	Savon	Karjalan	Porin	Haapamäen—Elisenvaaran	Helsingin—Turun	Rovaniemen	Oulun—Nurmeksen	Yhteensä
(= 1 000:ta henkilökilometriä)								
5 055	11 529	6 835	1 963	2 408	31 393	173	265	*333 954*
141	214	125	40	50	4 394	3	2	*16 773*
1 075	479	592	627	530	2 114	33	27	*62 673*
3 562	652	299	203	2 707	77	75	46	*52 694*
37 159	1 931	600	123	922	75	1 456	690	*57 180*
1 570	*48 629*	1 998	189	3 611	269	90	1 320	*73 702*
339	1 762	*71 190*	80	4 150	103	54	1 007	*89 081*
285	129	101	*14 453*	301	15	9	4	*20 664*
509	3 179	2 836	148	*20 962*	60	23	64	*36 302*
112	258	125	16	47	*40 560*	3	2	*47 092*
2 452	269	197	13	56	5	*3 462*	295	*7 753*
318	1 472	1 123	5	89	4	27	*5 710*	*9 048*
72	35	51	787	75	—	3	1	*1 994*
28	21	22	19	24	11	1	—	*1 506*
10	22	14	3	2	5	1	1	*609*
—	—	1	—	—	4	—	—	*1 186*
52 687	*70 581*	*86 109*	*18 669*	*35 934*	*79 089*	*5 413*	*9 434*	*812 211*
6.49	*8.69*	*10.60*	*2.30*	*4.42*	*9.74*	*0.67*	*1.16*	*100.00*

Matkustajien *henkilökilometrimäärät valtion eri radoilla* vuonna 1932 ja niiden muutokset edelliseen vuoteen verraten näkyvät seuraavasta taulukosta. Tässä on sitäpaitsi, jakamalla henkilökilometrimäärät ratakilometrien sekä liikennejunien henkilö- ja moottorivaununakselikilometrien[1]) luvulla, osoitettu *henkilöliikenteen suhteellinen vilkkaus* (s. o. montako matkustajaa keskimäärin kuljetettiin radan joka kilometrillä) ja *matkustajien keskimääräinen luku vaununakselia kohden.*

Rata	Tavallisilla matkustajalipuilla ja luottokuljetuslipuilla			Siltä tavallisilla matkustajalipuilla			Henkilökilometriä keskimäärin					
							tavallisilla ja luottokuljetuslipuilla			tavallisilla matkustajalipuilla		
	1 000:ta henkilökilometriä	Lisäys (+) tai vähennys (—) edellisestä vuodesta		1 000:ta henkilökilometriä	Lisäys (+) tai vähennys (—) edellisestä vuodesta		ratakilometriä kohden		matkustaja-, moottori- ja vankivaunujen akselikilometriä kohden	ratakilometriä kohden		matkustaja- ja moottorivaunujen akselikm kohden
		1 000:ta henkilökilometriä	%		1 000:ta henkilökilometriä	%	koko vuonna	päivittäin		koko vuonna	päivittäin	
Helsingin—Hämeenlinnan—Rajajoen	303 991	— 24 649	— 7.5	276 103	— 22 319	— 7.5	378 600	1 034	5.38	343 800	939	4.91
Hangon	12 068	— 1 411	—10.5	10 831	— 1 301	—10.7	72 700	199	3.69	65 200	178	3.33
Turun—Tampereen—Hämeenlinnan	67 658	— 8 783	—11.5	60 942	— 7 903	—11.5	227 800	622	4.58	205 200	561	4.16
Vaasan	70 578	— 7 361	— 9.4	61 940	— 6 453	— 9.4	150 800	412	3.67	132 400	362	3.26
Oulun	52 687	— 6 311	—10.7	47 571	— 5 857	—11.0	79 800	218	3.58	72 100	197	3.25
Savon	70 581	— 8 419	—10.7	59 471	— 8 298	—12.2	94 000	257	4.07	79 200	216	3.47
Karjalan	86 109	— 9 256	— 9.7	74 240	— 8 549	—10.3	97 300	266	4.44	83 900	229	3.85
Porin	18 669	— 2 560	—12.1	16 914	— 2 399	—12.4	113 100	309	4.12	102 500	280	3.77
Haapamäen—Elisenvaaran	35 934	— 3 930	— 9.9	30 272	— 3 567	—10.5	87 400	239	4.23	73 700	201	3.58
Helsingin—Turun	79 089	— 5.899	— 6.9	75 323	— 5 880	— 7.2	401 500	1 097	5.67	382 400	1 045	5.42
Rovaniemen	5 413	— 784	—12.7	4 869	— 793	—14.0	50 100	137	3.43	45 100	123	3.16
Oulun—Nurmeksen	9 434	— 120	— 1.3	7 825	— 394	— 4.8	33 600	92	2.79	27 800	76	2.31
Kaikki valtionradat	812 211	— 79 483	— 8.9	726 301	— 73 713	— 9.2	156 400	427	4.58	139 900	382	4.13
Vuonna 1931	891 694	—126 634	—12 4	800 014	—122 252	—13.3	173 900	476	5.02	156 000	427	4.53

Allaoleva taulukko valaisee henkilöliikenteen viimeaikaisia vaihteluja niillä *eri asemilla*, joilla matkustajien luku on ollut suurin (vrt. liitetauluja 22 ja 38).

Asemat	Yhteensä lähteneiden ja saapuneiden matkustajien tuhatta matkaa							Yhteensä lähteneiden ja saapuneiden matkustajien miljoonaa henkilökilometriä						
	Tavallisilla matkustajalipuilla				Tavallisilla ja luottokuljetuslipuilla			Tavallisilla matkustajalipuilla				Tavallisilla ja luottokuljetuslipuilla		
	1929	1930	1931	1932	1930	1931	1932	1929	1930	1931	1932	1930	1931	1932
Helsinki	8 365	7 267	6 777	6 371	7 398	6 893	6 511	407.4	380.4	333.8	293.8	413.1	358.6	324.8
Oulunkylä	566	458	429	429	459	430	431	4.2	3.5	3.2	3.2	3.6	3.3	3.3
Malmi	2 006	1 631	1 519	1 429	1 635	1 527	1 434	20.6	16.8	15.4	14.5	16.9	15.5	14.6
Tikkurila	1 589	1 388	1 312	1 240	1 394	1 320	1 247	23.0	20.1	19.0	17.7	20.1	19.2	17.8
Korso	496	465	440	464	470	446	469	9.8	9.3	8.8	9.4	9.4	9.0	9.5
Kerava	565	517	468	421	529	483	436	15.3	14.1	12.6	11.4	15.8	14.7	12.9
Hyvinkää	344	318	292	281	326	297	287	15.4	13.3	12.0	11.1	13.7	12.3	11.5
Riihimäki	390	366	336	353	379	351	370	17.0	15.9	14.3	15.2	18.1	16.6	17.6
Hämeenlinna	391	375	351	330	400	381	360	23.2	21.7	19.5	16.8	25.9	24.3	21.5
Lahti	369	354	312	345	373	332	366	31.1	29.3	24.9	21.8	32.4	27.7	24.3
Kouvola	414	424	386	375	437	402	391	17.8	17.2	15.3	14.4	18.5	16.8	15.9
Viipuri	2 690	2 555	2 296	2 109	2 634	2 387	2 201	128.0	117.8	101.3	96.0	134.4	118.2	112.4
Säiniö	642	637	584	515	638	584	515	8.8	8.3	7.6	6.8	8.4	7.7	6.9
Terijoki	321	300	287	262	312	301	276	10.4	9.6	8.5	8.0	12.0	11.0	10.6
Turku	866	781	761	670	808	790	701	71.8	62.1	57.3	51.5	69.3	63.9	58.7
Tampere	1 073	997	923	857	1 041	940	873	76.8	71.5	62.0	55.1	74.3	64.5	58.0
Lempäälä	314	316	301	250	322	303	253	8.0	8.0	7.1	6.1	8.2	7.3	6.3
Seinäjoki	226	212	207	220	222	218	231	12.5	12.0	11.3	11.1	14.6	13.3	12.8
Oulu	290	271	271	242	286	290	259	31.4	30.0	27.0	23.1	35.0	32.4	28.3
Kuopio	289	331	279	233	349	298	252	32.6	31.5	25.9	21.3	36.6	31.7	26.7
Sortavala	260	265	223	205	279	237	219	22.3	22.9	18.1	15.4	25.8	20.7	18.1
Jyväskylä	289	297	262	244	308	269	253	26.8	25.4	21.2	18.4	27.8	22.9	20.7
Espoo	378	339	334	346	339	335	347	7.3	6.5	6.3	6.4	6.5	6.3	6.4
Kauniainen	698	643	622	603	645	627	605	10.7	9.9	9.3	8.8	9.9	9.4	8.9
Pitäjänmäki	818	688	634	603	696	648	613	8.0	6.7	6.2	5.7	6.9	6.4	6.0

[1]) Moottorivaunujen akselikilometreistä on otettu huomioon kaksi kolmasosaa.

Mitä lopuksi tulee erikoisesti *matkailijaliikenteeseen*, tehtiin valtionrautateillä vuonna 1932 kuponki- ja ulkomaisen yhdysliikenteen lipuilla kaikkiaan 36 069 matkaa, siis 12.4 % vähemmän kuin edellisenä vuonna, jolloin vastaava luku oli 41 168. Lippulajin mukaan nämä matkat, joiden kokonaismäärä jo sisältyi aikaisempiin taulukkoihin, jakaantuivat seuraavasti (vrt. myös liitetaulua 28):

Lippulaji	Matkojen luku vuonna 1932				Matkojen luku v. 1931 kaikkiaan	Matkojen luku v. 1930 kaikkiaan
	I luokka	II luokka	III luokka	Kaikkiaan		
Kotimaiset kuponkiliput	—	2 321	8 409	10 730	9 158	11 473
Yhdistettävät »	890	10 075	6 945	17 910	25 213	25 062
Pohjoismainen kiertomatkaliikenne	—	35	54	89	—	—
» yhdysliikenne	2	161	597	760	885	1 014
Suomalais-venäläinen yhdysliikenne	—	4 401	2 167	6 568	5 902	5 058
Saksalais-pohjoismainen »	—	3	5	8	4	7
Suomalais-virolainen »	—	1	3	4	6	5
Kaikki kuponki- ja kansainväliset liput	*892*	*16 997*	*18 180*	*36 069*	*41 168*	*42 619*
S:n ilman seurue-kuponkilippuja	892	16 294	15 773	32 959	37 552	38 417

Tavaraliikenne. Valtionrautateillä kuljetetun rahti- ja pikatavaran yhteenlaskettu painomäärä, joka kolmena edellisenä vuonna on huomattavasti vähentynyt, lisääntyi vuonna 1932 vuoden 1931 vastaavasta luvusta, 8 522 000 tonnista, 8 761 000 *tonniin*, s. o. 239 000 tonnia eli 2.8 %. Samalla piteni näiden lähetysten kulkema matka yhteensä 36 937 000 kilometriä eli 2.6 %, joten *tonnikilometrien* luku vuonna 1932 oli 1 481 051 000.

Edellämainittuihin laskelmiin ei ole otettu paketteja eikä kiitotavaraa. Asemittain laaditusta liitetaulusta 22 nähdään, että *paketteja* kuljetettiin vuonna 1932 kaikkiaan 834 883 kpl. eli 77 270 kpl. enemmän kuin edellisenä vuonna. Tämä lisäys johtuu pakettitariffiin selostusvuonna tehdystä, liikennöitsijöille edulliseksi osoittautuneesta ylimmän painorajan koroittamisesta. Sensijaan väheni vuonna 1932 kuljetettu *kiitotavara* tämän johdosta vastaavasti, nimittäin 147 tonnia alle edellisen vuoden painomäärän, ollen nyt kaikkiaankin vain 1 595 tonnia. Myöskään ei tavaraliikennettä selostavassa tekstissä ole huomioonotettu *valtionrautateiden oman tavaran kuljetusta*, minkä osalta viitataan liitetauluun 29. Sitävastoin sisältyvät näihin varsinaisiin tavaramääriin kuljetustavoista riippumatta kaikki maitolähetykset, jotka ovat eriteltyinä jäljempänä olevassa tekstitaulukossa.

Tonni- ja tonnikilometrimäärien viimeaikaiset vaihtelut selviävät allaolevasta taulukosta:

Vuonna	Kuljetettu tavaraa			Tonnikilometrimäärä		
	Kaikkiaan	Lisäys (+) tai vähennys (—) edellisestä vuodesta		Kaikkiaan	Lisäys (+) tai vähennys (—) edellisestä vuodesta	
	1 000:ta tonnia		%	1 000:ta tonnikilometriä		%
1913	4 934	+ 315	+ 6.8	649 485	+ 53 717	+ 9.0
1920	5 405	+ 1 266	+ 30.6	931 679	+ 315 198	+ 51.1
1923	8 276	+ 1 392	+ 20.2	1 350 592	+ 215 309	+ 19.0
1924	8 171	— 105	— 1.3	1 336 897	— 13 695	— 1.0
1925	8 905	+ 734	+ 9.0	1 442 164	+ 105 267	+ 7.9
1926	10 068	+ 1 163	+ 13.1	1 629 798	+ 187 634	+ 13.0
1927	11 143	+ 1 075	+ 10.7	1 768 546	+ 138 748	+ 8.5
1928	11 479	+ 336	+ 3.0	1 837 309	+ 68 763	+ 3.9
1929	10 707	— 772	— 6.7	1 804 348	— 32 961	— 1.8
1930	9 574	—1 133	—10.6	1 592 327	—212 021	—11.8
1931	8 522	—1 052	—11.0	1 444 114	—148 213	— 9.3
1932	8 761	+ 239	+ 2.8	1 481 051	+ 36 937	+ 2.6

Eri tavaralajien tonnimäärät kunakin vuosista 1928—1932 sekä niiden lisäys tai vähennys selontekovuonna näkyvät seuraavasta taulukosta (vrt. liitetaulua 25):

Tavaralajit	Kuljetettu tavaramäärä 1928	1929	1930	1931	1932	%	Lisäys (+) tai vähennys (—) v:sta 1931 v:een 1932 Tonnia	%
	Tonnia							
Ryhmä I. Maanviljelykseen luettavia tavaralajeja.								
1. Rukiita	97 048	95 636	57 763	49 019	59 059	0.67	+ 10 040	+ 20.48
2. Muuta viljaa	60 501	67 031	62 602	79 602	100 462	1.15	+ 20 860	+ 26.21
3. Jauhoja ja ryynejä	287 974	278 556	223 916	169 151	163 313	1.86	— 5 838	— 3.45
4. Perunoita ja muita juurikasveja	55 869	39 619	34 077	34 431	50 691	0.58	+ 16 260	+ 47.22
5. Heiniä, olkia ja väkirehua	321 072	273 632	243 984	258 691	214 257	2.45	— 44 434	—17.18
6. Maitoa (kaikilla kuljetustavoilla)	198 885	210 038	213 765	218 168	217 261	2.48	— 907	— 0.42
7. Voita	22 504	24 916	25 588	26 775	24 392	0.28	— 2 383	— 8.90
8. Lihaa	52 617	48 465	47 425	46 233	42 048	0.48	— 4 185	— 9.05
9. Turvetta ja turvepehkua	16 498	13 042	10 860	9 000	7 992	0.09	— 1 008	—11.20
10. Lannoitusaineita	260 822	193 606	174 104	156 327	132 475	1.51	— 23 852	—15.26
11. Muita tähän kuuluvia	41 574	41 497	33 652	36 073	42 900	0.49	+ 6 827	+ 18.93
Yhteensä	1 415 364	1 286 038	1 127 736	1 083 470	1 054 850	12.04	— 28 620	— 2.64
Ryhmä II. Puutavaroita.								
12. Lankkuja ja lautoja	1 656 063	1 487 798	1 048 270	874 071	867 575	9.90	— 6 496	— 0.74
13. Parruja, pelkkoja ja hirsiä sekä propseja ja muuta pyöreää puutavaraa	2 980 998	2 530 359	2 342 544	1 923 832	1 937 862	22.12	+ 14 030	+ 0.73
14. Halkoja ja puujätteitä	1 172 960	1 274 282	1 091 999	1 023 907	1 057 157	12.07	+ 33 250	+ 3.25
15. Muita puutavaroita	304 929	256 883	228 801	181 220	169 496	1.94	— 11 724	— 6.92
Yhteensä	6 114 950	5 549 322	4 711 614	4 003 030	4 032 090	46.03	+ 29 060	+ 0.72
Ryhmä III. Eri teollisuuksiin luettavia tavaralajeja.								
16. Paperiteollisuuteen luettavia	976 099	1 055 858	1 065 947	1 204 373	1 402 200	16.01	+ 197 827	+ 16.43
17. Malmeja, kiviä, kalkkia ja sementtiä	524 764	538 899	488 507	407 160	439 489	5.02	+ 32 329	+ 7.94
18. Soraa ja muita maalajeja	275 928	244 114	306 851	126 638	123 765	1.41	— 2 873	— 2.27
19. Hiiliä	403 689	416 998	467 145	424 383	412 109	4.71	— 12 274	— 2.29
20. Metalliteollisuuteen luettavia	343 972	318 098	253 986	192 425	229 560	2.62	+ 37 135	+ 19.30
21. Tiiliä	344 424	251 292	200 965	217 717	172 936	1.97	— 44 781	— 20.57
22. Kehruuaineita, lankoja, köysiä, kankaita ja vaatetusesineitä	45 353	43 461	34 974	34 954	30 886	0.35	— 4 068	—11.64
23. Vuotia ja nahkoja	24 827	20 017	20 404	16 822	18 760	0.21	+ 1 938	+ 11.52
24. Kemikaalioita	163 368	159 444	143 683	131 726	156 063	1.78	+ 24 337	+ 18.48
25. Öljyjä, tervoja, asfalttia ja valaistusaineita	131 671	129 843	118 095	108 646	105 311	1.20	— 3 335	— 3.07
26. Muita tähän kuuluvia	123 788	118 220	119 068	95 774	91 936	1.05	— 3 838	— 4.01
Yhteensä	3 357 883	3 296 244	3 219 625	2 960 618	3 183 015	36.33	+ 222 397	+ 7.51
Ryhmä IV. Ravinto- ja nautintoaineita, paitsi I ryhmään luettavia.								
27. Kaloja	13 098	11 951	11 073	9 999	12 980	0.15	+ 2 981	+ 29.81
28. Suolaa	63 160	59 120	59 123	59 670	70 339	0.80	+ 10 669	+ 17.88
29. Siirtomaantavaroita	109 653	120 560	119 475	98 097	90 414	1.03	— 7 683	— 7.83
30. Juomia	18 433	19 656	18 812	12 828	17 815	0.21	+ 4 987	+ 38.88
31. Muita tähän kuuluvia	40 310	30 667	21 542	23 054	22 146	0.25	— 908	— 3.94
Yhteensä	244 654	241 954	230 025	203 648	213 694	2.44	+ 10 046	+ 4.93
Ryhmä V. Muita tavaralajeja Poikkeusluokkiin luettavia tavaroita.	218 553	209 187	175 266	173 911	186 657	2.13	+ 12 746	+ 7.33
Pikatavaraa (paitsi muihin poikkeusluokkiin ja maitoryhmään luettavaa)	81 171	75 709	62 257	54 177	46 785	0.53	— 7 392	—13.64
Muuttotavaraa	15 676	15 736	14 090	12 727	10 886	0.13	— 1 841	—14.47
Sotilastavaraa (luotolla)	26 484	29 901	29 566	28 229	29 722	0.34	+ 1 493	+ 5.29
Läpikulkutavaraa	4 110	3 228	3 472	1 840	2 861	0.03	+ 1 021	+ 55.49
Kaikkiaan	11 478 845	10 707 319	9 573 651	8 521 650	8 760 560	100.00	+ 238 910	+ 2.80

Tämän mukaan muodosti vuonna 1932, kuten aikaisemminkin, erilainen puutavara suurimman tavararyhmän, tehden yhteensä 46.0 % (edellisenä vuonna 47.0 %) *kaikesta rahti- ja pikatavarasta.* Valmistettua ja valmistamatonta puutavaraa oli 33.9 % (35.0 %) ja polttopuita 12.1 % (12.0 %). Muihin teollisuuksiin luettavista tavaroista, joita oli 36.3 % (34.7 %), teki puuvanuke ja paperi huomattavimman osan eli 16.0 % (14.1 %) rahti- ja pikatavaran kokonaismäärästä. Maataloustuotteisiin- ja tarpeisiin kuuluvaa tavaraa oli 12.0 % (12.7 %). Pikatavaran kuljetuksia oli selontekovuoden tonnimäärästä vain 0.5 % (edellisenä vuonna 0.6 %).

Vuoteen 1931 verrattuna on lautojen ja lankkujen tonniluku alentunut, mutta varsinkin paperiteollisuuden raaka-aineen ja valmisteiden kuljetus kasvanut. Niinikään ovat lisääntyneet metallitavarain, nahkojen ja kemikaalioiden lähetykset, mutta m. m. tiilien kuljetukset ovat vähentyneet. Maataloustavaroista kasvoivat viljan ja juurikasvien tonnimäärät, kun taas maidon ja lannoitusaineiden pienenivät. Ravinto- ja nautintoaineita käsittävässä rahtitavarain ryhmässä on kaloja, suolaa ja juomatavaroita mennyt enemmän kuin ennen. Varsinainen pikatavara on sitävastoin huomattavasti jäänyt jälkeen edellisen vuoden vastaavasta painomäärästä.

Sen mukaan, miltä *radalta* tavara lähetettiin, edellä ilmoitetut tavaramäärät jakaantuivat vuonna 1932 pääryhmittäin seuraavalla tavalla (vrt. liitetaulua 25):

Rata	Vuonna 1932							Vuonna 1931 kaikkiaan
	Tavararyhmä					Poikkeusluokat	Kaikkiaan	
	I	II	III	IV	V			
	Tonnia							
Helsingin—Hämeenlinnan—Rajajoen	345 034	789 939	845 157	84 081	9 552	41 424	2 115 187	2 123 638
Hangon	47 858	69 757	163 783	13 183	1 014	4 576	300 171	335 414
Turun—Tampereen—Hämeenlinnan	138 524	176 643	190 363	19 946	3 797	12 726	541 999	572 016
Vaasan	113 766	297 380	148 183	17 923	2 637	3 400	583 289	570 769
Oulun	77 758	212 701	150 760	21 943	4 452	5 129	472 743	467 716
Savon	111 593	747 039	598 471	24 021	3 110	5 528	1 489 762	1 398 561
Karjalan	55 331	1 027 345	688 925	5 310	3 698	6 703	1 787 312	1 679 663
Porin	32 064	114 959	193 414	7 692	895	1 954	350 978	364 082
Haapamäen—Elisenvaaran	19 045	358 605	150 247	2 893	1 672	2 701	535 163	541 703
Helsingin—Turun	77 073	53 610	26 245	1 886	688	3 567	163 069	179 189
Rovaniemen	4 435	9 307	891	225	410	223	15 491	16 256
Oulun—Nurmeksen	3 486	81 299	5 655	214	854	209	91 717	58 458
Yksityiset sekä Ruotsin ja Venäjän rautatiet	28 883	93 506	20 921	14 377	153 878	2 114	313 679	214 185
Kaikkiaan	1 054 850	4 032 090	3 183 015	213 694	186 657	90 254	8 760 560	8 521 650

Tähänastisissa taulukoissa on kaikki *maitolähetykset* luettu rahtitavaraan (I pääryhmään) katsomatta siihen, että maitoa on kuljetettu myös pikatavarana ja lipuilla sekä liikennöitsijöille määräajaksi vuokratuissa maitovaunuissa. Seuraava taulukko osoittaa sitävastoin, minkä verran jokaista maidonlähetystapaa on käytetty kullakin radalla.

Rata	Vuonna 1932					Vuonna 1931 kaikkiaan
	Lipuilla	Rahtitavarana	Pikatavarana	Vuokravaunuissa	Kaikkiaan	
	Tonnia maitoa					
Helsingin—Hämeenlinnan—Rajajoen	9 690	43 607	4 418	8 852	66 567	65 990
Hangon	202	19 002	334	—	19 538	19 085
Turun—Tampereen—Hämeenlinnan	2 044	5 804	15 118	240	23 206	21 931
Vaasan	1 062	643	2 224	—	3 929	4 240
Oulun	2 482	3 922	4 685	1 102	12 191	13 406
Savon	3 017	9 376	2 913	3 241	18 547	18 524
Karjalan	6 292	3 443	1 322	4 702	15 759	16 714
Porin	144	6 155	204	2 731	9 234	9 249
Haapamäen—Elisenvaaran	3 255	5 123	353	—	8 731	9 571
Helsingin—Turun	809	30 641	2 924	245	34 619	33 952
Rovaniemen	235	2 949	3	—	3 187	3 974
Oulun—Nurmeksen	57	419	242	1 035	1 753	1 532
Kaikki valtionradat	29 289	131 084	34 740	22 148	217 261	218 168

Eri kuukausien osalle edellä ilmoitetut maitomäärät jakaantuivat seuraavasti:

Kuukausi	Vuonna 1932					Vuonna 1931 kaikkiaan
	Lipuilla	Rahti-tavarana	Pika-tavarana	Vuokra-vaunuissa	Kaikkiaan	
	Tonnia maitoa					
Tammikuu	2 584	11 941	3 143	1 937	19 605	19 463
Helmikuu	2 483	11 014	3 147	1 776	18 420	18 438
Maaliskuu	2 707	11 688	3 227	2 087	19 709	20 489
Huhtikuu	2 861	12 655	3 341	1 936	20 793	21 200
Toukokuu	2 661	12 206	3 016	1 990	19 873	19 516
Kesäkuu	2 696	11 785	2 743	1 985	19 209	18 429
Heinäkuu	2 336	9 914	2 763	1 939	16 952	16 570
Elokuu	2 102	9 548	2 689	1 818	16 157	15 972
Syyskuu	2 423	10 771	2 842	1 881	17 917	16 984
Lokakuu	2 224	9 556	2 478	1 760	16 018	16 626
Marraskuu	1 974	9 463	2 528	1 508	15 473	16 413
Joulukuu	2 238	10 543	2 823	1 531	17 135	18 068

Täysin vaunukuormin kuljetettiin valtionrautateillä vuonna 1932, lukuunottamatta yksityisiltä rautateiltä saapuneita lähetyksiä, joista ei ole saatu erikseen vaunukuormia ja kappaletavaraa koskevia tietoja, yhteensä 7 749 467 tonnia rahti- ja pikatavaraa eli 90.1 % koko vastaavasta tavaraliikenteestä; siten tuli kappaletavaran osalle vain 1 011 093 tonnia eli 9.9 %. Seuraavasta taulukosta näkyy, paljonko tavaraa eri radoilla vuosina 1928—1932 lähetettiin vaunukuormin sekä montako prosenttia se oli kaiken lähetetyn tavaran painosta.

Rata	Täysin vaunukuormin lähetetty, tonnia					% kaiken lähetetyn tavaran painosta				
	1928	1929	1930	1931	1932	1928	1929	1930	1931	1932
Helsingin—Hämeenlinnan—Rajajoen	2 513 286	2 143 934	1 964 867	1 791 697	1 810 865	84.2	82.7	83.1	84.4	85.6
Hangon	346 656	370 076	247 214	290 359	257 850	88.9	87.9	86.6	86.6	85.9
Turun—Tampereen—Hämeenlinnan	717 947	585 031	428 832	450 209	430 477	81.9	79.6	77.4	78.7	79.4
Vaasan	673 099	593 729	516 109	512 300	529 188	89.2	87.4	88.5	89.8	90.7
Oulun	574 621	526 763	467 360	399 414	410 701	86.6	86.2	86.0	85.4	86.9
Savon	1 933 895	1 772 658	1 871 830	1 314 369	1 414 314	94.8	94.5	95.5	94.0	94.9
Karjalan	2 026 667	2 019 122	1 935 733	1 612 259	1 722 246	95.9	95.7	99.9	96.0	96.4
Porin	415 169	384 610	352 018	324 055	316 051	89.6	89.0	88.9	89.0	90.0
Haapamäen—Elisenvaaran	705 357	705 753	554 106	487 391	497 048	93.6	93.6	92.6	90.0	92.9
Helsingin—Turun	149 146	128 127	100 864	122 027	105 628	69.7	66.8	62.6	68.1	64.8
Rovaniemen	18 037	15 240	10 190	9 412	9 869	71.3	67.7	58.6	57.9	63.7
Oulun—Nurmeksen	—	—	—	51 175	87 127	—	—	—	87.5	95.0
Ruotsin rautatiet	469	1 060	514	28	420	60.5	82.9	77.9	21.9	90.7
Venäjän rautatiet	27 662	117 809	34 961	75 561	157 683	98.7	99.7	99.3	99.7	99.8
Kaikkiaan	10 102 011	9 363 912	8 484 598	7 440 256	7 749 467	89.3	88.8	89.9	88.8	90.1

Kaiken rahti- ja pikatavaran vuonna 1932 suorittamat *tonnikilometrimäärät valtion eri radoilla* ja niiden muutokset edelliseen vuoteen verraten selviävät seuraavasta taulukosta. Tässä on sen ohessa, jakamalla tonnikilometrimäärät ratakilometri- ja tavaravaununakselikilometriluvuilla, osoitettu *tavaraliikenteen suhteellinen vilkkaus* (s. o. montako tonnia keskimäärin kuljetettiin radan joka kilometrillä) sekä *keskimääräinen kuormitus* kutakin liikennejunain tavaravaununakselia kohden (tässäkin järjestelyjunat laskettu liikennejunien joukkoon).

Rata	Kaikkiaan 1 000:ta tonnikilometriä	Lisäys (+) tai vähennys (—) edellisestä vuodesta		Tonnikilometriä keskimäärin		
		1 000:ta tonnikm	%	ratakilometriä kohden		tavaravaununakselikilometriä kohden
				Koko vuonna	Päivittäin	
Helsingin—Hämeenlinnan—Rajajoen ...	341 320	+ 14 986	+ 4.6	425 056	1 161	2.69
Hangon ...	52 966	— 2 857	— 5.1	319 072	871	2.55
Turun—Tampereen—Hämeenlinnan	96 049	— 1 401	— 1.4	323 397	883	2.33
Vaasan ...	108 796	— 9 571	— 8.1	232 470	635	2.14
Oulun ...	69 678	— 12 132	—14.8	105 572	288	2.06
Savon ...	262 713	+ 15 518	+ 6.3	349 817	955	3.06
Karjalan ...	360 156	+ 22 111	+ 6.5	406 955	1 111	3.39
Porin ...	37 870	— 2 071	— 5.2	229 515	627	2.42
Haapamäen—Elisenvaaran ...	87 702	+ 2 187	+ 2.6	213 386	583	3.01
Helsingin—Turun ...	27 320	— 520	— 1.9	138 680	378	1.88
Rovaniemen ...	3 786	— 648	—14.6	35 055	95	1.29
Oulun—Nurmeksen ...	32 695	+ 11 335	+ 53.1	116 352	317	3.39
Kaikki valtionradat	1 481 051	+ 36 937	+ 2.6	285 256	779	[1]) 2.75
Vuonna 1931 ...	1 444 114	—148 213	— 9.3	279 164	765	[2]) 2.73

Kunkin radan sisäisen, muille radoille *lähteneen* ja muilta radoilta *saapuneen* tavaraliikenteen tonnimäärät lisääntyivät tai vähenivät vuoteen 1931 verraten seuraavasti:

Rata	Sisäinen liikenne		Muille radoille lähtenyt liikenne		Koko lähtenyt liikenne		Muilta radoilta saapunut liikenne	
	Lisys (+) tai vähennys (—) vuodesta 1931 vuoteen 1932							
	Tonnia	%	Tonnia	%	Tonnia	%	Tonnia	%
Helsingin—Hämeenlinnan —Rajajoen ...	— 40 839	— 3.4	+ 33 734	+ 4.0	— 7 105	— 0.3	+ 42 904	+ 3.3
Hangon ...	+ 11 276	+ 10.3	— 46 286	— 20.5	— 35 010	— 10.5	— 16 107	— 5.2
Turun—Tampereen—Hämeenlinnan ...	+ 5 599	+ 2.5	— 19 751	— 6.8	— 14 152	— 2.7	+ 9 810	+ 3.9
Vaasan ...	— 1 122	— 0.3	+ 11 964	+ 4.9	+ 10 842	+ 1.8	— 6 428	— 3.3
Oulun ...	— 1 113	— 0.4	+ 7 543	+ 4.7	+ 6 430	+ 1.4	— 13 431	— 5.4
Savon ...	+ 164 195	+ 20.5	— 73 943	— 12.2	+ 90 252	+ 6.4	+ 135 934	+ 23.2
Karjalan ...	+ 29 921	+ 3.8	+ 74 663	+ 7.9	+ 104 584	+ 6.0	+ 119 297	+ 28.1
Porin ...	— 31 443	—12.7	+ 4 760	+ 3.4	— 26 683	— 6.7	— 40 433	—21.2
Haapamäen—Elisenvaaran	— 2 656	— 2.3	— 4 999	— 1.2	— 7 655	— 1.4	— 16 878	— 7.3
Helsingin—Turun ...	— 14 905	—22.0	+ 811	+ 0.6	— 14 094	— 7.0	— 17 779	—10.7
Rovaniemen ...	— 113	— 2.9	— 704	— 5.6	— 817	— 5.3	— 5 692	—16.9
Oulun—Nurmeksen ...	+ 11 356	+ 57.1	+ 21 468	+ 56.2	+ 32 824	+ 56.5	— 3 638	—15.5
Yksityiset rautatiet ...	—	—	+ 17 004	+ 12.3	+ 17 004	+ 12.3	— 20 348	— 8.8
Ruotsin rautatiet ...	—	—	+ 335	+ 261.7	+ 335	+ 261.7	— 3 136	—33.7
Venäjän rautatiet ...	—	—	+ 82 155	+ 108.4	+ 82 155	+ 108.4	— 55 321	—78.9
Kaikkiaan	+ 130 156	+ 3.1	+ 108 754	+ 2.5	+ 238 910	+ 2.8	+ 108 754	+ 2.5

Yksityiset rautatiet sekä Ruotsin ja Venäjän rautatiet on tässä, samoinkuin monissa muissakin teksti- ja vastaavissa liitetauluissa, merkitty valtionrautateiden omien ratojen yhteyteen, joten niiltä »lähtenyt liikenne» osoittaa puheenaolevilta vierailta rautateiltä yhdysliikenteessä tänne tulleita ja »saapunut liikenne» taas niille valtionrautateiltä menneitä tonnimääriä. Mitä selontekovuotta koskeviin lukuihin tulee, näyttävät ne juuri sanotussa yhdysliikenteessä suhteellisen suuria vaihteluja. Etenkin tavarain tuonti ulkomailta on, prosenttilukujen valossa katsottuna, lisääntynyt huomattavasti, kun taas vähäinen vientimme on entisestäänkin pienentynyt. Suurimmat lisäykset omien ratojen keskinäisessä tavaraliikenteessä ovat havaittavissa uudella Oulun—Nurmeksen välillä, jolta lähtenyt samoinkuin radan sisäinenkin liikenne on kasvanut yli 50 %. Niinikään on Savon ja Karjalan radoille saapuneessa ja niiden sisäisessäkin tavaraliikenteessä ollut nousua edellisestä vuodesta, muiden ratojen vähäisempiä liikenteenmuutoksia mainitsematta.

[1]) Järjestelyjunien vaununakselikilometrejä huomioonottamatta 3.07.
[2]) » » » 3.06.

Eri ratojen välisen ja niiden sisäisen liikenteen tonnimäärät selviävät seuraavasta taulukosta:

Lähetysrata	Kullekin eri radalle						
	Helsingin—Hämeenlinnan—Rajajoen	Hangon	Turun—Tampereen—Hämeenlinnan	Vaasan	Oulun	Savon	Karjalan
	Tonnia						
Helsingin—Hämeenlinnan—Rajajoen	*1 167 369*	60 274	88 212	20 075	20 898	226 484	306 946
Hangon	85 401	*120 243*	23 056	5 700	8 343	14 649	7 391
Turun—Tampereen—Hämeenlinnan	68 828	19 753	*231 858*	10 126	13 882	13 366	18 576
Vaasan	42 455	11 466	40 034	*344 154*	40 200	14 453	11 710
Oulun	18 259	11 874	4 181	18 842	*300 301*	81 100	4 391
Savon	154 757	53 352	13 035	14 921	90 561	*965 099*	61 615
Karjalan	753 316	72 980	6 348	3 356	5 920	110 857	*818 886*
Porin	29 473	14 546	12 957	7 583	2 549	6 765	3 536
Haapamäen—Elisenvaaran	72 675	17 790	34 461	103 207	3 316	142 523	28 993
Helsingin—Turun	67 724	16 070	16 401	1 769	1 301	6 778	16 355
Rovaniemen	218	17	74	116	10 784	63	47
Oulun—Nurmeksen	1 843	147	94	276	35 003	12 761	3 304
Rauman	6 750	4 524	2 114	2 803	833	2 007	862
Jokioisten	4 164	749	11 155	634	538	438	390
Loviisan	7 857	1 855	452	208	71	7 780	565
Karhulan	3 953	6 544	386	45	84	55 707	306
Ruotsin rautatiet	25	—	15	29	390	—	—
Venäjän rautatiet	35 846	640	6 323	1 286	1 232	25 599	79 316
Kaikkiaan	*2 520 913*	*412 824*	*491 156*	*535 130*	*536 206*	*1 686 429*	*1 363 189*

Edellä esitetyn liikenteen *tonnikilometrimäärät* olivat seuraavat:

Lähetysrata	Tavaratonnien yhteeensä			
	Helsingin—Hämeenlinnan—Rajajoen	Hangon	Turun—Tampereen—Hämeenlinnan	Vaasan
	1000:ta kilometriä			
Helsingin—Hämeenlinnan—Rajajoen	*147 608*	5 000	14 015	9 352
Hangon	9 731	*15 909*	3 036	3 398
Turun—Tampereen—Hämeenlinnan	17 901	1 537	*41 308*	6 789
Vaasan	5 515	1 425	9 566	*49 641*
Oulun	2 504	1 752	2 974	11 498
Savon	37 102	7 681	2 427	2 412
Karjalan	65 118	9 497	1 156	615
Porin	6 144	1 933	6 040	2 317
Haapamäen—Elisenvaaran	9 447	2 550	8 951	20 406
Helsingin—Turun	7 483	3 600	2 005	842
Rovaniemen	24	2	31	85
Oulun—Nurmeksen	308	21	37	102
Rauman	1 484	646	1 426	695
Jokioisten	816	44	1 748	358
Loviisan	1 810	333	89	51
Karhulan	2 096	941	227	8
Ruotsin rautatiet	3	—	4	16
Venäjän rautatiet	26 226	95	1 009	211
Kaikkiaan	*341 320*	*52 966*	*96 049*	*108 796*
%	*23.05*	*3.58*	*6.48*	*7.35*

[1]) Eri radoilta lähetettyjen tavarain kokonaismäärät eivät tässä taulukossa ole samat kuin sivulle 23 otetuko lähtenyt liikenne merkittiin kulloinkin sen radan kohdalle, johon nämä asemat virallisesti kuuluvat, kun taas

saapuneen tavaran määrä

Porin	Haapamäen—Elisenvaaran	Helsingin—Turun	Rovaniemen	Oulun—Nurmeksen	Rauman	Jokioisten	Loviisan	Karhulan	Ruotsin	Venäjän	Yhteensä [1]
Tonnia											
24 703	30 413	52 651	2 261	2 922	6 335	1 651	8 719	15 925	16	3 511	*2 039 365*
4 380	5 580	21 089	224	194	982	629	1 477	26	—	—	*299 364*
41 581	5 762	47 135	977	242	13 144	10 458	1 314	2 296	243	1 035	*500 576*
45 395	18 291	6 553	5 087	1 242	15 866	120	481	34	952	—	*598 493*
1 268	1 503	207	15 198	4 506	3 939	24	166	21	4 260	—	*470 040*
2 835	84 633	8 411	676	6 101	828	448	1 639	36 009	26	1 597	*1 496 543*
2 005	52 138	890	1 424	2 773	549	580	205	652	5	8 462	*1 841 346*
223 957	3 891	1 475	268	43	62 987	221	442	75	4	—	*370 772*
3 557	*111 077*	5 338	183	847	8 469	46	158	4 478	—	—	*537 118*
1 035	800	*52 780*	223	57	1 787	2 949	569	154	—	—	*186 752*
5	22	12	*3 805*	8	1	—	2	—	441	—	*15 615*
—	4 757	1	1 079	*31 237*	1	—	3	11	228	152	*90 897*
21 843	1 169	207	23	24	—	39	23	50	—	—	*43 271*
422	324	1 978	35	16	132	—	47	20	—	—	*21 042*
76	86	823	71	63	18	11	—	379	—	—	*20 315*
161	1 213	64	—	13	2 163	4	1	—	—	—	*70 644*
—	—	—	3	—	1	—	—	—	—	—	*463*
778	2 921	1 782	247	831	233	474	426	10	—	—	*157 944*
374 001	*324 580*	*201 396*	*31 784*	*51 119*	*117 435*	*17 654*	*15 672*	*60 140*	*6 175*	*14 757*	*8 760 560*

kullakin eri radalla kulkema matka

Oulun	Savon	Karjalan	Porin	Haapamäen—Elisenvaaran	Helsingin—Turun	Rovaniemen	Oulun—Nurmeksen	Yhteensä
(= 1000:ta tonnikilometriä)								
5 202	17 282	40 042	2 479	4 482	6 277	234	632	*252 605*
2 242	1 775	1 111	394	424	5 471	23	14	*43 528*
4 556	1 092	2 377	2 450	1 248	3 734	100	16	*83 108*
10 617	2 705	1 601	4 372	8 795	73	511	154	*94 975*
35 997	21 882	673	555	1 806	4	1 476	13 220	*94 341*
6 472	*164 755*	7 888	334	17 426	124	69	6 987	*253 677*
462	6 143	*284 365*	199	11 510	14	151	2 702	*381 932*
860	519	278	*21 634*	855	33	28	38	*40 679*
449	35 286	6 889	1 305	*38 684*	36	18	192	*124 213*
439	435	2 057	275	151	*11 389*	24	5	*28 705*
650	21	23	1	2	—	*1 000*	30	*1 869*
1 050	6 803	1 321	—	295	—	112	*8 313*	*18 362*
273	124	95	3 487	385	8	2	2	*8 627*
170	38	46	52	60	63	4	1	*3 400*
15	518	80	6	6	41	8	26	*2 983*
9	1 555	69	214	66	1	—	13	*5 199*
90	—	1	—	—	—	—	1	*115*
125	1 780	11 240	113	1 507	52	26	349	*42 733*
69 678	*262 713*	*360 156*	*37 870*	*87 702*	*27 320*	*3 786*	*32 695*	*1 481 051*
4.70	*17.74*	*24.32*	*2.56*	*5.92*	*1.84*	*0.25*	*2.21*	*100.00*

tussa, tavaroiden pääryhmiä esittävässä taulukossa, koska siinä ratojen yhtymäpaikoissa sijaitsevien asemien tässä liikenne on jaettu niiden eri ratojen kesken, joilla se tosiasiallisesti on kulkenut.

Liikennepaikoittain on tavarankuljetus selostettu liitetauluissa 22, 25 ja 26, joista kahdessa viimeksimainitussa nähdään sekä lähtenyt että saapunut tonnimäärä vielä tavaralajeittainkin. Samoin näkyy eri liikennepaikkojen suhteellista merkitystä osoittavasta taulusta 38 asemien välinen järjestys myöskin tavarankuljetuksen suuruuden, nimittäin tonnikilometrien ja tavaraliikennetulojen kannalta katsottuna. Seuraavassa taulukossa taas tarkastellaan tavaraliikenteen laajuutta ja vaihteluja viiden viime vuoden aikana *tärkeimmissä tavaraliikennekeskuksissa*, jollaisia tosiasiallisesti suurimpien asutus-, satama- ja tehdasseutujen allamainitut itsenäiset ja niiden alaiset epäitsenäiset liikennepaikat yhteisesti muodostavat.

Liikennekeskukset	Yhteensä lähetettyä ja saapunutta tavaraa, tuhatta tonnia					Yhteensä lähetetyn ja saapuneen tavaran miljoonaa tonnikilometriä				
	1928	1929	1930	1931	1932	1928	1929	1930	1931	1932
Helsinki, Katajanokka, Länsisatama, Sörnäinen, Vallila ja Pasila.	1 988	1 564	1 281	1 354	1 254	351.4	286.4	231.1	229.2	215.5
Lahti ja Vesijärvi	307	273	234	205	181	35.2	31.8	27.1	21.9	21.5
Lappeenranta ja Rapasaaren satama	236	257	204	187	220	36.7	46.4	32.7	32.3	37.3
Viipuri satamineen	1 075	1 018	922	827	960	140.8	140.6	126.6	106.2	132.4
Koivisto	244	193	223	173	177	35.7	31.2	37.3	28.0	29.3
Makslahti	369	245	161	95	91	87.6	58.9	41.4	22.7	21.5
Uuras	340	297	275	227	243	74.6	75.5	74.9	67.3	71.6
Hanko	176	272	82	319	328	51.6	82.5	19.3	113.7	99.3
Kirkniemi	182	186	130	119	109	25.1	26.3	21.8	19.3	19.6
Turku satamineen	614	566	395	447	465	115.1	117.5	70.9	92.3	90.6
Tampere ja Lielahti	635	547	449	473	383	102.5	93.5	73.2	76.1	58.2
Vaasa ja Vaskiluoto	382	337	280	258	319	66.8	61.7	48.2	42.6	42.8
Mänttä	—	117	162	159	147	—	15.9	29.8	27.3	22.5
Oulu ja Toppila	283	236	231	219	290	35.9	31.9	32.7	34.4	39.7
Kokkola ja Ykspihlaja	378	319	313	208	143	59.7	52.1	51.5	31.3	21.9
Kajaani	214	185	160	165	200	81.5	70.5	53.3	53.4	44.5
Kuopio	191	194	264	77	84	48.2	47.1	33.4	19.9	20.6
Iisvesi	219	242	210	156	198	46.9	52.9	48.3	36.7	46.9
Harju ja Voikka	232	204	271	210	283	39.9	33.2	41.3	33.3	43.3
Kymintehdas	261	245	295	268	277	36.2	32.4	41.1	34.3	34.7
Hamina	229	189	136	74	58	47.6	41.8	29.8	14.8	12.2
Kotka	1 180	1 173	1 212	904	1 105	242.8	246.2	249.4	169.6	197.1
Lieksa	102	116	125	131	116	44.1	49.3	51.0	41.9	38.9
Suojärvi	201	302	176	147	139	42.7	72.1	46.8	38.7	23.6
Sortavala satamineen	176	182	143	82	47	31.7	28.7	21.7	12.4	8.3
Käkisalmi	75	92	114	245	372	8.3	11.1	17.2	44.8	82.2
Vuoksenniska	219	326	316	261	271	21.4	36.8	34.7	34.0	37.4
Enso	380	561	635	654	594	44.9	85.3	91.4	113.0	107.2
Pori ja Mäntyluoto	418	390	378	327	304	48.6	45.3	40.7	36.5	36.6
Varkaus	260	275	263	228	234	59.3	68.0	67.1	62.9	61.3
Suolahti	156	184	150	129	112	39.0	44.6	44.1	35.1	30.3
Jyväskylä	173	175	134	123	106	33.1	36.6	29.1	26.1	23.4

Edelliseen vuoteen verrattuna on siis Helsingin kaikkien rautatieliikennepaikkojen yhteinen lähetetyn ja saapuneen tavaran tonnimäärä pienentynyt. Samoin on käynyt myöskin Tampereella, kuten taulukosta näkyy. Turussa ja Hangossa on sentään huomattavissa jonkin verran lisäystä. Molemmat Pohjanmaan suurimmat asemat, Vaasa ja Oulu satamineen, ovat hyvin ylittäneet edellisen vuoden tavaraliikenteensä, kun taas Kokkola ja Ykspihlaja ovat jääneet niistä jälkeen. Eniten ovat tonnimäärät lisääntyneet Kotkassa, mikä on luonnollinen seuraus siitä, että tavaraliikenne on vilkastunut järjestään kaikilla Savon radan huomattavimmilla puutavara- ja tehdaskeskusten asemilla. Vain Haminan liikenne, joka vuosi vuodelta on supistunut, on selontekovuonnakin jäänyt entistä paljon vähäisemmäksi. Karjalassa ovat vastaavat tonniluvut kasvaneet varsinkin Viipurin, Lappeenrannan ja Käkisalmen liikennekeskuksissa, mutta pienentyneet tällä kertaa Lieksassa, Suojärvellä ja Ensossa; Sortavalan tavaraliikenne on jatkuvasti heikentynyt.

Liitetaulussa 27 ja sen perusteella laaditussa, edempänä olevassa tekstitaulukossa on tavaraliikenne ryhmitetty myöskin *kuljetusmatkan* mukaan. Tarkasteltaessa tätä jakaantumista osoit-

tavia suhdelukuja ja verrattaessa niitä edellisen vuoden vastaaviin keskimääriin huomataan, että enintään 100 km kulkeneita tavaroita oli selontekovuonna 47.1 % (1931 46.7 %) koko tonnimäärästä, etäisyysryhmissä 101—200 km tämä suhde oli 19.7 % (20.4 %), välimatkoilla 201—300 km 13.9 % (13.5 %) ja kuljetusmatkaryhmässä 301—400 km 9.9 % (10.3 %), kun taas 401—500 km:n pituisilla matkoilla kuljetettiin enää vain 5.0 % (5.0 %) ja yli 500 km:n väleillä 4.4 % (4.1 %) kaikista lähetyksistä. Tonnikilometrien vastaavat suhdeluvut olivat vuonna 1932 (1931) 12.3 (12.5), 17.0 (17.6), 20.1 (19.8), 20.4 (21.1), 13.2 (13.1) ja 17.0 (15.9) %.

Yllämainitusta liitetaulusta näkyvät sitäpaitsi eri tavaralajien kulkemat keskimatkat. Siitä huomataan, että varsinaisesta rahtitavarasta on voi selontekovuonnakin kulkenut kaikkein pisimmän matkan, nimittäin 345 (363) km, mikä siis kuitenkin on edellisen vuoden vastaavaa kilometrilukua huomattavasti pienempi. Sensijaan on lyhin keskimatka, joka edelleenkin oli soralla ja muilla maalajeilla, vähän pidentynyt, ollen nyt 44 (38) km. Lautojen ja lankkujen kuljetusta tapahtui keskimäärin 194 (195) km, hirsien 151 (158) km ja halkojen 123 (110) km pitkillä välimatkoilla. Pikatavaraa lähetettiin 235 (237) km:n ja maitoa kaikilla kuljetustavoilla likimäärin 57 (54) km:n päähän.

Nämä keskimatkat on otettu myöskin allaolevaan tekstitaulukkoon yhdistettyinä tavaroiden eri pääryhmien mukaan. Ensimmäisessä eli maanviljelykseen luettavien tavaralajien ryhmässä keskimääräinen kuljetusmatka on jonkin verran pidentynyt, mutta kaikissa muissa pääryhmissä lyhentynyt, niin että kaiken tavaran yhteinen keskikuljetuspituus on selontekovuonna sama, 169 km, kuin vuonna 1931.

Kuljetusmatka, km	Tavararyhmä I	II	III	IV	V	Poikkeusluokat	Kaikkiaan	% koko määrästä	Tuhatta tonnikilometriä	% koko määrästä	Keskikuljetuspituus, km
	Tonnia										
1— 10	82 546	219 471	219 960	35 653	58 726	1 104	617 460	7.05	3 357	0.23	5
11— 20	114 999	293 560	167 983	8 607	5 260	1 949	592 358	6.76	9 298	0.63	16
21— 30	56 756	232 745	106 743	4 946	2 616	2 539	406 345	4.64	10 440	0.70	26
31— 40	63 033	207 459	134 577	5 137	5 025	2 938	418 169	4.77	15 055	1.02	36
41— 50	41 031	211 792	37 923	4 979	1 531	2 960	300 216	3.43	13 763	0.93	46
51— 60	55 751	168 317	164 659	9 426	5 162	4 793	408 108	4.66	22 902	1.55	56
61— 80	73 571	333 329	402 579	16 876	11 572	6 709	844 636	9.64	59 762	4.03	71
81— 100	60 952	267 668	176 615	9 417	18 580	3 167	536 399	6.12	48 370	3.27	90
101— 150	112 334	460 998	345 253	28 887	15 762	11 612	974 846	11.13	121 193	8.18	124
151— 200	85 872	271 521	349 491	21 127	10 416	11 687	750 114	8.56	130 371	8.80	174
201— 250	48 718	410 690	190 594	11 080	8 795	6 423	676 300	7.72	150 253	10.14	222
251— 300	31 445	242 300	241 955	7 223	11 515	4 255	538 693	6.15	148 465	10.02	276
301— 350	41 892	302 871	114 141	12 942	9 664	6 761	488 271	5.57	158 570	10.71	325
351— 400	36 481	172 105	151 355	7 402	10 706	5 012	383 061	4.37	144 015	9.72	376
401— 450	34 789	100 671	98 042	7 157	2 421	5 890	248 970	2.84	105 827	7.14	425
451— 500	33 748	52 182	88 510	7 158	1 755	4 344	187 697	2.14	89 425	6.04	476
501— 600	42 328	65 176	69 353	6 052	1 987	4 196	189 092	2.16	102 964	6.95	545
601— 700	22 033	15 557	42 926	4 329	2 490	1 645	88 980	1.02	57 580	3.89	647
701— 800	9 905	2 824	53 014	2 802	2 258	1 188	71 991	0.82	54 880	3.71	762
801— 900	3 679	791	16 652	1 576	259	732	23 689	0.27	20 101	1.36	849
901—1000	2 832	55	10 452	780	156	328	14 603	0.17	13 871	0.94	950
1001—1100	155	8	238	138	1	22	562	0.01	589	0.04	1 048
Kaikkiaan	1 054 850	4 032 090	3 183 015	213 694	186 657	90 254	8 760 560	100.00	1 481 051	100.00	169
1000:ta tonnikm	178 641	624 847	590 562	38 986	26 550	21 465	1 481 051	—	1 481 051	—	—
Keskikulj.-pituus, km 1932	169	155	186	182	142	238	169	—	—	—	169
Keskikulj.-pituus, km 1931	166	156	187	186	143	240	169	—	—	—	169

Uusien rataosien liikenne. Sen seikan valaisemiseksi, kuinka suuri liikenne on ollut *viime vuosina valmistuneilla radoilla*, esitetään tässä erikseen tietoja Lahden—Heinolan, Liimatan—Valkjärven, Vilppulan—Mäntän, Tornion—Kaulirannan, Joensuun—Outokummun, Matkaselän—Naistenjärven ja Oulun—Nurmeksen rataosien henkilö- ja tavaraliikenteestä (ks. myös liikkuvan kaluston käyttöä koskevia liitetauluja 10—14).

N. s. varsinaisten matkustajain [1]) edellä mainituilla uusilla rataosilla suorittamien *henkilökilometrien kokonaisluku sekä keskimäärä kutakin keskiliikennepituuden ratakilometriä kohden* olivat vuosina 1929—1932 seuraavat:

Rataosa	1 000:ta henkilökilometriä				Henkilökilometriä keskimäärin ratakilometriä kohden			
	V. 1929	V. 1930	V. 1931	V. 1932	V. 1929	V. 1930	V. 1931	V. 1932
Lahti—Heinola	—	—	—	2 935	—	—	—	73 375
Liimatta—Valkjärvi [2])	4 392	6 487	4 940	5 285	91 500	87 662	65 000	70 467
Vilppula—Mänttä [3])	232	625	556	543	77 333	62 500	55 600	54 300
Tornio—Kauliranta	2 043	2 962	2 764	2 093	25 861	37 494	34 987	26 494
Joensuu—Outokumpu	1 378	1 345	1 040	963	28 122	27 449	21 224	19 653
Matkaselkä—Naistenjärvi [4])	9 493	8 329	5 875	7 544	57 187	49 874	35 180	41 680
Oulu—Nurmes [5])	3 893	7 907	7 710	7 536	44 129	59 454	27 441	26 819

Rahti- ja pikatavaran uusilla rataosilla suorittamien *tonnikilometrien kokonaisluku sekä keskimäärä jokaista ratakilometriä kohden* näkyvät seuraavasta yhdistelmästä:

Rataosa	1 000:ta tonnikilometriä				Tonnikilometriä keskimäärin ratakilometriä kohden			
	V. 1929	V. 1930	V. 1931	V. 1932	V. 1929	V. 1930	V. 1931	V. 1932
Lahti—Heinola	—	—	—	1 470	—	—	—	36 750
Liimatta—Valkjärvi	6 921	8 118	6 417	7 110	144 188	109 702	84 434	94 800
Vilppula—Mänttä	1 052	1 457	1 426	1 323	105 200	145 700	142 600	132 300
Tornio—Kauliranta	1 777	1 833	1 670	900	22 494	23 202	21 139	11 392
Joensuu—Outokumpu	4 504	4 726	4 346	4 938	91 918	96 448	88 694	100 776
Matkaselkä—Naistenjärvi	53 003	44 345	37 473	39 256	319 295	265 538	224 389	216 884
Oulu—Nurmes	4 048	6 924	21 360	32 694	40 209	46 675	76 014	116 349

Jotta edellä esitettyä kehitystä voitaisiin verrata niihin vaihteluihin, joita *lähinnä aikaisemmin valmistuneiden ratojen* liikenteessä on eri aikoina ollut, ilmoitetaan tässä Tyrisevän—Koiviston—Liimatan, Turun—Uudenkaupungin ja Iisalmen—Ylivieskan rataosista ensiksikin varsinaisten matkustajain *henkilökilometrien keskimäärät ratakilometriä kohden.*

Rataosa	Henkilökilometriä keskimäärin ratakilometriä kohden					
	V. 1925	V. 1928	V. 1929	V. 1930	V. 1931	V. 1932
Tyrisevä—Koivisto—Liimatta	54 722	70 007	68 769	62 889	55 221	61 154
Turku—Uusikaupunki	92 466	82 356	78 562	73 562	76 384	71 301
Iisalmi—Ylivieska	33 310	63 268	58 166	52 516	47 159	35 904

Vastaavat *tonnikilometrien keskimäärät* on laskettu seuraaviksi:

Rataosa	Tonnikilometriä keskimäärin ratakilometriä kohden					
	V. 1925	V. 1928	V. 1929	V. 1930	V. 1931	V. 1932
Tyrisevä—Koivisto—Liimatta	145 426	236 465	198 664	175 013	119 383	139 860
Turku—Uusikaupunki	21 644	34 178	36 178	30 164	28 027	32 479
Iisalmi—Ylivieska	39 798	241 248	221 822	326 636	80 599	59 707

[1]) Tavallisilla matkustajalipuilla, paitsi kuponki- ja kansainvälisillä lipuilla, kulkeneet matkustajat (vrt. taulukkoa siv. 16).

[2]) V. 1929 Liimatta—Äyräpää.

[3]) Mäntän valtionrata avattiin tavaraliikenteelle tammik. 1 p:nä 1929, mutta henkilöliikenteelle vasta saman vuoden syysk. 1 p:nä.

[4]) Vv. 1929—1931 Matkaselkä—Naistenjärvi ja Jänisjärvi—Läskelä, v. 1932 Matkaselkä—Naistenjärvi ja Jänisjärvi—Pitkäranta.

[5]) V. 1929 Oulu—Vaala ja Kiehimä—Kajaani—Nurmes, v. 1930 Oulu—Kiehimä—Kajaani—Nurmes, vv. 1931 ja 1932 Oulu—Nurmes (ilman Kajaanin—Kontiomäen rataosaa).

Kun tahdotaan saada yleispiirteinen käsitys rautateiden koko liikenteestä, yhdistetään tilastossa henkilö- ja tonnikilometrit yhteiseksi mitaksi, jota sanotaan *liikenneyksiköksi*. Tällainen rinnastus on tosin varsin ylimalkainen, sillä m. m. on keskimääräinen tulo tonnikilometriltä tuntuvasti suurempi kuin henkilökilometriltä; itse asiassa voidaan sama huomautus tehdä jo eri matkustajaluokkain henkilökilometrien ja myös eri rahtiluokkain tonnikilometrien yhdistämistä vastaan, koska nekin monessa katsannossa olennaisesti eroavat toisistaan.

Ilmaistuna liikenneyksiköissä on tämän luvun alussa mainittujen uusien rataosien liikenne ollut viime vuosina seuraavansuuruinen:

Rataosa	Liikenneyksikköjä ratakilometriä kohden				
	V. 1928	V. 1929	V. 1930	V. 1931	V. 1932
Lahti—Heinola	—	—	—	—	110 125
Liimatta—Valkjärvi	179 750	235 688	197 364	149 434	165 267
Vilppula—Mänttä	—	182 533	208 200	198 200	186 600
Tornio—Kauliranta	38 438	48 355	60 696	56 126	37 886
Joensuu—Outokumpu	75 298	120 040	123 897	109 918	120 429
Matkaselkä—Naistenjärvi	340 491	376 482	315 412	259 569	258 564
Oulu—Nurmes	95 142	84 338	106 129	103 455	143 168

Edellä käsiteltyjen vanhempien rataosien liikenneyksiköt ovat vaihdelleet seuraavasti:

Rataosa	Liikenneyksikköjä ratakilometriä kohden					
	V. 1925	V. 1928	V. 1929	V. 1930	V. 1931	V. 1932
Tyrisevä—Koivisto—Liimatta	200 148	306 472	267 433	237 903	174 604	201 014
Turku—Uusikaupunki	114 110	117 074	114 740	103 726	104 411	103 780
Iisalmi—Ylivieska	73 108	304 516	279 988	379 152	127 758	95 611

Autoliikenne. Omistamillaan linja- ja kuorma-autoilla rautatielaitos on vuonna 1932 harjoittanut matkustajain ja tavaroiden kuljetusta siinä laajuudessa kuin liitetaulusta 39 selviää.

Henkilöliikenteelle oli selontekovuoden lopussa avattuna Porvoon—Loviisan 46 km:n ja Sotkamon—Vuokatin—Kajaanin 49 km:n pituiset valtionrautateiden autolinjat. Tavarankuljetusta rautatien kuorma-autot taas suorittivat Heinolan—Sysmän 54 km:n, Pitkänrannan—Salmin 36 km:n ja Kaulirannan—Muonion 193 km:n pituisilla linjoilla.

Kaikkiaan autot ajoivat *henkilökuljetuslinjoilla* 39 614 kilometriä, kuljettaen 17 770 matkustajaa. Kaulirannan—Muonion linjalta ei vielä kuluneelta vuodelta ole ilmoitettu ajokilometrien lukua eikä kuljetetun tavaran painomäärää; muilla *tavarankuljetuslinjoilla* ne olivat yhteensä 6 523 km ja 178 tonnia. Kuten yllämainitusta liitetaulusta käy selville, on suurin osa tästä sivuliikenteestä alkanut vasta selontekovuoden loppupuolella, joten siinä tuskin vielä on päästy alkuvaikeuksienkaan ohi. Niinpä Porvoon—Loviisan ja Kaulirannan—Muonion linjojen on laskettu tuottaneen käyttötappiota, koko henkilöliikenteen osoittaessa vain 6 031 mk:n bruttoylijäämää ja tavaraliikenteen 2 398 mk:n tappiota.

Autoilla tapahtuva tavaralähetysten *kotiinkuljetus*, josta rautatielaitos on vuonna 1932 itse huolehtinut Turussa, Vaasassa, Kuopiossa, Kokkolassa, Jyväskylässä, Heinolassa ja Porvoossa, on muutamilla näillä paikkakunnilla muodostunut verraten vilkkaaksi. Etenkin Turussa, jossa tämä liikenne on alkanut jo vuoden 1929 loppupuolella, tulokset näyttävät tyydyttäviltä ja ovat saaneet rautatiehallituksen hankkimaan kuorma-autoja vuosi vuodelta yhä useammille liikennepaikoille.

Kaikkiaan kuorma-autot veivät yllämainituille asemille saapuneita tavaralähetyksiä vastaanottajille tai hakivat rautateitse lähetettävää tavaraa liikennöitsijöiltä 8 633 tonnia ajaen yhteensä 82 243 km. Kuljetusmaksuina saadut tulot kaikista näistä kotiinkuljetuksista olivat 465 028 mk ja menot, palkkauksiin, bensiiniin ja öljyihin sekä korjauksiin ja autovajojen vuokriin y. m., yhteensä 261 228 mk, joten käyttöylijäämäksi tämän sivuliikenteen osalta tuli 203 800 mk.

Valtionrautateiden liikennetuloihin sisältyy näin ollen selontekovuonna autoliikenteen tuottamia tuloja yhteensä 614 544 mk, josta vähentämällä käyttömenot, 407 111 mk, saadaan bruttoylijäämäksi 207 433 mk.

Talous.

Yleiskatsaukseksi valtionrautateiden talouden viimeaikaiseen kehitykseen esitetään tässä seuraava taulukko:

Vuonna	Tulot	Käyttömenot	Käyttöylijäämä tai tappio (—)	Pääomaarvo vuoden lopussa [1])	Keskimääräinen pääomaarvo [1])	Käyttömenot %:na tuloista	Käyttöylijäämä %:na keskim. pääomaarvosta
	1 000:ta markkaa						
1924	641 564	570 179	71 385	4 912 063	4 807 894	88.87	1.48
1925	726 224	579 767	146 457	5 186 656	5 059 069	79.83	2.89
1926	786 523	656 650	129 873	5 310 154	5 205 879	83.49	2.49
1927	836 181	684 541	151 640	5 459 473	5 359 526	81.87	2.83
1928	891 871	713 010	178 861	5 720 274	5 573 087	79.95	3.21
1929	879 249	747 540	131 709	5 898 155	5 795 648	85.02	2.27
1930	789 747	724 928	64 819	6 077 351	5 973 850	91.79	1.09
1931	693 454	668 980	24 474	6 167 399	6 120 328	96.47	0.40
1932	677 083	682 108	—5 025	6 249 982	6 218 245	100.74	—0.08

Tulot. Valtionrautateiden *tuloutetut tulot*, s. o. rautatielle maksettaviksi lasketut määrät, olivat vuonna 1932 kaikkiaan 679 476 914 mk. Kun tästä tuloutuksesta vähennetään valtionrautateiden vieraille rautateille maksamat erät ja liikennöitsijöille suorittamat takaisinmaksut y. m. s., yhteensä 2 394 110 mk, jää *todellisiksi tuloiksi* 677 082 804 mk. Viimeksimainittu määrä on 16 370 749 mk eli 2.36 % pienempi kuin vastaavat tulot, 693 453 553 mk, lähinnä edellisenä vuonna.

Pääryhmiinsä tulot ovat kunakin vuosista 1929—1932 jakaantuneet seuraavasti:

Tulolaji	Vuonna 1929	Vuonna 1930	Vuonna 1931	Vuonna 1932		Lisäys (+) tai vähennys (—) v:sta 1931 v:een 1932	
	Markkaa				%	Mk	%
Henkilöliikennetulot	285 751 500	263 031 272	222 848 305	196 437 559	29.01	—26 410 746	—11.85
Tavaraliikennetulot	558 913 700	494 204 606	441 268 835	435 772 459	64.36	— 5 496 376	— 1.25
Ylimääräiset liikennetulot	11 336 735	9 038 832	8 828 022	8 283 564	1.22	— 544 458	— 6.17
Lennätintulot	679 489	562 874	435 115	380 763	0.06	— 54 352	—12.49
Sekalaiset tulot	22 567 060	22 909 377	20 073 276	20 908 459	3.09	+ 835 183	+ 4.16
Korvaus postinkuljetuksesta	—	—	—	15 300 000	2.26	+15 300 000	—
Kaikki tulot	879 248 484	789 746 961	693 453 553	677 082 804	100.00	—16 370 749	— 2.36

Lukuunottamatta tässä erikseen mainittua 15 300 000 mk:n suuruista tulojen lisäystä, jonka muodostaa posti- ja lennätinhallituksen selontekovuonna postivaunujen kuljetuksesta suorittama korvaus, on ainoastaan sekalaisten tulojen määrä kasvanut, mutta kaikkien muiden tuloryhmien summat pienentyneet. Niinpä valtionrautateille maksettu osuus rautatieasemien välittämistä yksityisistä sähkösanomista, joka puhelimen käytön yleistyessä jatkuvasti näyttää supistuvan, on ollut varsin vähäinen. Rautatielaitoksen taloudelle on kuitenkin merkittävin henkilöliikennetulojen edelleenkin sangen voimakas pieneneminen. Niiden vähenemisprosentti, joka vuonna 1930 oli 7.95 ja vuonna 1931 15.28, oli nimittäin vielä nytkin huomattavan korkea, 11.85.

Tulojen kokonaismäärästä tuotti henkilöliikenne vuosina 1930 ja 1931 vastaavasti 33.31 ja 32.14 %, mutta selontekovuonna vain 29.01 %. Tavaraliikennetulot sensijaan pienenivät nyt edellisestä vuodesta suhteellisen vähän, nimittäin 1.25 %, vastaavan suhdeluvun oltua vuonna 1930 11.58 % ja vuonna 1931 10.71 %, samalla kun niiden osuus kokonaistuloista, mikä mainittuina aikaisempina vuosina oli 62.58 % ja 63.63 %, kohosi 64.36 %:iin. Ylimääräiset liikennetulot, joissa tosin myös on tapahtunut vähenemistä, ovat kertyneet pääasiallisesti tavaraliikenteestä, joka näin ollen on tuottanut lähes kaksi kolmasosaa kaikista tuloista.

Kutakin valtionrautateiden keskiliikennepituuden *ratakilometriä* (vrt. tämän julkaisun lopussa olevaa kuviollista taulua) sekä liikennejunien (järjestelyjunatkin mukaanluettuina) *junakilometriä* ja *vaununakselikilometriä* kohden tulot olivat seuraavan suuruiset:

[1]) Lukuunottamatta rakenteilla olleita, liikenteelle avaamattomia rataosia.

Tulolaji	Ratakilometriä kohden, markkaa				Junakilometriä kohden, markkaa				Vaununakselikilometriä kohden, penniä			
	1929	1930 [1])	1931 [1])	1932	1929	1930	1931	1932	1929	1930	1931	1932
Henkilöliikennetulot	57 311	51 859	43 448	37 835	12: 75	11: 71	9: 89	8: 46	31.8	31.2	28.3	24.6
Tavaraliikennetulot	112 096	97 438	86 034	83 932	24: 94	22: —	19: 57	18: 76	62.2	58.7	55.9	54.5
Ylimääräiset liikennetulot	2 274	1 782	1 721	1 595	—: 51	—: 40	—: 39	—: 36	1.3	1.1	1.1	1.0
Lennätintulot	136	111	85	73	—: 03	—: 02	—: 02	—: 02	0.1	0.1	0.1	0.1
Sekalaiset tulot	4 526	4 517	3 914	4 027	1: 01	1: 02	—: 89	—: 90	2.5	2.7	2.5	2.6
Korvaus postinkuljetuksesta	—	—	—	2 947	—	—	—	—: 66	—	—	—	1.9
Kaikki tulot	176 343	155 707	135 202	130 409	39: 24	35: 15	30: 76	29: 16	97.9	93.8	87.9	84.7

Liitetaulussa 31 esitetään *eri ratojen ja niiden asemien* tuloutus sellaisena kuin se saadaan asemien tileistä sekä koko rautateistön summat niistä tuloista, joita ei tulouteta valtionrautateiden asemilla. Tässä taulussa viimeksimainittuja tuloja ei siis ole ilmoitettu erikseen kultakin radalta ja tulot on yleensä luettu kokonaan sen radan ja aseman osalle, miltä liikenne kulloinkin on lähtenyt. Sentähden on aikaisempien rautatietilastojen tekstissä koetettu jakaa tulot eri radoille näillä kulkeneen liikenteen suuruuden mukaan. Nämä laskelmat ovat kuitenkin olleet vain summittaisia. Sitäpaitsi ei myöskään menoja eikä käyttöylijäämää, tileihin otetun jakamattoman kuoletusmäärärahan vuoksi, voida enää tarkoin eritellä radoittain. Tämän johdosta on tulojenkin suuritöisestä jaosta toistaiseksi kokonaan luovuttu.

Henkilöliikennetulot. Henkilöliikenteen tuloutus oli vuonna 1932 kaikkiaan 198 242 250 mk. Vähentämällä siitä ulkomaisille ja yksityisille rautateille myydyistä lipuista maksetut erät sekä matkatavarasta ja lipunhinnasta suoritetut takaisinmaksut, yhteensä 1 804 691 mk, saadaan puheenaolevan liikenteen todellisiksi tuloiksi 196 437 559 mk. Kun vastaava määrä oli edellisenä vuonna 222 848 305 mk, ovat henkilöliikennetulot, kuten tuloja koskevan esityksen alussa jo selvisi, pienentyneet 26 410 746 mk eli 11.85 %.

Lippulajin mukaan henkilöliikennetulot jakaantuivat vuosina 1929—1932 seuraavasti:

Lippulaji	V. 1929	V. 1930	V. 1931	Vuonna 1932		
	Tuloja kaikkiaan, markkaa				%	ratakm kohd., mk
Yksinkertaiset, meno- ja paluu-, tilaus-, kuukausi-, koululais-, työläis-, sanomalehtimies-, seurue-, kuponki- y.m.s. liput — I l.	820 477	684 110	531 326	399 860	0.20	77
II »	45 991 407	38 571 808	30 567 784	23 740 492	12.09	4 573
III »	192 478 810	178 914 718	151 983 443	137 209 187	69.85	26 427
Yhteensä tavalliset matkustajaliput	239 290 694	218 170 636	183 082 553	161 349 539	82.14	31 077
Sotaväen matkaliput — ostetut	932 812	1 026 137	1 456 560	1 184 135	0.60	228
Sotaväen matkaliput — luottokuljetus-	4 516 755	4 576 574	4 585 558	4 362 276	2.22	840
Suojeluskuntien luottokuljetusliput	1 223 400	1 253 367	1 358 934	1 131 628	0.57	218
Siviilivirastojen »	2 012 752	1 352 263	1 477 282	1 666 850	0.85	321
Poliisilaitoksen »	147 783	175 602	164 942	174 280	0.09	34
Vankeinhoitolaitoksen »	883 670	1 068 853	1 298 284	1 096 217	0.56	211
Kuntien luottokuljetusliput varattomille	5 659	19 177	30 300	29 750	0.02	6
Yhteensä sotaväen ja luottokuljetusliput	9 722 831	9 471 973	10 371 860	[2]) 9 645 136	4.91	1 858
Vuosiliput	3 638 000	3 606 000	3 092 000	2 610 000	1.33	503
Eduskunnan liput	940 590	920 738	941 535	937 635	0.47	180
Konduktöörinshekki- ja nauhaliput	4 871 427	4 063 836	3 449 346	3 365 624	1.71	648
Makuupaikkaliput	13 651 211	14 027 722	10 586 666	8 461 385	4.31	1 629
Paikkaliput	[3]) 3 562 495	3 796 070	3 285 610	2 900 892	1.48	559
Lisäliput y. m.	762 784	880 095	1 001 028	1 100 246	0.56	212
Kaikkiaan henkilökuljetukset	*276 440 032*	*254 937 070*	*215 810 598*	*190 370 457*	*96.91*	*36 666*
Matkatavara	6 453 475	5 535 690	4 841 508	4 112 489	2.09	792
Koirien kuljetukset matkatavarana	291 637	239 459	214 749	198 397	0.10	38
Ylimääräiset henkilöjunat	48 013	13 282	23 796	17 838	0.01	3
Malmin hautaus- ja ruumisjunat	189 400	181 875	180 825	208 050	0.11	40
Säilytystavara	1 127 853	1 060 332	927 950	827 605	0.42	160
Asemasiltaliput	1 201 090	1 063 564	848 879	702 723	0.36	136
Koko henkilöliikenne	*285 751 500*	*263 031 272*	*222 848 305*	*196 437 559*	*100.00*	*37 835*

[1]) Oikaistut luvut. — [2]) Siitä I luokassa 20 773, II luokassa 1 515 877 ja III luokassa 8 108 486 mk. — [3]) Tähän sisältyy 22 780 mk ravintolavaunulipuista.

Henkilöliikenteen kokonaistuloista tuottivat tavalliset matkustajaliput tämän taulukon mukaan vuonna 1932 yhteensä 82.1 (edellisenä vuonna 82.2) %, sotaväen ja luottokuljetusliput 4.9 (4.6) %, vuosi-, konduktöörinshekki- y. m. matkaliput 3.5 (3.3) % sekä makuupaikka-, paikka- ja lisäliput 6.4 (6.7) %, jota paitsi matkatavara- y. m. sivutuloja kertyi 3.1 (3.2) %. Viime vuosina, varsinkin vuonna 1932, on useimmissa tuloerissä ilmennyt vähenemistä, kuten vastaavassa liikenteessäkin. Niinpä ovat tavallisista matkustajalipuista saadut tulot jatkuvasti supistuneet kaikissa vaununluokissa. Samoin ovat vuosi- ja konduktöörinshekkilippujen, matka- ja säilytystavaran sekä asemasiltalippujen tuottamat tulot lakkaamatta pienentyneet. Vuoden 1930 jälkeen on myös paikka- ja etenkin makuupaikkalipuista kertynyt yhä vähemmän tuloja. Sitävastoin ovat viime vuosinakin lisälippujen ja, vuoden 1930 jälkeen, siviilivirastojen kuljetusten tuottamat tulot jatkuvasti kasvaneet. Niinikään voidaan vuonna 1932 lähinnä edelliseen vuoteen verraten havaita lisäystä poliisilaitoksen kuljetuksista sekä hautaus- ja ruumisjunista saaduissa tuloissa.

Tässä on syytä erikseen mainita, että vuonna 1932 valtionrautateiden tulot kotimaisista kuponkilipuista olivat 996 780 mk, ulkomaisiin yhdistettävistä kupongeista 1 286 825 mk sekä suoranaisista pohjoismaisista yhdys- ja kiertomatkaliikennelipuista ynnä saksalais-pohjoismaisista ja suomalais-virolaisista yhdysliikennelipuista 44 413 mk eli yhteensä näistä lipuista 2 328 019 mk. Kun edellisen vuoden vastaava kokonaismäärä oli 2 598 797 mk, ovat puheenalaiset tulot vähentyneet 270 778 mk eli 10.4 %.

Seuraava taulukko osoittaa, paljonko tuloja on *matkaa ja henkilökilometriä kohden* vuosina 1930—1932 kertynyt erilaisista matkalipuista, paitsi vuosi-, eduskunnan, konduktöörinshekki- ja nauhalipuista, joiden matka- ja henkilökilometriluvut ovat laskettavissa vain likimäärin.

Lippulaji		Matkaa kohden, markkaa			Henkilökm kohden, penniä		
		1930	1931	1932	1930	1931	1932
Yksinkertaiset, meno- ja paluu-, tilaus-, kuukausi-, koululais-, työläis-, sanomalehtimies-, seurue-, kuponki- y.m.s. liput	I luokka	184: 94	181: 71	186: 50	66.9	66.8	67.2
	II »	33: 18	32: 38	32: 10	32.3	32.4	31.9
	III »	9: 16	8: 48	8: 03	22.0	21.6	21.1
Keskimäärin tavalliset matkustajaliput		10: 54	9: 70	9: 05	23.4	22.9	22.2
Sotaväen ostetut ja luottokuljetusliput		29: 85	29: 88	27: 68	11.5	11.9	11.6
Suojeluskuntien luottokuljetusliput		14: 78	13: 09	12: 23	13.4	14.1	14.0
Siviilivirastojen »		9: 57	9: 57	9: 97	10.1	10.0	10.8
Poliisilaitoksen »		14: 93	16: 73	18: 15	13.8	13.7	13.8
Vankeinhoitolaitoksen »		17: 44	14: 71	15: 07	9.3	8.5	8.4
Kuntien »	varattomille	39: 46	33: 89	33: 24	10.1	10.6	11.1
Keskimäärin sotaväen ja luottokuljetusliput		19: 44	18: 54	[1]) 17: 76	11.3	11.3	[2]) 11.2

Ottamalla huomioon myös tästä taulukosta poisjätettyjen matka- y. m. lippujen tuottamat tulot voidaan laskea kaikkien henkilökuljetusten keskitulon olleen vuonna 1932 matkaa kohden Smk 10: 28 ja henkilökilometriä kohden 22.9 penniä (vastaavien määrien oltua edellisenä vuonna Smk 11: — ja 23.8 penniä). Jos sitäpaitsi luetaan mukaan matkatavaramaksut ja muut henkilöliikenteen sivutulot, saadaan tämän liikenteen kokonaistuloiksi vuodelta 1932 matkaa kohden Smk 10: 60 ja henkilökilometriä kohden 23.7 penniä (vuodelta 1931 Smk 11: 36 ja 24.6 penniä).

Tavaraliikennetulot. Tavaraliikenteen tuloutus oli vuonna 1932 kaikkiaan 436 289 525 mk. Kun siitä vähennetään rahdin y. m. takaisinmaksut, 517 066 mk, jää tavaraliikenteen todellisiksi tuloiksi 435 772 459 mk. Tämä määrä on, kuten jo on mainittu, 1.25 % pienempi kuin vastaava loppusumma, 441 268 835 mk, vuonna 1931.

Kun seuraavassa tarkastellaan eri kuljetuslajien tuottamia tavaraliikennetuloja ja kunkin tällaisen tuloryhmän eräitä liikenne- y. m. yksikköjä kohden laskettuja keskimääriä, huomataan niidenkin alentuneen lukuunottamatta suhteellisen vähäisiä paketti- ja maitolipputuloja. Se seikka, että kuljetetun tavaran paino ja matkan pituus lisääntyivät tulojen vähenemisestä huolimatta, kuten edellä liikennettä koskevassa luvussa on selostettu, johtuu siitä jo yleisesti tunnetusta tosiasiasta, että raskas ja alimpiin rahtiluokkiin kuuluva vaunukuormatavara saattaa lisääntyä tai ainakin paremmin säilyä rautatiellä kuin autokuljetukseen sopiva kappaletavara.

[1]) I luokassa Smk 100: 35, II luokassa Smk 24: 48 ja III luokassa Smk 16: 85. — [2]) I luokassa 36.4, II luokassa 17.3 ja III luokassa 10.5 penniä.

Pääryhmiinsä tavaraliikennetulot jakaantuivat vuosina 1929, 1930, 1931 ja 1932 seuraavasti (vrt. liitetaulua 31):

	Vuonna 1929		Vuonna 1930		Vuonna 1931		Vuonna 1932	
	Mk	%	Mk	%	Mk	%	Mk	%
Rahtitavara	515 507 698	92.23	453 522 547	91.77	405 800 385	91.96	403 960 380	92.70
Pikatavara	29 290 675	5.24	25 896 053	5.24	22 416 250	5.08	18 624 257	4.27
Kiitotavara	327 033	0.06	1 424 503	0.29	1 610 057	0.37	1 426 314	0.33
Paketit	5 676 412	1.02	5 172 826	1.05	4 997 202	1.13	5 851 779	1.34
Lipuilla kuljetettu maito	1 358 395	0.24	1 481 635	0.30	1 502 186	0.34	1 451 849	0.33
Tullivälitysmaksut	519 940	0.09	499 803	0.10	857 514	0.19	644 024	0.15
Muut tavaraliikennetulot	6 233 547	1.12	6 207 239	1.25	4 085 241	0.93	3 813 856	0.88
Yhteensä	558 913 700	100.00	494 204 606	100.00	441 268 835	100.00	435 772 459	100.00

Yhdistelmän mukaan ovat tavaraliikenteen huomattavimpien *kuljetuslajien* tuottamat tulot selostusvuonnakin melkoisesti vähentyneet. Edelliseen vuoteen verrattuna pienenivät nimittäin rahtitavaran tulot 0.5 %, pikatavaran 16.9 % ja kiitotavaran 11.4 %. Niinikään alenivat lipuilla kuljetetusta maidosta saadut tulot 3.4 % ja ulkomaisesta yhdysliikenteestä kannetut tullivälitysmaksut 2.5 % sekä muut tavaraliikennetulot, johon ryhmään luetaan paikalliskuljetus- ja vaununsiirtomaksut, tavaran kotiinkuljetuksesta kertyneet määrät y. m. s., 6.6 %. Ainoastaan pakettien tuottamat tulot ovat lisääntyneet 17.1 %, mikä kasvaminen kuitenkin on suureksi osaksi tapahtunut pika- ja kiitotavaratulojen kustannuksella, ne kun ovat pakettien kuljetukselle edullisten tariffinmuutosten johdosta vastaavasti alentuneet.

Keskiliikennepituuden *ratakilometriä kohden* tulot tavaraliikenteen eri lajeista olivat seuraavan suuruiset:

	Ratakilometriä kohden, markkaa			
	V. 1929	V. 1930[1]	V. 1931[1]	V. 1932
Rahtitavara	103 391	89 417	79 119	77 804
Pikatavara	5 875	5 106	4 370	3 587
Kiitotavara	66	281	314	275
Paketit	1 139	1 020	974	1 127
Lipuilla kuljetettu maito	272	292	293	280
Tullivälitysmaksut	104	98	167	124
Muut tavaraliikennetulot	1 250	1 224	797	735
Yhteensä	112 097	97 438	86 034	83 932

Kultakin *yksiköltä* kertyneet tulot selviävät seuraavasta yhdistelmästä, jossa tullivälitysmaksut ja »muut tavaraliikennetulot» on luettu rahtitavaratuloihin.

	V. 1929	V. 1930	V. 1931	V. 1932
		Markkaa		
Rahtitavara, tonnilta	49: 40	48: 71	48: 90	47: 22
Pikatavara »	273: 15	268: 97	247: 31	228: 45
Kiitotavara »	815: 54	922: 01	924: 32	894: 37
Paketit, kappaleelta	7: 35	6: 55	6: 60	7: 01
Lipuilla kuljetettu maito, kollilta	2: 32	2: 37	2: 40	2: 40

Keskitulo rahti- ja pikatavarasta sekä lipuilla kuljetetusta maidosta oli vuonna 1932 Smk 48: 91 tonnilta ja 28.9 penniä tonnikilometriltä, vastaavien määrien oltua edellisenä vuonna Smk 51: 01 tonnilta ja 30.1 penniä tonnikilometriltä, vuonna 1930 Smk 50: 93 ja 30.6 penniä sekä vuonna 1929 Smk 51: 64 ja 30.6 penniä.

Valtionrautateiden tulot *täysin vaunukuormin* kuljetetusta tavarasta, paitsi yksityisiltä rautateiltä saapuneista lähetyksistä, olivat vuonna 1932 tasaluvuin 302 075 000 mk eli 72.2 % kaikista tuloutetuista rahti- ja pikatavara- sekä maitotuloista, tullivälitysmaksuja ja »muita tavaraliikennetuloja» huomioonottamatta. Seuraavasta taulukosta selviää, paljonko tuloja eri radoilta lähetetyt vaunukuormat tuottivat vuosina 1931 ja 1932 ja montako prosenttia nämä määrät olivat vastaavasta kokonaistuloutuksesta.

[1]) Oikaistut luvut.

Rata	Vuonna 1931			Vuonna 1932		
	Tulo vaunukuormalähetyksistä	Vastaava kokonaistulo tavaraliikenteestä	Tulo vaunukuormalähetyksistä % kokonaistulosta	Tulo vaunukuormalähetyksistä	Vastaava kokonaistulo tavaraliikenteestä	Tulo vaunukuormalähetyksistä % kokonaistulosta
	1 000:ta markkaa			1 000:ta markkaa		
Helsingin—Hämeenlinnan—Rajajoen	68 994	121 107	57.0	74 638	122 468	60.9
Hangon	10 907	17 150	63.6	9 378	14 906	62.9
Turun—Tampereen—Hämeenlinnan	20 273	39 647	51.1	20 024	36 506	54.9
Vaasan	20 469	29 721	68.9	18 938	27 349	69.2
Oulun	14 818	24 513	60.4	15 390	24 041	64.0
Savon	52 598	61 922	84.9	51 531	59 402	86.7
Karjalan	65 191	72 450	90.0	68 642	75 866	90.5
Porin	10 130	14 248	71.1	10 237	14 267	71.8
Haapamäen—Elisenvaaran	26 726	31 537	84.7	25 708	30 367	84.7
Helsingin—Turun	3 751	8 571	43.8	4 186	8 997	46.5
Rovaniemen	398	880	45.2	414	754	54.9
Oulun—Nurmeksen	1 924	2 350	81.9	2 989	3 386	88.3
Kaikkiaan	296 179	424 096	69.8	302 075	418 309	72.2

Menot. Varsinaiset menot. Valtionrautateiden hallinnosta, kunnossapidosta ja käytöstä aiheutuneet menot olivat vuonna 1932 tilien mukaan 682 107 612 mk, mikä on 13 127 761 mk eli 1.96 % enemmän kuin edellisen vuoden vastaava määrä, 668 979 851 mk. Kuitenkin on huomattava, että selontekovuosi jää tällaisessa vertailussa liian epäedulliseen valoon osaksi vain valtion tilijärjestelmän perusteisiin tehtyjen muutosten vuoksi. Niinpä on valtionrautateiden täytynyt ensi kerran suorittaa korkoa, 8 000 000 mk, liikepääomastaan. Lisäksi oli varsinaisissa menoissa oleva omaisuuden kuoletussumma selontekovuonna 16 460 023 mk suurempi kuin kirjanpidossa vuonna 1931 uudistusmäärärahasta suoritettu meno, jota se tosiasiallisesti vastaa. Siitä huolimatta sisältyi vielä käyttömenoihin 13 903 000 mk suorastaan pääomansijoitusluontoisia uudistusmenoja.

Menoprosentti on näin ollen kohonnut suhteettoman suureksi. Varsinaisten menojen ja tulojen välinen prosenttisuhde, joka vielä vuonna 1928 oli 79.95 %, vuonna 1929 85.02 %, sitä seuraavana vuonna 91.79 % ja vuonna 1931 96.47 %, nousi nimittäin nyt, kirjanpidonmukaisten menojen ensi kerran viiteentoista vuoteen ylittäessä tulot, 100.74 %:iin.

Menojen jakaantuminen rautatiehallinnon eri osastojen kesken näkyy seuraavasta taulukosta:

	Vuonna 1929		Vuonna 1930		Vuonna 1931		Vuonna 1932		Lis. (+) tai väh. (—) v:sta 1931 v:een 1932	
	Mk	%	Mk	%	Mk	%	Mk	%	Mk	%
Keskushallinto	42 611 676	5.70	44 528 085	6.14	45 632 925	6.82	55 504 330	8.14	+ 9 871 405	+21.63
Linjahallinto:										
Talousosasto	3 427 076	0.46	3 442 019	0.48	3 438 310	0.51	3 586 174	0.53	+ 147 864	+ 4.30
Yleinen rataos.	123 644 557	16.54	131 326 679	18.12	103 669 637	15.50	123 205 031	18.06	+19 535 394	+18.84
Koneosasto	334 249 271	44.71	305 882 813	42.19	284 569 675	42.54	275 986 425	40.46	— 8 583 250	— 3.02
Varasto-osasto	3 954 025	0.53	3 946 783	0.54	3 918 565	0.59	3 950 906	0.58	+ 32 341	+ 0.83
Liikenneosasto	239 653 082	32.06	235 801 359	32.53	227 750 739	34.04	219 874 746	32.23	— 7 875 993	— 3.46
Kaikkiaan	747 539 687	100.00	724 927 738	100.00	668 979 851	100.00	682 107 612	100.00	+13 127 761	+ 1.96

Keskushallinnon menoja on lisännyt edellämainittu liikepääoman korko, jonka koko määrä, 8 000 000 mk, on luettu tähän ryhmään kuuluvaksi samoin kuin selontekovuonna postilaitokselle ensi kerran suoritettu 1 000 000 mk:n suuruinen korvaus rautatien yleisestä postirahavapaudesta. Henkilömenoja ovat nostaneet etupäässä eläkkeet, joita vuonna 1932 maksettiin 1 760 128 mk enemmän kuin edellisenä vuonna. Muut keskushallinnon henkilö- ja asiamenoryhmät ovat kauttaaltaan pienentyneet.

Linjahallinnossa ovat menojen huomattavimmat lisäykset yleisen rataosaston kohdalla, mikä johtuu siitä, että edellämainitut käyttömenoista maksetut uudistustyöt koskivat pääasiallisesti rataosaston hallussa olevaa omaisuutta ja että kuoletuksista enemmän kuin puolet sisältyy tämän osaston menoihin. Nämä kuluvasta ja vanhenevasta omaisuudesta määrättyjen kulumisprosenttien

mukaan lasketut suoritukset lisääntyivät myöskin varasto- ja liikenneosastojen vastaavilla kohdilla, mutta vähenivät edellisestä vuodesta koneosastossa, jossa pienen liikenteen takia lisäksi säästyi huomattavasti polttoainekustannuksia. Menojen loppusumman pieneneminen liikenneosastossa johtuu varsinkin henkilökunnan palkkauksissa aikaansaaduista supistuksista.

Yksityiskohtaisemmin selviää tämä kunkin osaston menojen jakaantuminen eri menolajeihin liitetaulussa 41 olevasta erittelystä, josta näkyvät myöskin lisäykset ja vähennykset edellisen vuoden vastaavista määristä.

Jaettuina kutakin keskiliikennepituuden *ratakilometriä* sekä liikennejunain (järjestelyjunatkin mukaanluettuina) kutakin *junakilometriä* ja *vaununakselikilometriä* kohden olivat edellä mainitut eri osastojen menot seuraavat:

	Ratakilometriä kohden, markkaa				Junakilometriä kohden, markkaa				Vaununakselikilometriä kohden, penniä			
	1929	1930 [1]	1931 [1]	1932	1929	1930	1931	1932	1929	1930	1931	1932
Keskushallinto ..	8 546	8 779	8 897	10 690	1:90	1:98	2:03	2:39	4.74	5.29	5.78	6.94
Linjahallinto:												
Talousosasto	687	679	670	691	0:15	0:15	0:15	0:15	0.38	0.41	0.43	0.45
Yleinen rataos...	24 798	25 892	20 212	23 729	5:52	5:85	4:60	5:31	13.77	15.59	13.14	15.41
Koneosasto	67 038	60 308	55 483	53 156	14:92	13:62	12:62	11:88	37.21	36.32	36.06	34.53
Varasto-osasto ..	793	778	764	761	0:18	0:18	0:17	0:17	0.44	0.47	0.50	0.49
Liikenneosasto ..	48 065	46 491	44 405	42 349	10:70	10:49	10:10	9:47	26.68	27.99	28.86	27.51
Kaikkiaan	149 927	142 927	130 431	131 376	33:37	32:27	29:67	29:37	83.22	86.07	84.77	85.33

P ä ä o m a m e n o t. Edellä selostetut varsinaiset eli käyttömenot kävivät aikaisemmissa valtion tilinpäätöksissä ja myöskin rautatietilastoissa vakinaisten valtiomenojen nimellä. Niistä erillään pidettiin kaikki ne pääoma-arvoa lisäävät, ylimääräisten valtiomenojen nimisinä tunnetut menot, jotka uudistetussa tilijärjestelmässä muodostavat pääomamenojen ryhmän ja joilla nyt kustannetaan myöskin vanhan omaisuuden uusimista tarkoittavat, ennen uudistusmäärärahalla suoritetut työt.

Allaolevasta, liitetaulu 40:n mukaan laaditusta yhdistelmästä nähdään, miten pääomamenoihin kuuluvat, vuonna 1932 käytetyt ja seuraavaksi vuodeksi varatut määrärahat, yhteensä 130 782 768 mk, ovat eri tarkoituksiin jakaantuneet.

	Käytetty	Varattu vuodeksi 1933	Yhteensä
		Markkaa	
Uudet rautatierakennukset	48 958 472	1 041 528	50 000 000
Uudisrakennustyöt valmiilla radoilla	16 298 879	13 395 072	29 693 951
Työkoneet, autot y. m. valmiilla radoilla	1 140 748	3 110 502	4 251 250
Liikkuvan kaluston lisääminen	11 454 087	14 538 728	25 992 815
Tuloa tuottavat ylimääräiset työt	3 911 546	—	3 911 546
Valtion varatyöt ja muu työttömyyden lieventäminen	15 656 054	1 277 152	16 933 206
Yhteensä	97 419 786	33 362 982	130 782 768

Vuonna 1932 käytetystä määrästä, 97 419 786 mk:sta, tuli näin ollen puolet, 50.2 %, suoranaisesti uusien rautatierakennusten hyväksi; valmiilla radoilla siitä käytettiin uudisrakennuksiin 16.7 %, työkoneisiin, autoihin y. m. 1.2 %, liikkuvan kaluston lisäämiseen 11.8 %, tuloa tuottaviin ylimääräisiin töihin 4.0 % sekä suoritettuihin varatöihin ja muuhun työttömyyden lieventämiseen 16.1 %.

Henkilökunta ja palkkaukset. Vuoden 1932 aikana valtionrautateiden palveluksessa toimineen virkailijakunnan ja työväen lukumäärät ja niille suoritetut palkkaukset selviävät liitetauluista 43 ja 44.

Valmiiden ratojen hallintoa, kunnossapitoa ja käyttöä varten oli kaikkiaan 11 617 vakinaista ja 3 133 ylimääräistä *viran tai toimen haltijaa*, siis yhteensä 14 750 henkilöä eli kutakin keskiliikennepituuden ratakilometriä kohden 2.84 henkeä. Vuonna 1931 virkailijain vastaava luku oli 15 200 eli ratakilometriä kohden 2.96, joten selontekovuonna on ollut todettavissa 450 hengen vähennys.

[1]) Oikaistut luvut.

Työläisinä ratatöissä, varikoissa, konepajoissa, varastoissa, metsänhakkauksilla, asemilla, junissa y. m. on laskettu olleen 10 595 henkeä, mikä määrä on hiukan suurempi kuin edellisenä vuonna, jolloin työväen luku arvioitiin 10 334:ksi. Ylimääräisen henkilökunnan ja työläisten luku on ilmoitettu vuotuisina keskimäärinä ja viimeksimainittuihin nähden on nojauduttu summittaiseen arvioon, m. m. työtuntimääriin, milloin tarkempia tietoja ei ole ollut saatavissa.

Miten nämä henkilöryhmät ja niille suoritetut palkkaukset jakaantuivat keskushallinnon ja linjahallinnon sekä jälkimmäisessä eri osastojen kesken, selviää seuraavista taulukoista. Niitä tarkastettaessa on huomattava, että kaikki viransijaisten palkkaukset, matka- ja muuttokustannusten korvaukset, päivärahat, virantekorahat, palkinnot, lahjapalkkiot ja huoltotoimenpiteisiin liittyneet menot on merkitty vakinaisen henkilökunnan kohdalle sekä että työväen palkat melkein kauttaaltaan ja erinäiset muutkin palkkaukset on suoritettu asiamenomomenteilta ja ilmoitettu osittain vain likimääräisesti, joten tähän lasketut palkat eivät vastaa yksinomaan palkkausmomenteilla olevia määriä, mitkä näkyvät liitetaulusta 41.

	Vuonna 1932								Vuonna 1931 kaikkiaan		Vuonna 1930 kaikkiaan	
	Vakinainen henkilökunta		Ylimääräinen henkilökunta		Työläiset		Kaikkiaan					
	Luku	%	Luku	%	Luku	%	Luku	%	Luku	%	Luku	%
Keskushallinto	*414*	*3.6*	*143*	*4.6*	*44*	*0.4*	*601*	*2.4*	*614*	*2.4*	*635*	*2.4*
Linjahallinto	*11 203*	*96.4*	*2 990*	*95.4*	*10 551*	*99.6*	*24 744*	*97.6*	*24 920*	*97.6*	*25 703*	*97.6*
Talousosasto	117	1.0	31	1.0	9	0.1	157	0.6	163	0.6	164	0.6
Yl. rataosasto	1 108	9.5	216	6.9	4 672	44.1	5 996	23.7	5 367	21.0	5 488	20.9
Koneosasto:												
varikot	2 632	22.7	584	18.6	556	5.2	3 772	14.9	3 875	15.2	3 949	15.0
konepajat	191	1.6	40	1.3	2 940	27.8	3 171	12.5	3 407	13.4	3 573	13.6
Varasto-osasto	105	0.9	79	2.5	1 946	18.4	2 130	8.4	2 252	8.8	2 301	8.7
Liikenneosasto	7 050	60.7	2 040	65.1	428	4.0	9 518	37.5	9 856	38.6	10 228	38.8
Yhteensä	*11 617*	*100.0*	*3 133*	*100.0*	*10 595*	*100.0*	*25 345*	*100.0*	*25 534*	*100.0*	*26 338*	*100.0*
%	45.8	—	12.4	—	41.8	—	100.0	—	—	—	—	—
	Palkkaus											
	1 000 mk	%	1 000 mk	%	1 000 mk	%	1 000 mk	%	1 000 mk	%	1 000 mk	%
Keskushallinto	*14 287*	*5.0*	*2 835*	*6.4*	*405*	*0.3*	*17 527*	*3.8*	*18 706*	*3.9*	*18 913*	*3.7*
Linjahallinto	*268 812*	*95.0*	*41 647*	*93.6*	*128 394*	*99.7*	*438 853*	*96.2*	*460 616*	*96.1*	*487 566*	*96.3*
Talousosasto	1 777	0.6	359	0.8	40	0.1	2 176	0.5	2 391	0.5	2 325	0.5
Yl. rataosasto	23 055	8.2	1 667	3.7	45 998	35.7	70 720	15.5	68 674	14.3	79 214	15.6
Koneosasto:												
varikot	69 931	24.7	10 387	23.4	7 692	6.0	88 010	19.3	85 755	17.9	87 950	17.4
konepajat	6 246	2.2	845	1.9	45 869	35.6	52 960	11.6	59 530	12.4	65 555	12.9
Varasto-osasto	3 059	1.1	1 349	3.0	22 718	17.6	27 126	5.9	32 107	6.7	33 253	6.6
Liikenneosasto	164 744	58.2	27 040	60.8	6 077	4.7	197 861	43.4	212 159	44.3	219 269	43.3
Yhteensä	*283 099*	*100.0*	*44 482*	*100.0*	*128 799*	*100.0*	*456 380*	*100.0*	*479 322*	*100.0*	*506 479*	*100.0*
%	62.0	—	9.8	—	28.2	—	100.0	—	—	—	—	—

Jos yllä esitettyihin palkkaus- y. m. henkilömenoihin vielä lisätään eläkkeet ja apurahat, joita vuonna 1932 maksettiin yhteensä 25 533 000 ja edellisenä vuonna 23 773 000 mk, saadaan henkilökunnan aiheuttamiksi kokonaiskustannuksiksi puheenaolevilta vuosilta likimäärin 481 913 000 ja 503 095 000 mk.

Erillään edellä mainituista luvuista on sitäpaitsi huomattava *rakennusosastoon kuuluva henkilökunta ja sen palkkaukset*, joista on selonteko paitsi yllämainituissa liitetauluissa 43 ja 44 myöskin rautatierakennuksia käsittelevässä tekstiluvussa.

Käyttöylijäämä. Edelläolevasta esityksestä on jo käynyt selville, että valtionrautateiden käyttömenot tekivät vuonna 1932 682 107 612 mk, mutta tulot vain 677 082 804 mk. Näin ollen saadaan lopulliseksi vuositulokseksi 5 024 808 mk tappiota. Edellisenä vuonna sitä vielä vastasi 24 473 702 mk:n ja vuonna 1930 64 819 223 mk:n suuruinen käyttöylijäämä.

Kutakin keskiliikennepituuden ratakilometriä kohden tämä käyttötappio oli koko vuodelta Smk 967: 80 ja keskimäärin päivältä Smk 2: 64, vastaavien suhdelukujen osoittaessa vuonna 1931 ylijäämää Smk 4 771: 63 ja Smk 13: 07 sekä samoin vuonna 1930 Smk 12 779: 82 ja Smk 35: 01 (vrt. tämän julkaisun lopussa olevaa kuviollista taulua). Kutakin liikenne- ja järjestelyjunien junakilo-

metriä kohden saatiin nyt tappiota Smk 0: 22 ja vaununakselikilometriä kohden 0.6 penniä, mitä lukuja vuodelta 1931 vastaavat käyttöylijäämät Smk 1: 09 ja 3.1 penniä sekä vuodelta 1930 Smk 2: 88 ja 7.7 penniä.

Kannattavaisuusprosentti, jolla tarkoitetaan puhtaan rahallisen vuosituloksen suhdetta keskimääräiseen pääoma-arvoon, aleni selontekovuonna —0.08 %:iin, oltuaan edellisenä vuonna +0.40 % ja vuonna 1930 +1.09 %.

Menoja tarkasteltaessa on jo huomautettu niistä *tilijärjestelmään tehdyistä muutoksista*, joista johtuu, että yllämainittu lopullinen rahallinen tulos ei ole suorastaan verrattavissa edellisten vuosien vastaaviin lukuihin. Vähentämällä käyttömenoista ainakin edellämainitut selontekovuoden kirjanpidossa poikkeukselliset uudistusmenot, 13 903 000 mk, saataisiinkin tappion sijasta ylijäämää 8 878 200 mk. Kun rahallista tulosta verrataan aikaisempiin tilinpäätöksiin, pitäisi vielä ottaa huomioon, että vuosituloksessa oli uusi menoerä, 8 000 000 mk:n suuruinen liikepääoman korko, ja että kuoletuksiin tuli (vuonna 1931 uudistusmäärärahasta suoritettuihin menoihin verraten) lisäyksiä 16 460 000 mk. Samalla olisi muistettava, että suhdetta ovat muuttaneet toiseen suuntaan postilaitoksen ja valtionrautateiden välillä tapahtuneet suoritukset, joiden vaikutuksesta rautatien nettotulot lisääntyivät 14 300 000 mk. Ottamalla varteen mainitut eroavaisuudet saataisiin rahalliseksi tulokseksi, edellisen vuoden tilinpäätöksen mukaisesti laskettuna, 19 038 200 mk voittoa. Tähän olisi oikeastaan vielä lisättävä ne palkanvähennykset, 15 063 200 mk, jotka nyt ovat tuloina vain valtion tilinpäätöksessä.

Asiallisesti tulisi valtionrautateiden talouden hyväksi lukea myöskin henkilö- ja tavaraliikenteessä myönnettyjä alennuksia vastaava määrä, joka vuonna 1932 laskettiin luotto- ja henkilökuljetusten osalta 13.7 milj. mk:ksi, vieläpä sekin, noin 39.5 milj. mk:n suuruinen liikakustannus, mikä on aiheutunut siitä, että vetureissa on edelleenkin ollut pakko käyttää polttoaineena runsaasti halkoja ja polttoturvetta rautatielaitokselle edullisemman kivihiilen sijasta.

Toiselta puolen tulee tällaisessa arvostelussa ottaa huomioon, että valtiolla oli rautateiden menosäännön ulkopuolella menoja rautatielainojen koroista 29.6 milj. mk, agiosta 14.2 milj. mk, toimituspalkkioista y. m. 0.2 milj. mk, kuoletuksesta 9.2 milj. mk sekä rautatielainaobligatioiden ylimääräisistä ostoista 2.5 milj. mk eli yhteensä 55.7 milj. mk.

Pääoma-arvo. Valtionrautateiden *pääoma-arvo vuosien 1931 ja 1932 lopussa* sekä sen muutokset jälkimmäisen vuoden kuluessa selviävät liitetaulusta 42 ja tässä olevasta tekstitaulukosta. Mainitussa liitetaulussa on ilmoitettu valtionrautateiden kaluston kirjanpitoarvo, ryhmitettynä sen mukaan, mihin hallinto-osastoihin kalusto oli sijoitettu, kirjanpitoon sisältyvä vanhain ratain kiinteistöjen arvo, eriteltynä niiden laadun mukaan, sekä viime vuosina liikenteelle avattujen ja vielä avaamattomien uudempien rataosien likimääräiset kiinteistöarvot, ilman tarkempaa jaoittelua. Seuraavassa tekstitaulukossa on taas ensin esitetty kaikkien liikennöityjen ratojen pääoma-arvo, nimittäin vanhojen ratojen lopullinen ja uudempien rataosien likimääräinen kiinteistöarvo sekä liikkuvan ja muun kaluston kirjanpitoarvot; lopuksi on erillisenä ryhmänä mainittu liikenteelle avaamattomien rautatierakennusten likimääräinen kiinteistöarvo.

Omaisuuden laji	Vuoden 1931 lopussa	Lisäys v. 1932	Poistot v. 1932	Kuoletukset v. 1932	Vuoden 1932 lopussa	%	Oman radan rata-km kohden, mk
	Arvo, markkaa						
Kirjanpidossa olevat vanhain ratain kiinteistöt	3 764 680 762	126 763 726	3 969 278	33 663 000	4 113 328 829	72.17	884 210
Uusien rataosien »	656 933 026				[1]) 397 416 407		
Liikkuva kalusto	1 692 945 927	22 386 942	6 652 904	20 797 000	1 687 882 965	27.01	330 864
Työkoneet y.m.s. kalusto	52 839 224	2 148 832	834 760	2 799 000	51 354 296	0.82	10 067
Liikennöit. ratain pääoma	6 167 398 939	151 299 500	11 456 942	57 259 000	6 249 982 497	100.00	1 225 141
Avaamattomat rataosat..	212 972 183	53 126 755	100 767 622	—	165 331 316	—	—
Koko pääoma-arvo	6 380 371 122	—	—	—	6 415 313 813	—	—

Tähän taulukkoon merkitty liikennöityjen ratojen *kiinteistöarvon* lisäys aiheutuu siitä, että jo ennen selostusvuoden alkua liikennöidyillä radoilla on suoritettu uudisrakennus- ja täydennystöitä, jotka suurensivat pääoma-arvoa yhteensä 25 996 104 mk, ja että liikenteelle on avattu Lahden—

[1]) Liitetaulu 42:n painatuksen jälkeen oikaistu luku.

Heinolan ja Läskelän—Pitkänrannan rataosat, joista edellisen (pääomaan luettavat) rakennuskustannukset olivat kaikkiaan 42 594 836 ja jälkimmäisen 58 172 786 mk. Kiinteistöjen arvosta tehdyt poistot johtuvat suurimmaksi osaksi Pasilan erään konepajarakennuksen tulipalossa kärsimistä vahingoista, jotka olivat 3 228 000 mk. Varsin huomattava kiinteistöarvon vähennys aiheutuu kuoletuksista, jotka, kuten valtionrautateiden menoja koskevassa esityksessä jo on mainittu, ensimmäistä kertaa otettiin vuoden 1932 tileihin. Näiden muutosten vaikutuksesta liikennöityjen ratojen kiinteistöarvo oli vuoden 1932 lopussa 89 131 448 mk suurempi kuin vuotta aikaisemmin.

Liikkuvan kaluston kirjanpitoarvo oli, kun vuonna 1932 valmistuneen uuden ja rakenteilla olevan kaluston kustannukset tekivät vain 22 386 942 mk, poistojen ja kuoletusten noustessa yhteensä 27 449 904 mk:aan, selostusvuoden lopussa 5 062 962 mk pienempi kuin vuonna 1931 (vrt. tekstin sivulle 7 sijoitettua taulukkoa). Samoin osoittavat *työkoneet y. m. s. kalusto*, mihin edellä olevassa taulukossa on luettu myös automobiilit ja muut pääomaan kuuluvat kalustoesineet, mutta ei rautatierakennusosaston eikä metsänhakkausten kalustoa eikä käyttökalustoakaan, 1 484 928 mk:n arvonvähennystä.

Liikenteelle avaamattomien *rautatierakennusten* likimääräistä pääoma-arvoa ovat lisänneet rautatietutkimuksiin sekä Rovaniemen—Kemijärven, Porin—Haapamäen, Lappeenrannan—Vuoksenniskan, Varkauden—Viinijärven, Lahden—Heinolan ja Läskelän—Pitkänrannan rautatierakennuksiin vuonna 1932 käytetyt pääomamenot. Toiselta puolen on kahden viimeksimainitun rataosan tähänastisten pääomamenojen kokonaismäärä taulukossa merkitty rautatierakennusten kohdalle poistoksi, koska nämä rataosat, kuten jo aikaisemmin on todettu, ennen selostusvuoden loppua avattiin liikenteelle ja niiden arvo sisältyy liikennöityjen ratojen kiinteistöarvon lisäykseen.

Liikennöityjen ratojen keskimääräinen pääoma-arvo vuonna 1932 oli tasaluvuin 6 218 245 000 mk. Siihen on selostusvuoden kuluessa valmistuneiden pää- ja haararatojen rakennuskustannuksista laskettu vain sitä aikaa vastaava osa, minkä nämä radat ovat olleet liikennöityinä, sekä muun omaisuuden hankkimiseen käytetyistä varoista ja poistetun omaisuuden arvosta puolet.

Aikaisemmissa rautatietilastoissa on ilmoitettu myös eri ratojen pääoma-arvot. Tästä on nyt kuitenkin täytynyt luopua, sillä pääoma-arvoon vaikuttavia kuoletusmenoja ei voida riittävän tarkasti jakaa radoille, kun erilaisen omaisuuden kuoletusprosentit ovat eri suuret eikä kirjanpidossa ole seikkaperäisesti ryhmitelty kunkin radan omaisuutta.

Tapaturmat.

Vuonna 1932 oli rautatieliikenteessä sattuneiden *onnettomuustapauksien kokonaisluku* saatujen tietojen mukaan 189 (edellisenä vuonna 182). Laatunsa puolesta nämä tapaturmat voidaan jakaa seuraavasti:

	Vuonna 1932			Vuonna 1931	Vuonna 1930
	Avoradalla	Asemilla	Kaikkiaan	kaikkiaan	kaikkiaan
Yhteentörmäyksiä	4	16	20	12	14
Törmäyksiä resiinaan	3	—	3	1	2
» kiinteään esineeseen	—	1	1	—	—
Raiteiltasuistumisia akselin katkeamisen johdosta	—	1	1	3	—
» muusta syystä	—	9	9	8	13
Onnettomuustapauksia tasoylikäytävällä	15	9	24	29	41
Tulipaloja junissa	3	1	4	4	2
Häiriöitä veturin epäkuntoonjoutumisesta	2	2	4	—	3
Muita onnettomuustapauksia (yksistään ihmisiä kohdanneet mukaanluettuina)	46	77	123	125	99
Yhteensä	73	116	189	182	174

Kaikista onnettomuustapauksista oli vuonna 1932 sellaisia, jotka tuottivat *ihmisille ruumiinvammoja tai kuoleman*, 147 (edellisenä vuonna 145). Näiden uhriksi joutui kaikkiaan 152 henkilöä, joista 55 kuoli ja 97 loukkaantui (vastaavien lukujen oltua vuonna 1931 158, 61 ja 97). Paitsi ilmeisesti tapaturman johdosta kuolleita on surmansa saaneiden joukkoon luettu 7 (edellisenä vuonna 5), joiden on mainittu tehneen itsemurhan.

Ruumiinvammoja tai kuoleman aiheuttaneet tapaturmat jakaantuivat laatunsa mukaan ja niiden kohtaamat henkilöt eri ryhmiinsä seuraavalla tavalla:

Tapaturman syy	Tapaturmia	Tapaturman kohtaamia henkilöitä: Matkustajia, Kuolleita	Matkustajia, Loukkaantuneita	Rautatieläisiä ja rautatien työmiehiä, Kuolleita	Rautatieläisiä ja rautatien työmiehiä, Loukkaantuneita	Muita henkilöitä, Kuolleita	Muita henkilöitä, Loukkaantuneita	Kaikkiaan, Kuolleita	Kaikkiaan, Loukkaantuneita	Kaikkiaan, Yhteensä
Vuonna 1932:										
Yhteentörmäys	2	—	1	—	1	—	—	—	2	2
Törmäys resiinaan	3	—	—	2	—	1	—	3	—	3
» kiinteään esineeseen	—	—	—	—	—	—	—	—	—	—
Raiteiltasuistuminen	—	—	—	—	—	—	—	—	—	—
Putoaminen veturista tai vaunusta	7	3	4	—	—	—	—	3	4	7
Varomaton astuminen vaunuihin tai niistä pois	17	3	10	1	2	—	1	4	13	17
Työ asemilla	35	—	—	6	29	—	—	6	29	35
Yliajo tasoylikäytävällä	19	—	—	—	—	4	19	4	19	23
Luvaton radallaolo	49	—	—	—	—	26	24	26	24	50
Muu syy	15	—	1	1	1	8	4	9	6	15
Yhteensä	*147*	*6*	*16*	*10*	*33*	*39*	*48*	*55*	*97*	*152*
Vuonna 1931	145	6	11	9	43	46	43	61	97	158
» 1930	140	4	16	7	16	54	80	65	112	177
Tapaturmista sattui vuonna 1932:										
Avoradalla	60	3	3	2	—	25	31	30	34	64
Asemilla	87	3	13	8	33	14	17	25	63	88
Tapaturman kohtaamien omatta syyttä	40	—	1	7	31	—	1	7	33	40
Tapaturman kohtaamien omasta varomattomuudesta	107	6	15	3	2	39	47	48	64	112

Kun niiden matkustajien lukua, joille vuoden 1932 aikana on sattunut tapaturma, verrataan kuljetettujen matkustajien kokonaismäärään sekä tapaturman kohtaamien rautatieläisten ja muiden matkustajiin kuulumattomien henkilöiden lukua liikennöityjen ratojen junakilometrimäärään, voidaan todeta seuraavaa:

1) Matkustajia on tapaturmissa loukkaantunut tai kuollut kutakin 1 000 000 matkustajaa kohden yhteensä 1.19 (edellisenä vuonna 0.87); kun kuoleman tuottaneet tapaturmat otetaan huomioon erikseen, saadaan sellaisten uhriksi joutuneiden vastaavaksi suhdeluvuksi 0.32 (edellisenä vuonna 0.31).

2) Valtionrautateiden palveluksessa pysyväisesti tai niiden työssä tilapäisesti olevia henkilöitä on jokaista 1 000 000 junakilometriä kohden joutunut tapaturman uhriksi kaikkiaan 1.80 ja näistä kuollut 0.42 (vastaavien lukujen oltua vuonna 1931 2.26 ja 0.39).

3) Tapaturman kohtaamia syrjäisiä (matkustajiin ja rautatieläisiin kuulumattomia) henkilöitä tuli kutakin 1 000 000 junakilometriä kohden 3.64, joista surmansa saaneita oli 1.63 (edellisenä vuonna 3.85 ja 2.00).

Rautatierakennukset.

Vuonna 1932 työnalaisina olleista rautateistä valmistui Lahden—Heinolan rata toukokuussa ja Läskelän—Pitkänrannan rata syyskuussa, kuten valmiiden ratojen ratapituudesta puhuttaessa tämän julkaisun alussa jo on mainittu. Liitetaulusta 47 nähdään, että edellinen rata, jonka rakentaminen aloitettiin vuonna 1928, on tähän mennessä tullut maksamaan 42 594 836 mk ja jälkimmäinen, oltuaan rakenteilla vuodesta 1929 alkaen, 60 476 697 mk.

Edelleenkin keskeneräisillä Rovaniemen—Kemijärven, Porin—Haapamäen ja Lappeenrannan—Vuoksenniskan rautatierakennuksilla olivat työt käynnissä koko selontekovuoden. Näiden lisäksi tuli uusi, Varkauden—Viinijärven ratarakennus, jolla työt alkoivat lokakuussa, kohta kun ratasuuntaa koskevat tutkimukset ja kustannuslaskelmat olivat valmistuneet.

Uusista satama- ja tehdasradoista valmistui vuoden kuluessa Kalkkimaan haararata, vaikka sitä ei vielä virallisesti avattu liikenteelle. Pitkänrannan asemalta Uuksuun ja sieltä edelleen Laatokalle Uuksun lahden rantaan menevä satamarata, jonka rakennustyöt alkoivat helmikuussa, jäi sensijaan vuoden vaihteessa keskeneräiseksi.

Puheenaolevasta liitetaulusta käy myöskin selville, kuinka paljon varoja, eri kustannuslajien mukaan ryhmitettyinä, käytettiin kullakin yllämainitulla rautatierakennuksella kuukausittain sekä yhteensä selontekovuonna ja muuna rakennusaikana vuodesta 1927 alkaen. Sen mukaan tekivät rakennuskustannukset vuonna 1932 yhteensä 61 538 554 mk, mistä varsinaisiin rautatierakennuksiin meni 58 279 515 mk, Kalkkimaan haararadan valmistamiseen 2 686 040 mk ja Varkauden—Viinijärven ratalinjan tutkimustöihin 573 000 mk. Uuksun satamaradan ja muiden uuden Läskelän—Pitkänrannan radan jatkorakennusten menot, joita selontekovuonna oli 2 582 385 mk, sisältyvät radan loppukustannuksiin.

Millä tavoin työntekijäin luku ja työpalkat sekä teknillisten virkailijain luku puheenaolevan rakennusvuoden aikana vaihtelivat kuukausittain eri työmailla, selviää liitetauluista 48 ja 49. Sitäpaitsi saadaan valtionrautateiden koko henkilökuntaa ja sen palkkauksia esittävistä liitetauluista 43 ja 44 myös rakennusosastoa koskevat vastaavat yksityiskohtaiset tiedot. Niiden mukaan on uusista rakenteilla olevista radoista selontekovuonna huolehtinut 34 vakinaista ja 140 ylimääräistä viran tai toimen haltijaa sekä keskimäärin 3 491 rakennuksille sijoitettua työläistä eli kaikkiaan 3 665 henkeä. Tälle henkilökunnalle suoritettiin palkkauksina yhteensä 36 808 791 mk, josta vakinaisille 1 537 438 mk, ylimääräisille 3 555 184 mk ja työläisille 31 716 169 mk.

Selonteko varsinaisten rakennustöiden edistymisestä ja yksityiskohtaisesta suorituksesta on myöskin vuodelta 1932 otettu aikaisemmin julkaistuun rautatiehallituksen n. s. hallinnolliseen kertomukseen, jota vertaamalla vastaaviin edellisiin vuosikertoihin nähdään kunkin radan rakennusvaiheet ja nykyinen valmiusaste. Lisäksi on rautatierakennusten osuutta valtionrautateiden toiminnasta kosketeltu jo edellä liikkuvan kaluston työtä, menoja y. m. käsiteltäessä, sikäli kuin niistä vastaavissa liitetauluissa on tilastotietoja erikseen saatavissa.

Yksityiset rautatiet vuonna 1932.

Rata ja liikennepaikat. Valtionrautateiden lisäksi kuuluu maamme rautateistöön entiset kaksi leveä- ja kahdeksan kapearaiteista yksityistä rautatietä. Liitetaulussa 50 julkaistun tilaston mukaan ilmoitetaan seuraavassa taulukossa nämä eri rautatiet, niiden raideleveydet, ratapituudet ja sivu- ja syrjäraiteiden pituudet sekä niiden omien liikennepaikkojen luku vuoden 1932 päättyessä.

Yksityiset rautatiet	Raideleveys, m	Liikennöity ratapituus, km	Sivu- ja syrjäraiteet, km	Koko raidepituus, km	Omien liikennepaikkojen luku
Leveäraiteiset:					
Rauman rautatie (Rauma—Peipohja ja sen haararata Kiukainen—Kauttua)	1.524	62.52	23.93	86.45	10
Karhulan rautatie (Kymi—Karhula)	1.524	5.10	4.21	9.31	1
Kaikki leveäraiteiset	1.524	67.62	28.14	95.76	11
Kapearaiteiset:					
Jokioisten rautatie (Humppila—Forssa)	0.750	22.40	2.59	24.99	3
Loviisan—Vesijärven rautatie (Niemi—Lahti—Loviisa—Valkom)	0.750	81.74	35.36	117.10	19
Äänekosken rautatie (Suolahti—Äänekoski)	0.750	9.25	1.12	10.37	2
Hyvinkään—Pyhäjärven rautatie (Hyvinkää—Karkkilan tehdas)	0.750	45.00	7.78	52.78	12
Läskelän rautatie (Läskelän tehdas—Joensuun kylä Laatokan rannalla)	0.750	6.20	4.17	10.37	2
Karjalankosken rautatie (Juantehdas—Karjalankoski)	0.600	3.87	4.70	8.57	3
Riihimäen—Lopen rautatie (Riihimäki—Launonen)	0.600	14.30	13.35	27.65	9
Kuusankosken—Voikan rautatie (Kuusankoski—Voikka)	0.600	4.49	1.37	5.86	6
Kaikki kapearaiteiset	0.6—0.750	187.25	70.44	257.69	56
Kaikki yksityiset rautatiet	*0.6—1.524*	*254.87*	*98.58*	*353.45*	*67*
Vuonna 1931	0.6—1.524	254.87	98.57	353.44	67

Kuten taulukko osoittaa, oli liikennöity ratapituus vuoden 1932 lopussa sama kuin vuotta aikaisemmin eli 254.87 km, eikä sivu- ja syrjäraiteissakaan ole tapahtunut mitään sanottavia muutoksia, joten koko raidepituuskin on jäänyt miltei ennalleen. Liikennepaikkojen luvusta on poistettu Karhulan ja Äänekosken rautateiden yhdysasemat, koska näillä rautateillä ei Kymissä ja Suolahdessa ole omia toimistoja.

Valtionrautateiden ja yksityisten rautateiden yhteisestä pituudesta, 5 477.93 km:stä (ks. sivua 3), tuli jälkimmäisten osalle vain 4.65 %; kapearaiteisten yksityisratojen osuus oli 3.42 % ja leveäraiteisten Rauman ja Karhulan rautateiden, joiden raideväli siis on sama kuin valtionrautateiden, ainoastaan 1.23 %. Tämä merkitsee sitä, että taulukkoon sisältyvistä kymmenestä rautatiestä vain kaksi äskenmainittua voi samaa liikkuvaa kalustoa käyttäen olla suoranaisessa yhdysliikenteessä valtionrautateiden kanssa. Sitäpaitsi Karjalankosken ja Kuusankosken—Voikan yksinäiset tehdasradat ovat kokonaan rautatieverkon ulkopuolella, muiden kapearaiteisten rautateiden yhtyessä valtionrautateihin jollakin näiden liikennepaikalla, jossa tavaran uudelleenkuormaus voidaan välittömästi toimittaa.

Liikenne. Rauman, Karhulan, Jokioisten ja Loviisan—Vesijärven rautatiet ovat järjestäneet liikenteensä valtionrautateiden kanssa erikoisilla sopimuksilla, jotka koskevat uudelleenkuormauksen, tariffien, tilityksen y. m. aiheuttamia kysymyksiä. Tällä tavoin yhdenmukaistutettua yhdysliikennettä koskevat summittaiset tiedot on otettu useiden valtionrautateiden liikennettä selostavien liitetaulujen loppuun ja erikseen liitetauluun 30. Lisäksi on yksityisten rautateiden koko liikenteestä seikkaperäinen erittely liitetaulussa 50, joka on laadittu asianomaisten antamien vuosikertomusten perusteella. Seuraavassa esitetään siitä lyhyt supistelma sekä vertailua varten myös vastaavat tiedot edelliseltä vuodelta.

Rautatie	Junat				Henkilöliikenne				Tavaraliikenne			
	1 000:ta junaa		1 000:ta junakm		1 000:ta matkaa		1 000:ta henkilökm		1 000:ta tonnia		1 000:ta tonnikm	
	1931	1932	1931	1932	1931	1932	1931	1932	1931	1932	1931	1932
Rauman	3.3	3.4	108	110	69	55	2 010	1 563	223	193	9 483	8 407
Karhulan	2.0	2.0	12	12	—	—	—	—	204	137	1 224	822
Jokioisten	4.6	5.6	106	131	101	103	1 309	1 320	45	46	770	798
Loviisan—Vesijärven	1.8	1.8	133	139	100	85	2 384	1 859	149	155	7 779	8 362
Äänekosken—Suolahden	1.3	1.4	12	13	14	13	123	117	44	44	398	399
Hyvinkään—Pyhäjärven	1.7	1.6	73	71	87	52	1 588	1 273	64	59	2 020	1 878
Läskelän	1.9	0.6	12	4	1	1	8	4	53	27	329	167
Karjalankosken	4.0	3.8	11	10	5	4	21	15	35	36	133	138
Riihimäen—Lopen	3.7	4.7	54	66	45	50	330	300	76	62	764	622
Kuusankosken—Voikan	5.3	5.2	26	26	220	220	952	953	137	89	514	333
Yhteensä	29.6	30.1	547	582	642	583	8 725	7 404	1 030	848	23 414	21 926

Kuten junien luku osoittaa, on moni yksityinen rautatie yrittänyt huolehtia liikenteensä parantamisesta ja säilyttämisestä lisäämällä juniensa kulkuvuoroja. Tästä huolimatta on niiden niin hyvin henkilö- kuin tavaraliikennekin edellisestä vuodesta melkein kauttaaltaan vähentynyt. Varsin tuntuvasti on tilanne huonontunut Rauman ja Karhulan rautateillä. Myöskin Jokioisten ja Loviisan—Vesijärven rautateillä on liikenteen elpyminen junavuorojen lisääntymiseen verrattuna jokseenkin vähäinen; huomataanpa viimeksimainitun radan kohdalla henkilöliikenteen supistumistakin.

Talous. Yksityisten rautateiden tulot, menot ja voitto tai tappio selviävät seuraavasta taulukosta:

Rautatie	Tuloja					Menoja kaikkiaan		Voitto (+) tai tappio (—)	
	Vuonna 1932				Vuonna 1931 kaikkiaan				
	Henkilöliikenteestä	Tavaraliikenteestä	Muita	Kaikkiaan		V. 1932	V. 1931	V. 1932	V. 1931
	1 000:ta markkaa								
Rauman	507	3 018	177	3 702	4 184	3 710	4 176	— 8	+ 8
Karhulan	—	1 289	—	1 289	1 064	1 289	1 064	—	—
Jokioisten	444	1 149	120	1 713	1 763	1 144	1 415	+ 569	+ 348
Loviisan—Vesijärven	643	4 006	51	4 700	4 710	3 803	4 059	+ 897	+ 651
Äänekosken—Suolahden	35	687	9	731	738	517	546	+ 214	+ 192
Hyvinkään—Pyhäjärven	363	1 110	253	1 726	2 097	1 238	1 318	+ 488	+ 779
Läskelän	1	460	—	461	340	247	340	+ 214	—
Karjalankosken	10	188	—	198	234	206	236	— 8	— 2
Riihimäen—Lopen	187	690	—	877	1 025	877	1 064	—	— 39
Kuusankosken—Voikan	250	371	—	621	651	259	183	+ 362	+ 468
Yhteensä	2 440	12 968	610	16 018	16 806	13 290	14 401	+ 2 728	+ 2 405

Jokseenkin kaikki yksityiset rautatiemme ovat siis selontekovuonna saaneet liikenteestään vähemmän tuloja kuin vuonna 1931, mutta kun ne samalla ovat voineet supistaa käyttömenojaankin oikeassa suhteessa, näyttää useimpien niiden rahallinen tulos voittoa. Vain Rauman ja Karjalankosken rautateillä on syntynyt vähän tappiota. Karhulan rautatie on ilmoittanut tulonsa täsmälleen yhtä suuriksi kuin menonsakin, mikä osoittaa, että yksityisen rautatien taloutta ei aina tarkkaan eroteta omistajansa, kaupungin, tehtaan tai muun liikeyrityksen kirjanpidossa. Näin ollen ilmoitetut vuositulokset eivät kaikissa suhteissa ole verrattavissa aikaisemmin esitettyyn, valtionrautateitä koskevaan tilastoaineistoon.

Helsingissä, rautatiehallituksessa, joulukuun 12 p:nä 1933.

Jalmar Castrén.

Vilho Annala.

Jussi Varpela.

LIITETAULUT

VUODELTA 1932.

TABELLBILAGOR

FÖR ÅR 1932.

Taulu 1. Tason laatu vuoden 1932 lopussa. — Tabell 1. Planets beskaffenhet vid slutet av år 1932.

Rata ja rataosa Bana och bandel	Pää- ja haararadat — Huvud- och bibanor											
	Ratapituus Banlängd	Siitä: — Därav:								Lyhin kaarteen säde Minsta kurvradie	Suurin kaltevuus ja sen suurin pituus Största lutning och dess största längd	
		Suoria osia Raka linjer		Kaarteita Kurvor		Vaakasuoria osia Horisontala linjer		Kaltevia osia Lutningar				
	Km	Km	%	Km	%	Km	%	Km	%	Km	‰	Km
Helsingin—Hämeenlinnan—Rajajoen, Helsingfors—Hämeenlinna—Rajajoki	**768.99**	**558.40**	**72.6**	**210.59**	**27.4**	**154.69**	**20.1**	**614.30**	**79.9**	.[1]	.	.
Pääradat, Huvudbanor	*732.49*	*537.30*	*76.1*	*195.19*	*23.9*	*139.78*	*19.1*	*592.71*	*80.9*	*0.270*	*16.75*	*0.160*
Helsinki, Helsingfors—Hämeenlinna	107.99	79.18	73.3	28.81	26.7	17.57	16.3	90.42	83.7	0.300	10.0	1.738
Riihimäki—Rajajoki	338.53	267.22	78.9	71.31	21.1	74.11	21.9	264.42	78.1	0.500	10.0	2.554
Kerava—Porvoo, Borgå	33.13	19.64	59.3	13.49	40.7	0.16	0.5	32.97	99.5	0.270	16.75	0.160
Lahti — Heinola	37.73	23.98	63.5	13.75	36.5	3.51	9.3	34.22	90.7	0.500	12.0	1.500
Simola—Lappeenranta	18.23	9.81	53.8	8.42	46.2	2.83	15.5	15.40	84.5	0.297	12.5	2.346
Liimatta—Koivisto	42.98	29.31	68.2	13.67	31.8	11.07	25.8	31.91	74.2	0.700	10.0	2.180
Kaislahti—Uuras	12.92	8.18	66.7	4.74	33.3	4.87	37.7	8.05	62.3	0.400	10.0	0.620
Terijoki—Koivisto	71.32	49.45	69.3	21.87	30.7	16.88	23.7	54.44	76.3	0.600	10.0	3.182
Liimatta—Valkjärvi	69.66	50.53	72.5	19.13	27.5	8.78	12.6	60.88	87.4	0.500	12.0	1.700
Haara-, satama- y.m.s. radat, Bi-, hamn- o.a.d. banor	*36.50*	*21.10*	*57.8*	*15.40*	*42.2*	*14.91*	*40.9*	*21.59*	*59.1*	.	.	.
Helsingin satamarata, Helsingfors hamnbana	5.98	2.00	33.4	3.98	66.6	1.75	29.3	4.23	70.7	0.225	10.0	0.718
Pasila, Fredriksberg—Sörnäinen, Sörnäs	3.64	1.77	48.6	1.87	51.4	0.09	2.4	3.55	97.6	0.350	11.9	0.200
Sörnäinen, Sörnäs — Hakaniemi, Hagnäs	1.72	1.31	76.2	0.41	23.8	1.32	76.7	0.40	23.3	0.200	10.0	0.300
Savion raide Keravalla, Savio spår vid Kerava	2.07	2.07	100.0	—	—	0.47	22.7	1.60	77.3	—	4.4	0.520
Porvoon satamaraide, Borgå hamnspår	0.76	0.42	55.3	0.34	44.7	0.76	100.0	—	—	0.250	—	—
Lahti—Vesijärven satama, Vesijärvi hamn	2.42	1.95	80.6	0.47	19.4	0.40	16.5	2.02	83.5	1.781	16.67	1.235
Maitiaislahden satamaraide Heinolassa, Maitiaislahti hamnspår i Heinola	2.14	1.33	62.2	0.81	37.8	0.80	37.4	1.34	62.6	0.300	16.0	0.300
Lappeenranta—Rapasaaren satama, Rapasaari hamn	1.81	0.67	37.0	1.14	63.0	0.51	28.2	1.30	71.8	1.485	20.0	1.277
Viipurin satamarata, Viipuri hamnbana	8.26	4.73	56.5	3.53	43.5	6.30	76.3	1.96	23.7	0.200	5.0	0.600
Koiviston satamaraide, Koivisto hamnspår	1.93	1.22	63.2	0.71	36.8	0.48	24.9	1.45	75.1	0.380	8.5	.
Johannes—Kirkkoniemi	0.60	0.50	83.3	0.10	16.7	0.50	83.3	0.10	16.7	0.800	12.0	.
Äyräpään satamaraide, Äyräpää hamnspår	1.17	0.20	17.1	0.97	82.9	0.31	26.5	0.86	73.5	.	.	.
Äyräpää—Äyräpää-Itäinen	2.24	1.81	80.8	0.43	19.2	0.82	36.6	1.42	63.4	1.200	10.0	0.540
Raivolan tehtaiden raide, Raivola bruks spår	1.76	1.12	63.6	0.64	36.4	0.40	22.7	1.36	77.3	0.600	15.0	0.220
Hangon, Hangö	**162.91**	.	.	.	.	.	.	.	.	.	**20.0**	**0.270**
Päärata, Huvudbana	*149.65*	*97.34*	*65.0*	*52.31*	*35.0*	*29.60*	*19.8*	*120.05*	*80.2*	*0.411*	*10.0*	*1.515*
Hanko, Hangö—Hyvinkää	149.65	97.34	65.0	52.31	35.0	29.60	19.8	120.05	80.2	0.411	10.0	1.515
Haara-, satama- y.m.s. radat, Bi-, hamn- o.a.d. banor	*13.26*	.	.	.	.	.	.	.	.	.	*20.0*	*0.270*
Hanko, Hangö—Ulkosatama, Yttre hamnen	3.31	.	.	.	.	.	.	.	.	.	.	.
Lappohjan satamaraide, Lappviks hamnspår	2.33	0.86	36.9	1.47	63.1	0.80	34.3	1.53	65.7	0.280	10.0	0.760
Tammisaaren satamaraide, Ekenäs hamnspår	0.53	0.17	32.1	0.36	67.9	0.20	37.7	0.33	62.3	0.200	20.0	0.270
Kirkniemen satamaraide, Gerknäs hamnspår	1.63	0.89	54.4	0.74	45.6	0.36	22.1	1.27	77.9	0.180	12.0	0.607
Lohja—Lohjan satama, Lohja hamn	5.46	1.20	22.0	4.26	78.0	1.08	19.8	4.38	80.2	0.300	16.5	0.680
Turun—Tampereen—Hämeenlinnan, Åbo—Tampere—Hämeenlinna	**287.93**	**194.54**	**67.5**	**93.39**	**32.5**	**67.71**	**23.5**	**220.22**	**76.5**	**0.300**	**10.0**	**2.140**
Pääradat, Huvudbanor	*278.06*	*188.30*	*67.7*	*89.76*	*32.3*	*65.38*	*23.5*	*212.68*	*76.5*	*0.400*	*10.0*	*2.140*
Turku, Åbo—Toijala	127.72	83.32	65.2	44.40	34.8	26.35	20.6	101.37	79.4	0.450	10.0	2.130
Tampere—Hämeenlinna	79.25	52.05	65.7	27.20	34.3	18.74	23.6	60.51	76.4	0.590	10.0	2.140
Uusikaupunki—Turku, Åbo	65.03	48.13	74.0	16.90	26.0	18.02	27.7	47.01	72.3	0.500	10.0	0.420
Raisio—Naantali	6.06	4.80	79.2	1.26	20.8	2.27	37.5	3.79	62.5	0.400	10.0	0.220
Haara-, satama- y.m.s. radat, Bi-, hamn- o.a.d. banor	*9.87*	*6.24*	*63.2*	*3.63*	*36.8*	*2.33*	*23.6*	*7.54*	*76.4*	*0.300*	*10.0*	*0.840*
Uudenkaupungin satamaraide, Uusikaupunki hamnspår	1.95	1.74	89.2	0.21	10.8	—	—	1.95	100.0	0.300	10.0	0.325
Turku, Åbo—Turun satama, Åbo hamn	2.97	1.60	54.0	1.37	46.0	1.33	44.9	1.64	55.1	0.300	10.0	0.840
Tampere—Naistenlahti	0.67	0.63	94.0	0.04	6.0	—	—	0.67	100.0	0.500	10.0	0.510
Toijalan satamarata, Toijala hamnbana	4.28	2.27	53.1	2.01	46.9	1.00	23.2	3.28	76.8	0.300	9.0	0.440
Vaasan, Vasa	**460.49**	**330.54**	**71.8**	**129.95**	**28.2**	**98.49**	**21.4**	**362.00**	**78.6**	**0.267**	**16.5**	**0.380**
Pääradat, Huvudbanor	*452.00*	*325.61*	*72.0*	*126.39*	*28.0*	*95.66*	*21.2*	*356.34*	*78.8*	*0.300*	*12.5*	*1.603*
Vaasa, Vasa—Tampere	306.41	200.75	65.5	105.66	34.5	51.29	16.7	255.12	83.3	0.530	12.5	1.603
Kristiinankaupunki, Kristinestad—Seinäjoki	111.86	98.34	87.9	13.52	12.1	35.51	31.7	76.35	68.3	0.400	10.0	1.960
Kaskinen, Kaskö—Perälä	25.16	20.56	81.2	4.60	18.8	6.76	26.9	18.40	73.1	0.350	10.0	0.944
Vilppula—Mänttä	8.57	5.96	69.5	2.61	30.5	2.10	24.4	6.47	75.6	0.300	11.0	0.300

[1]) Niihin kohtiin, joihin tietoja ei ole ollut saatavissa, on pantu piste. — Då uppgifter icke kunnat erhållas, har detta angivits med en punkt.

Taulu 1. (Jatk.) —

Rata ja rataosa Bana och bandel	Pää- ja haararadat — Huvud- och bibanor											
	Ratapituus Banlängd	Siitä: — Därav: Suoria osia Raka linjer		Kaarteita Kurvor		Vaakasuoria osia Horisontala linjer		Kaltevia osia Lutningar		Lyhin kaarteen säde Minsta kurvradie	Suurin kaltevuus ja sen suurin pituus Största lutning och dess största längd	
	Km	Km	%	Km	%	Km	%	Km	%	Km	‰	Km
Haara-, satama- y.m.s. radat, Bi-, hamn- o.a.d. banor	*8.49*	*4.93*	*58.0*	*3.56*	*42.0*	*2.83*	*33.3*	*5.66*	*66.7*	*0.267*	*16.5*	*0.380*
Vaasa, Vasa—Vaskiluodon satama, Vasklot hamn	3.74	1.78	47.6	1.96	52.4	2.15	57.4	1.59	42.6	0.275	10.0	0.244
Vilppulan satamaraide, Vilppula hamnspår	2.82	1.22	42.3	1.60	57.7	0.40	14.2	2.42	85.8	0.300	16.5	0.380
Kaskinen, Kaskö—Ulkosatama, Yttre hamnen	1.93	1.93	100.0	—	—	0.28	14.5	1.65	85.5	—	5.0	0.280
Oulun, Oulu	**633.69**	.	.	.	.	.	.	.	.	.	.	.
Pääradat, Huvudbanor	*589.33*	*476.93*	*80.9*	*112.40*	*19.1*	*165.83*	*28.0*	*423.50*	*72.0*	*0.300*	*12.0*	*0.500*
Kauliranta—Seinäjoki	545.86	444.56	81.5	101.30	18.5	150.97	27.7	394.89	72.3	0.300	10.0	1.907
Lappi—Raahe	28.85	23.85	82.7	5.00	17.3	9.05	31.4	19.80	68.6	0.430	12.0	0.500
Pännäinen, Bennäs—Leppäluoto, Alholmen	14.62	8.52	58.3	6.10	41.7	5.81	39.8	8.81	60.2	0.485	10.0	0.534
Haara-, satama- y.m.s. radat, Bi-, hamn- o.a.d. banor	*44.36*	.	.	.	.	.	.	.	.	.	.	.
Härmä—Kauppi	7.49	6.84	91.2	0.65	8.8	1.86	24.8	5.63	75.2	0.500	10.0	0.480
Kokkola, Gamlakarleby—Ykspihlajan satama, Yxpila hamn	5.19	.	.	.	.	.	.	.	.	.	.	.
Raahe—Lapaluodon satama, Lapaluoto hamn	4.69	2.12	45.2	2.57	54.8	0.80	17.1	3.89	82.9	0.300	12.0	0.487
Ristikarin—Rojuniemen raide Lapaluodossa, Ristikari—Rojuniemi spår i Lapaluoto	1.39	0.56	40.3	0.83	59.7	.	.	.	.	.	.	.
Ruukki—Siikajoki	2.20	1.42	64.6	0.78	35.4	—	—	2.20	100.0	0.300	10.0	.
Tuira—Toppilan satama, Toppila hamn	1.45	1.43	93.6	0.02	6.4	0.12	8.3	1.33	91.7	0.300	10.0	0.715
Kemin satamaraide, Kemi hamnspår	1.87	0.58	28.3	1.29	71.7	1.22	63.9	0.65	36.1	0.250	9.0	0.250
Tornio—Röyttä	8.37	7.27	86.9	1.10	13.1	2.30	27.5	6.07	72.5	0.600	12.0	0.650
Aavasaksan satamaraide, Aavasaksa hamnspår	1.90	0.85	44.7	1.05	55.3	1.50	79.0	0.40	21.0	0.300	12.0	0.400
Kauliranta—Marjosaaren satama, Marjosaari hamn	0.52	0.32	61.5	0.20	38.5	0.52	100.0	—	—	0.250	—	—
Kemi—Ajoksen satama, Ajos hamn	9.29	6.20	66.7	3.09	33.3	4.47	48.1	4.82	51.9	0.300	10.0	0.200
Savon, Savolaks	**739.84**	**499.89**	**66.2**	**239.95**	**33.8**	**144.66**	**19.5**	**595.18**	**80.5**	**0.225**	**22.5**	**1.382**
Pääradat, Huvudbanor	*698.58*	*479.81*	*68.7*	*218.77*	*31.3*	*135.47*	*19.4*	*563.11*	*80.6*	*0.300*	*20.0*	*0.520*
Kontiomäki—Kotka	517.89	323.57	62.5	194.32	37.5	86.66	16.7	431.23	83.3	0.300	12.0	1.980
Iisalmi—Ylivieska	154.31	140.34	90.9	13.97	9.1	41.11	26.6	113.20	73.4	0.500	10.0	2.000
Inkeroinen—Hamina	26.38	15.90	60.2	10.48	39.8	7.70	29.1	18.68	70.9	0.300	20.0	0.520
Haara-, satama- y.m.s. radat, Bi-, hamn- o.a.d. banor	*41.26*	*20.08*	*48.7*	*21.18*	*51.3*	*9.19*	*22.3*	*32.07*	*77.7*	*0.225*	*22.5*	*1.382*
Haminan satamaraide, Hamina hamnspår	1.28	0.34	31.0	0.94	69.0	0.50	36.2	0.78	63.8	0.250	17.5	0.220
Saviniemen raide Haminassa, Saviniemi spår i Hamina	1.13	0.45	39.8	0.68	60.2	0.43	38.1	0.70	61.9	0.250	17.5	0.500
Hallan sahalaitoksen raide Kotkassa, Halla sågverks spår i Kotka	0.56	0.20	35.7	0.36	64.3	0.10	18.0	0.46	82.0	0.230	15.0	0.060
Inkeroisten tehtaan raide, Inkeroinen bruks spår	1.08	0.60	55.5	0.48	44.5	0.20	18.5	0.88	81.5	0.300	4.0	0.600
Myllykosken tehtaan raide, Myllykoski bruks spår	1.29	0.42	32.6	0.87	67.4	0.38	29.5	0.91	70.5	0.230	6.0	0.125
Kouvola—Kymintehdas	5.06	1.73	34.2	3.33	65.8	1.15	22.7	3.91	77.3	0.300	20.0	0.575
Harju—Voikka	5.08	2.79	35.2	3.29	64.8	0.51	10.0	4.57	90.0	0.300	20.0	0.480
Otava—Otavan satama, Otava hamn	2.67	0.88	32.9	1.79	67.1	0.68	25.4	1.99	74.6	0.400	22.5	1.382
Suonenjoki—Iisvesi	10.27	7.27	70.8	3.00	29.2	1.46	14.2	8.81	85.8	0.240	12.0	1.050
Kuopio—Siikaniemi	2.80	1.80	64.3	1.00	35.7	0.84	30.0	1.96	70.0	0.300	14.2	0.920
Kuopion satamaraide, Kuopio hamnspår	0.86	0.18	20.9	0.68	79.1	0.36	41.9	0.50	58.1	0.225	20.0	0.497
Lamminniemen satamaraide Kajaanissa, Lamminniemi hamnspår vid Kajaani	2.14	0.83	38.8	1.31	61.2	0.32	15.0	1.82	85.0	0.250	12.0	0.480
Petäisenniskan satamaraide Kajaanissa, Petäisenniska hamnspår vid Kajaani,	1.95	1.78	91.3	0.17	8.7	0.74	37.9	1.21	62.1	0.300	12.0	0.560
Jormuan satamaraide, Jormua hamnspår	0.96	0.40	41.6	0.56	58.4	0.20	20.8	0.76	79.2	0.250	12.0	0.300
Iisalmen satamaraide, Iisalmi hamnspår	1.51	0.47	31.1	1.04	68.9	0.64	42.4	0.87	57.6	0.250	18.0	0.250
Haapajärven satamaraide, Haapajärvi hamnspår	1.82	0.37	20.3	1.45	79.7	0.32	17.6	1.50	82.4	0.300	12.0	0.760
Pyhäsalmen satamaraide, Pyhäsalmi hamnspår	0.80	0.57	71.2	0.23	28.8	0.36	45.6	0.44	54.4	0.250	8.0	0.320
Karjalan, Karelska	**900.02**	.	.	.	.	.	.	.	.	.	.	.
Pääradat, Huvudbanor	*865.16*	*561.33*	*64.9*	*303.83*	*35.1*	*161.43*	*18.7*	*703.73*	*81.3*	*0.200*	*20.0*	*1.200*
Nurmes—Viipuri	470.91	294.54	62.5	176.37	37.5	89.27	19.0	381.64	81.0	0.300	12.0	1.600
Antrea—Vuoksenniska	39.62	20.80	52.8	18.82	47.2	5.30	13.4	34.32	86.6	0.350	16.0	0.820
Hiitola—Rautu	106.59	81.10	76.1	25.49	23.9	23.58	22.1	83.01	77.9	0.400	12.0	1.100
Matkaselkä—Naistenjärvi	140.13	98.37	70.2	41.76	29.8	28.05	20.0	112.08	80.0	0.500	12.0	1.120
Jänisjärvi—Pitkäranta	59.87	33.84	56.6	26.03	43.4	8.70	14.5	51.17	85.5	0.300	12.0	1.290
Joensuu—Outokumpu	48.04	32.68	68.0	15.36	32.0	6.53	13.6	41.51	86.4	0.200	20.0	1.200

Tabell 1. (Forts.)

Rata ja rataosa Bana och bandel	Pää- ja haararadat — Huvud- och bibanor											
	Ratapituus Banlängd	Siitä: — Därav:								Lyhin kaarteen säde Minsta kurvradie	Suurin kaltevuus ja sen suurin pituus Största lutning och dess största längd	
		Suoria osia Raka linjer		Kaarteita Kurvor		Vaakasuoria osia Horisontala linjer		Kaltevia osia Lutningar				
	Km	Km	%	Km	%	Km	%	Km	%	Km	‰	Km
Haara-, satama- y.m.s. radat, Bi-, hamn- o.a.d. banor	*34.86*	.	.	.	.	.	.	.	.	.	.	.
Laatokan satamaraide Käkisalmessa, Laatokka hamnspår i Käkisalmi	2.60	2.00	77.0	0.60	23.0	0.80	30.8	1.80	69.2	0.300	7.0	0.400
Tammisuon—Viipurin rinnakkaisrata, Tammisuo—Viipuri parallellbana	3.35	2.05	61.2	1.30	38.8	1.25	37.3	2.10	62.7	0.900	12.0	0.300
Antrea—Vuoksen satama, Vuoksen hamn	1.80	0.53	29.4	1.27	70.6	0.50	27.7	1.30	72.3	0.270	25.0	0.600
Enson Puuhiomon raide, Spåret till Enso Träsliperi	1.32	0.32	24.2	1.00	75.8	1.32	100.0	—	—	0.300	—	—
Jaakkima—Lahdenpohja	3.97	2.45	61.7	1.52	38.3	0.68	17.1	3.29	82.9	0.480	20.0	0.360
Sortavalan satamaraide, Sortavala hamnspår	2.06	.	.	.	.	.	.	.	.	.	.	.
Helylän satamaraide, Helylä hamnspår	0.95	0.31	32.7	0.64	67.3	0.21	21.6	0.74	78.4	0.360	9.6	0.400
Matkaselkä—Ruskealan kivilouhimo, Ruskeala stenbrott	3.39	.	.	.	.	.	.	.	.	.	.	.
Jänisjärven satamaraide, Jänisjärvi hamnspår	2.00	.	.	.	.	.	.	.	.	.	.	.
Roikonkosken satamaraide, Roikonkoski hamnspår	0.78	.	.	.	.	.	.	.	.	.	.	.
Suojärven satamaraide, Suojärvi hamnspår	1.34	.	.	.	.	.	.	.	.	.	.	.
Lieksan satamaraide, Lieksa hamnspår	1.54	0.69	44.7	0.85	55.3	1.07	69.4	0.47	30.6	0.230	3.5	0.470
Lieksa—Kevätniemen saha, Kevätniemi såg	1.54	0.61	34.9	0.93	65.1	1.14	71.9	0.40	28.1	0.230	4.0	0.100
Uimaharjun sahan raide, Uimaharju sågs spår	1.05	0.78	73.9	0.27	26.1	0.15	14.3	0.90	85.7	0.210	9.0	0.180
Joensuun satamaraide, Joensuu hamnspår	0.83	0.53	64.4	0.30	35.6	0.37	45.0	0.46	55.0	0.250	18.0	0.175
Värtsilän tehtaan raide, Värtsilä bruks spår	3.54	1.79	50.5	1.75	49.5	1.09	30.9	2.45	69.1	0.250	22.4	0.290
Kontiolahden satamaraide, Kontiolahti hamnspår	2.80	1.57	56.1	1.23	43.9	0.69	24.5	2.11	75.5	0.250	14.0	0.460
Porin, Pori	**158.46**	**95.54**	**60.3**	**62.92**	**39.7**	**35.83**	**22.6**	**122.63**	**77.4**	**0.300**	**12.0**	**0.986**
Päärata, Huvudbana	*156.48*	*94.27*	*60.2*	*62.21*	*39.8*	*34.18*	*21.8*	*122.30*	*78.2*	*0.400*	*12.0*	*0.986*
Mäntyluoto—Tampere	156.48	94.27	60.2	62.21	39.8	34.18	21.8	122.30	78.2	0.400	12.0	0.986
Haara-, satama- y.m.s. radat, Bi-, hamn- o.a.d. banor	*1.98*	*1.27*	*64.1*	*0.71*	*35.9*	*1.65*	*83.3*	*0.33*	*16.7*	*0.300*	*4.0*	*0.325*
Pihlavan höyrysahan raide, Pihlava ångsågs spår	1.98	1.27	64.1	0.71	35.9	1.65	83.3	0.33	16.7	0.300	4.0	0.325
Haapamäen—Elisenvaaran, Haapamäki—Elisenvaara	**403.85**	.	.	.	.	.	.	.	.	.	.	.
Pääradat, Huvudbanor	*401.24*	*281.33*	*70.1*	*119.91*	*29.9*	*93.61*	*23.3*	*307.63*	*76.7*	*0.300*	*20.0*	*0.900*
Haapamäki—Jyväskylä	76.77	43.37	56.5	33.40	43.5	10.58	13.8	66.19	86.2	0.400	12.0	2.256
Jyväskylä—Pieksämäki	78.57	59.12	75.2	19.45	24.8	18.35	23.4	60.22	76.6	0.500	12.0	2.150
Jyväskylä—Suolahti	41.28	26.75	64.8	14.53	35.2	8.42	20.4	32.86	79.6	0.300	20.0	0.900
Pieksämäki—Elisenvaara	186.56	138.40	74.2	48.16	25.8	50.15	28.9	136.41	71.1	0.300	12.0	1.340
Huutokoski—Varkaus	18.06	13.69	75.8	4.37	24.2	6.11	33.8	11.95	66.2	0.400	12.0	0.640
Haara-, satama- y.m.s. radat, Bi-, hamn- o.a.d. banor	*2.61*	.	.	.	.	.	.	.	.	.	.	.
Lohikosken vaihteen raide, Lohikoski växels spår	1.03	.	.	.	.	.	.	.	.	.	.	.
Sörnäs Aktiebolagin raide Suolahdessa, Sörnäs Aktiebolags spår i Suolahti	0.75	.	.	.	.	.	.	.	.	.	.	.
Likolahden raide Suolahdessa, Likolahti spår i Suolahti	0.83	0.69	83.1	0.14	16.9	0.73	88.0	0.10	12.0	0.250	5.0	0.080
Helsingin—Turun, Helsingfors—Åbo	**195.74**	**110.78**	**56.5**	**84.96**	**43.5**	**39.81**	**20.3**	**155.93**	**79.7**	**0.250**	**12.0**	**2.500**
Päärata, Huvudbana	*194.76*	*110.47*	*56.7*	*84.29*	*43.3*	*39.69*	*20.4*	*155.07*	*79.6*	*0.250*	*12.0*	*2.500*
Pasila, Fredriksberg—Turku, Åbo	194.76	110.47	56.7	84.29	43.3	39.69	20.4	155.07	79.6	[1]0.250	12.0	2.500
Haara-, satama- y.m.s. radat, Bi-, hamn- o.a.d. banor	*0.98*	*0.31*	*31.3*	*0.67*	*68.7*	*0.12*	*12.3*	*0.86*	*87.7*	*0.300*	*8.7*	*0.400*
Pinjaisten tehtaan raide, Billnäs bruks spår	0.98	0.31	31.3	0.67	68.7	0.12	12.3	0.86	87.7	0.300	8.7	0.400
Rovaniemen, Rovaniemi	**108.49**	.	.	.	.	**27.54**	**25.4**	**80.95**	**74.6**	.	.	.
Päärata, Huvudbana	*107.36*	*87.04*	*81.1*	*20.32*	*18.9*	*27.54*	*25.7*	*79.82*	*74.3*	*0.300*	*10.0*	*1.080*
Rovaniemi—Laurila	107.36	87.04	81.1	20.32	18.9	27.54	25.7	79.82	74.3	0.300	10.0	1.080
Haara-, satama- y.m.s. radat, Bi-, hamn- o.a.d. banor	*1.13*	.	.	.	.	—	—	*1.13*	*100.0*	.	.	.
Rovaniemen satamaraide, Rovaniemi hamnspår	1.13	.	.	.	.	—	—	1.13	100.0	.	.	.
Oulun—Nurmeksen, Oulu—Nurmes	**281.03**	.	.	.	.	.	.	.	.	.	.	.
Päärata, Huvudbana	*273.12*	*218.31*	*79.9*	*54.81*	*20.1*	*33.95*	*12.4*	*239.17*	*87.6*	*0.400*	*10.0*	*2.460*
Oulu—Nurmes	273.12	218.31	79.9	54.81	20.1	33.95	12.4	239.17	87.6	0.400	10.0	2.460
Haara-, satama- y.m.s. radat, Bi-, hamn- o.a.d. banor	*7.91*	.	.	.	.	.	.	.	.	.	.	.
Vuokatti—Sotkamo	5.61	.	.	.	.	.	.	.	.	.	.	.
Kiehimän satamaraide, Kiehimä hamnspår	1.66	.	.	.	.	.	.	.	.	.	.	.
Kivesjärven » , Kivesjärvi »	0.64	0.37	57.7	0.27	42.3	0.44	68.8	0.20	31.2	0.300	15.0	0.200
Kaikki valtionradat, Alla statsbanor	**5 101.44**	.	.	.	.	.	.	.	.	.	.	.

[1]) Turun asemalle tultaessa. Pienin säde linjalla 0.300 km. — Vid infarten till Åbo station. Minsta kurvradie på linjen 0.300 km.

Taulu 2. Radan päällysrakenne ja liikennepaikat vuonna 1932. —

Rata — Bana	Ratakiskot ja raidepituus — Vuoden kuluessa vaihdettiin rataan teräskiskoja: Under året nedlades i utbyte räler av stål: painoltaan kg/m av kg/m					yhteensä summa	Vuoden lopussa oli Vid årets slut funnos teräskiskoja — räler av painoltaan kg/m — av kg/m				
	22.343	25	30	33.48	43.567		22.343	25	30	33.48	43.567
	Metriä raidetta — Spår i										
	Pää- sekä haara-, satama- y. m. s. radat[1]) — Huvud- samt bi-,										
Helsinki, Helsingfors—Hämeenlinna—Rajajoki....	—	—	1 194	30	7 478	8 702	2 821	—	464 467	33 400	444 242
Hangon, Hangö.....	—	—	2 716	—	—	2 716	1 510	—	161 127	—	—
Turku, Åbo—Tampere—Hämeenlinna.....	—	—	2 418	—	1 888	4 306	1 592	—	235 090	730	51 972
Vaasan, Vasa.....	92	—	2 070	—	—	2 162	6 379	—	454 113	—	—
Oulun, Oulu.....	7 603	905	24 230	—	—	32 738	113 053	193 128	316 366	3 128	—
Savon, Savolaks.....	5 222	—	1 204	—	—	6 426	395 242	—	344 564	—	35
Karjalan, Karelska.....	208	22	29 826	—	—	30 056	50 791	162 467	568 121	117 964	—
Porin, Pori.....	132	—	796	—	—	928	54 068	—	104 387	—	—
Haapamäki—Elisenvaara .	—	14	150	20	—	184	657	122 727	125 622	154 846	—
Helsinki, Helsingfors—Turku, Åbo.....	—	—	3 371	—	2 587	5 958	—	—	163 137	—	50 319
Rovaniemen, Rovaniemi ..	—	—	—	—	—	—	—	108 490	—	—	—
Oulu—Nurmes.....	950	—	1 554	—	—	2 504	131 039	—	149 994	—	—
Yhteensä, Summa	**14 207**	**941**	**69 529**	**50**	**11 953**	**96 680**	**757 152**	**586 812**	**3 086 988**	**310 068**	**546 568**
	Sivu- y. m. s. raiteet[2]) — Sido- o. a. d.										
Yhteensä, Summa	**2 574**	**8**	**13 764**	**298**	**144**	**16 788**	**513 839**	**116 775**	**1 077 285**	**51 958**	**25 795**
Kaikki raiteet, Alla spår	**16 781**	**949**	**83 293**	**348**	**12 097**	**113 468**	**1 270 991**	**703 587**	**4 164 273**	**362 026**	**572 363**

Rata — Bana	Vaihteita oli radassa vuoden lopussa: Antal utlagda växlar vid årets slut: Yksinkertaisia Enkla	Kaksoisvaihteita Dubbla	Puolengiantilaisia Halvengelska	Täysengiantilaisia Helengelska	Symmetrisiä Symmetriska	Yhteensä Summa	Liikenne- Itsenäisiä — Asemia — I luokan I klass	II luokan II klass	III luokan III klass	IV luokan IV klass
Helsinki, Helsingfors—Hämeenlinna—Rajajoki ...	2 044	65	27	151	3	2 290	4	7	16	21
Hangon, Hangö.....	376	3	—	21	1	401	—	2	4	4
Turku, Åbo—Tampere—Hämeenlinna.....	518	15	4	24	—	561	2	1	4	7
Vaasan, Vasa.....	570	4	3	23	1	601	1	1	4	11
Oulun, Oulu.....	576	13	1	19	—	609	—	3	6	9
Savon, Savolaks.....	775	16	3	41	—	835	—	5	5	10
Karjalan, Karelska.....	955	12	1	41	—	1 009	—	4	11	14
Porin, Pori.....	243	2	—	4	—	249	—	1	3	4
Haapamäki—Elisenvaara .	331	3	3	15	—	352	—	1	4	4
Helsinki, Helsingfors—Turku, Åbo.....	238	1	11	15	—	265	—	—	8	4
Rovaniemen, Rovaniemi ..	53	—	—	3	—	56	—	—	1	—
Oulu—Nurmes.....	168	2	1	—	—	171	—	—	—	—
Kaikkiaan, Inalles	**6 847**	**136**	**54**	**357**	**5**	**7 399**	**7**	**25**	**66**	**88**

[1]) Näihin sisältyvät vähintään 0.5 km pitkät syrjäraiteet. — Häri ingå bispår av minst 0.5 km:s längd. — [2]) Näihin valtionrautateiden liikennöimät vieraat raiteet. — Häri ingå främmande spår, som trafikeras av statsjärnvägarna.

Tabell 2. Banans överbyggnad och trafikplatserna år 1932.

Räler och spårlängd — radassa: nedlagda: — stål: muunlaisia / övriga	rautakskoja räler av järn	Koko raidepituus / Hela spårlängden	Koko raidepituudesta oli: / Av hela spårlängden utgjorde: — pääratoja — huvudbanor: Med enkelt spår	Yksiraiteisia / Kaksiraiteisia / Med dubbelt spår	Yhteensä / Summa	sivu- y. m. s. raiteita [1]) / side- o. a. d. spår [2])	haara-, satama- y. m. s. ratoja [1]) / bi-, hamn- o. a. d. banor [1])	Ratapölkyt — Sliprar: Vuoden kuluessa vaihdettiin: / Under året utbyttes: kyllästämättömiä / ohmpreg-nerade	kyllästettyjä — im-pregnerade	Vuoden lopussa oli radassa: / Vid årets slut funnos nedlagda: kyllästämättömiä / ohmpreg-nerade	kyllästettyjä — im-pregnerade	yhteensä / summa
meter			Kilometriä — Kilometer					Kappaletta — Stycken				
hamn- o. a. d. banor[1])			**Kaikki raiteet — Alla spår**									
1 409	—	946 339	555.14	354.70	909.84	36.50	589.41	86 831	10 611	1 539 044	753 316	2 292 360
270	—	162 907	149.65	—	149.65	13.26	89.25	23 362	870	150 816	209 252	360 068
67	—	289 451	276.54	3.04	279.58	9.87	133.60	34 648	3 067	470 317	157 928	628 245
—	—	460 492	452.00	—	452.00	8.49	145.25	47 335	2 780	774 431	50 085	824 516
8 014	—	633 689	589.33	—	589.33	44.36	146.24	48 594	3 790	1 008 293	217 922	1 226 215
—	—	739 841	698.58	—	698.58	41.26	193.84	68 434	4 303	1 303 784	229 574	1 533 358
677	—	900 020	865.16	—	865.16	34.86	248.82	81 834	20 908	1 588 310	137 292	1 725 602
—	—	158 455	156.48	—	156.48	1.98	53.29	17 294	1 987	231 339	92 742	324 081
—	—	403 852	401.24	—	401.24	2.61	94.80	50 503	492	737 379	14 352	751 731
—	—	213 456	177.03	35.45	212.48	0.98	58.43	18 061	11 906	104 613	293 896	398 509
—	—	108 490	107.36	—	107.36	1.13	14.35	9 222	—	177 748	—	177 748
—	—	281 033	273.12	—	273.12	7.91	46.14	4 996	—	519 596	3 491	523 087
10 437	—	**5 298 025**	**4 701.63**	**393.19**	**5 094.82**	**203.21**	**1 813.42**	**491 114**	**60 714**	**8 605 670**	**2 159 850**	**10 765 520**
spår[2])												
7 656	**20 113**	**1 813 421**										
18 093	**20 113**	**7 111 446**										

paikkoja vuoden lopussa — Trafikplatser vid årets slut — Självständiga — Stationer: V luokan / V klass	Yhteensä / Summa	Pysäkkejä — Hållplatser	Katkiaan — Inalles	Epäitsenäisiä — Osjälvständiga — Hammar o. a. trafikplatser med tjänsteman	Virkamiehen hoitamia satama- y. m. s. liikennepaikkoja	Laituriviaihteita henkilö- ja tavaraliikennettä varten / Plattformväxlar för person- och godstrafik	Laitureita henkilöliikennettä ja pientä tavaraa varten / Plattformer för persontrafik och smågods	Seisakkeita henkilöliikennettä varten / Haltpunkter för persontrafik	Vaihteita linjalla tavaraliikennettä varten / Växlar vid linjen för godstrafik	Satama- ja syrjäraiteita[3]) tavaraliikennettä varten / Hamn- och bispår[3]) för godstrafik	Yhteensä — Summa	Kaikkiaan vakinaiselle liikenteelle avattuja liikennepaikkoja / Inalles för ordinarie trafik upplåtna trafikplatser	Kuormauspaikkoja (vaihteita) tilapäistä tarvetta varten / Lastplatser (växlar) för tillfälligt bruk	Liikennepaikkojen kokonaisluku — Hela antalet trafikplatser
13	61	20	81	5	24	34	36	1	168	268	349	—	349
2	12	1	13	—	9	3	4	3	19	38	51	—	51
7	21	6	27	2	7	10	30	2	32	83	110	3	113
14	31	11	42	1	14	2	69	4	35	125	167	2	169
13	31	10	41	3	19	10	86	2	72	192	233	—	233
18	38	10	48	—	39	5	132	7	79	262	310	11	321
19	48	22	70	1	35	8	22	6	71	143	213	—	213
6	14	4	18	—	7	7	23	1	18	56	74	3	77
15	24	4	28	—	24	2	2	2	40	70	98	6	104
8	20	4	24	—	7	5	15	—	13	40	64	—	64
1	2	1	3	—	8	2	5	—	2	17	20	—	20
4	4	10	14	—	22	1	40	—	2	65	79	—	79
120	**306**	**103**	**409**	**12**	**215**	**89**	**464**	**28**	**551**	**1 359**	**1 768**	**25**	**1 793**

sisältyvät vähemmän kuin 0.5 km pitkät syrjäraiteet. — Häri ingå bispår av mindre än 0.5 km:s längd. — [3]) Näihin sisältyvät

Taulu 3. Rakennukset ja laitteet vuonna 1932. —

Rata / Bana	Asema- ja pysäkkitalot / Stations- och hållplatshus: Luku — Antal	Niissä: I dem: Virkahuoneita, odotussaleja y. m. s. — Ämbetsrum, väntsalar m.m.	Asuinhuoneita / Boningsrum	Keittiöitä — Kök	Laituritaloja — Plattformshus	Asuinrakennukset / Boningshus: Luku — Antal	Niissä: I dem: Huoneistoja / Lokaler	Asuinhuoneita / Boningsrum	Keittiöitä — Kök	Veturitallit / Lokomotivstall: Luku — Antal	Veturinsijoja / Lokomotivspiltor	Konepajat / Mekaniska verkstäder: Luku — Antal	Rakennuksia / Byggnader	Sähköeskuksia ja muuntaja-asemia — Elektriska centraler och transformatorstationer	Vesitorneja — Vattentorn	Tavaratalot / Gods-Lattia-Golv- Kylmät osastot / Kalla avdelningar m²
Helsinki, Helsingfors—Hämeenlinna —Rajajoki	**94**	**987**	**289**	**112**	**39**	**515**	**1 245**	**1 888**	**1 229**	**27**	**242**	**4**	**23**	**7**	**36**	**28 569**
Asemilla, Vid stationerna	*66*	*869*	*222*	*78*	—	*310*	*963*	*1 529*	*930*	*25*	*233*	*4*	*23*	*6*	*34*	*25 618*
Helsinki, Helsingfors—Hämeenlinna[2]	18	494	61	26	—	92	377	707	362	9	91	3	17	4	8	8 985
Riihimäki—Rajajoki	42	340	132	42	—	203	525	736	507	14	134	1	6	2	21	16 014
Liimatta—Koivisto—Terijoki	6	35	29	10	—	15	61	86	61	2	8	—	—	—	5	619
Muualla[3], Annorstädes[3]	*28*	*118*	*67*	*34*	*39*	*205*	*282*	*359*	*299*	*2*	*9*	—	—	*1*	*2*	*2 951*
Hangon, Hangö	**13**	**89**	**59**	**24**	**11**	**94**	**168**	**283**	**166**	**3**	**26**	—	—	—	**7**	**3 678**
Asemilla, Vid stationerna	*12*	*71*	*48*	*17*	—	*52*	*118*	*227*	*116*	*3*	*26*	—	—	—	*5*	*3 323*
Muualla[3], Annorstädes[3]	*1*	*18*	*11*	*7*	*11*	*42*	*50*	*56*	*50*	—	—	—	—	—	*2*	*355*
Turku, Åbo—Tampere—Hämeenlinna	**28**	**204**	**80**	**32**	**16**	**154**	**327**	**528**	**328**	**9**	**75**	**1**	**2**	**1**	**11**	**8 662**
Asemilla, Vid stationerna	*22*	*185*	*60*	*24*	—	*78*	*238*	*423*	*237*	*9*	*75*	*1*	*2*	*1*	*10*	*8 272*
Turku, Åbo—Toijala	11	66	32	11	—	34	70	122	70	3	27	1	2	—	7	3 007
Tampere—Hämeenlinna	8	98	23	10	—	36	147	266	145	5	46	—	—	1	2	4 881
Uusikaupunki—Turku, Åbo	3	21	5	3	—	8	21	35	22	1	2	—	—	—	1	384
Muualla[3], Annorstädes[3]	*6*	*19*	*20*	*8*	*16*	*76*	*89*	*105*	*91*	—	—	—	—	—	*1*	*390*
Vaasan, Vasa	**41**	**182**	**142**	**42**	**19**	**194**	**358**	**556**	**353**	**11**	**53**	**1**	**3**	**1**	**19**	**8 697**
Asemilla, Vid stationerna	*33*	*161*	*122*	*34*	*6*	*100*	*240*	*421*	*238*	*11*	*53*	*1*	*3*	*1*	*16*	*5 237*
Vaasa, Vasa—Tampere	23	116	94	25	—	84	195	357	192	8	47	1	3	1	11	3 729
Kristiinankaupunki, Kristinestad—Kaskinen, Kaskö—Seinäjoki	10	45	28	9	6	16	45	64	46	3	6	—	—	—	5	1 508
Muualla[3], Annorstädes[3]	*8*	*21*	*20*	*8*	*13*	*94*	*118*	*135*	*115*	—	—	—	—	—	*3*	*3 460*
Oulun, Oulu	**44**	**244**	**165**	**63**	**30**	**208**	**317**	**463**	**313**	**10**	**56**	**1**	**2**	—	**23**	**7 054**
Asemilla, Vid stationerna	*34*	*177*	*118*	*37*	—	*93*	*189*	*319*	*185*	*10*	*37*	*1*	*2*	—	*19*	*5 761*
Ruotsin raja, Svenska gränsen—Seinäjoki	32	158	112	35	—	79	153	249	154	8	30	1	2	—	17	4 556
Tornio—Kauliranta	2	19	6	2	—	14	36	70	31	2	7	—	—	—	2	1 205
Muualla[3], Annorstädes[3]	*10*	*67*	*47*	*26*	*30*	*115*	*128*	*144*	*128*	—	*19*	—	—	—	*4*	*1 293*
Savon, Savolaks	**54**	**276**	**179**	**69**	**40**	**213**	**408**	**507**	**408**	**10**	**71**	**1**	**2**	**1**	**27**	**9 945**
Asemilla, Vid stationerna	*39*	*205*	*141*	*49*	—	*140*	*315*	*417*	*284*	*10*	*71*	*1*	*2*	*1*	*24*	*8 053*
Kontiomäki—Hamina—Kotka	35	186	119	40	—	131	295	388	264	9	69	1	2	1	20	7 658
Iisalmi—Ylivieska	4	19	22	9	—	9	20	29	20	1	2	—	—	—	4	395
Muualla[3], Annorstädes[3]	*15*	*71*	*38*	*20*	*40*	*73*	*93*	*90*	*124*	—	—	—	—	—	*3*	*1 892*
Karjalan, Karelska	**52**	**312**	**211**	**88**	**63**	**324**	**652**	**965**	**641**	**14**	**62**	—	—	**1**	**38**	**8 000**
Asemilla, Vid stationerna	*50*	*225*	*147*	*52*	—	*170*	*459*	*750*	*455*	*14*	*62*	—	—	*1*	*31*	*5 812*
Nurmes—Viipuri	32	136	102	35	—	121	329	530	328	10	51	—	—	1	22	3 936
Joensuu—Outokumpu	2	6	6	2	—	3	9	13	9	1	2	—	—	—	2	113
Matkaselkä—Naistenjärvi	6	22	15	7	—	14	31	61	29	1	5	—	—	—	5	567
Hiitola—Rautu	6	37	18	6	—	18	57	94	57	1	2	—	—	—	1	626
Antrea—Vuoksenniska	4	24	6	2	—	14	33	52	32	1	2	—	—	—	1	570
Muualla[3], Annorstädes[3]	*2*	*87*	*64*	*36*	*63*	*154*	*193*	*215*	*186*	—	—	—	—	—	*7*	*2 188*
Porin, Pori	**20**	**89**	**64**	**22**	**7**	**76**	**112**	**156**	**111**	**5**	**16**	—	—	—	**7**	**2 824**
Asemilla, Vid stationerna	*14*	*74*	*45*	*16*	—	*40*	*71*	*112*	*70*	*5*	*16*	—	—	—	*6*	*2 489*
Muualla[3], Annorstädes[3]	*6*	*15*	*19*	*6*	*7*	*36*	*41*	*44*	*41*	—	—	—	—	—	*1*	*335*
Haapamäki—Elisenvaara	**33**	**101**	**96**	**33**	**19**	**137**	**216**	**295**	**216**	**4**	**13**	—	—	—	**16**	**3 631**
Asemilla, Vid stationerna	*25*	*84*	*81*	*26*	—	*57*	*118*	*187*	*118*	*4*	*13*	—	—	—	*11*	*2 985*
Muualla[3], Annorstädes[3]	*8*	*17*	*15*	*7*	*19*	*80*	*98*	*108*	*98*	—	—	—	—	—	*5*	*646*
Helsinki, Helsingfors—Turku, Åbo	**26**	**133**	**89**	**26**	**12**	**113**	**165**	**207**	**147**	**4**	**6**	—	—	—	**6**	**3 091**
Asemilla, Vid stationerna	*22*	*105*	*75*	*21*	—	*56*	*105*	*146*	*87*	*4*	*6*	—	—	—	*6*	*2 668*
Muualla[3], Annorstädes[3]	*4*	*28*	*14*	*5*	*12*	*57*	*60*	*61*	*60*	—	—	—	—	—	—	*423*
Rovaniemen, Rovaniemi	**3**	**27**	**7**	**4**	**9**	**28**	**44**	**52**	**44**	**1**	**4**	—	—	—	**5**	**478**
Asemilla, Vid stationerna	*2*	*9*	*3*	*1*	—	*7*	*16*	*22*	*16*	*1*	*4*	—	—	—	*2*	*310*
Muualla[3], Annorstädes[3]	*1*	*18*	*4*	*3*	*9*	*21*	*28*	*30*	*28*	—	—	—	—	—	*3*	*168*
Oulu—Nurmes	**35**	**95**	**61**	**35**	**1**	**50**	**79**	**119**	**78**	**3**	**7**	—	—	—	**9**	**1 451**
Asemilla, Vid stationerna	*4*	*22*	*11*	*5*	—	*14*	*28*	*49*	*27*	*2*	*5*	—	—	—	*4*	*238*
Muualla[3], Annorstädes[3]	*31*	*73*	*50*	*30*	*1*	*36*	*51*	*70*	*51*	*1*	*2*	—	—	—	*5*	*1 213*
Kaikki valtionradat, Alla statsbanor	**443**	**2 739**	**1 442**	**550**	**266**	**2 106**	**4 091**	**6 019**	**4 034**	**101**	**631**	**8**	**32**	**11**	**204**	**86 080**

[1]) Kaksois-, puolienglantilaiset ja täysenglantilaiset vaihteet laskettu kahdeksi eri vaihteeksi. — Dubbla, halvengelska och mukaan. — Här och längre ned äro från huvudlinjen utgående kortare bandelar inbegripna. — [3]) Muilla liikennepaikoilla ja avora-

Tabell 3. Byggnader och anläggningar år 1932.

suojat magasin pinta yta m²	Lämpimät osastot Varma avdelningar	Kaasutehtaita — Gasverk	Vesiviskureita — Vattenkastare	Kääntölavoja Vändbord: Veturin- — För lokomotiv	Kääntölavoja Vändbord: Vaunun- — För vagnar	Kolmioraiteita — Triangelspår	Vaunuvaakoja — Vagnsvågar	Nostokurkia — Lyftkranar	Siirtolavoja — Traverser	Semaforeja Semaforer: 1-siipisiä — 1-vingade	Semaforeja Semaforer: 2-siipisiä — 2-vingade	Semaforeja Semaforer: 3-siipisiä — 3-vingade	Levysignaaleja Skivsignaler: Ettu- — För-	Levysignaaleja Skivsignaler: Avoradalla (rata-)	Levysignaaleja Skivsignaler: Järjestely- — Rangerings-	AGA-laitteita signaaleissa AGA-installationer i signaler	Asetinlaitteita Ställverk: Sähkö-, kauki-, kampi- Elektriska, hävstång-, vev-	Asetinlaitteita Ställverk: Asetinpukkeja (lukitus-) Ställbockar (förreglings-)	Vaihteita [1]) Växlar [1]): Kaikkiaan — Inalles	Vaihteita [1]) Växlar [1]): Niistä: Därav: Keskustettuja Centraliserade	Vaihteita [1]) Växlar [1]): Niistä: Kontrollilukolla varustettuja Med kontrollås	Vaihteita [1]) Växlar [1]): Niistä: Lukituslaitteilla varustettuja Med föreglingsanordningar	Raidesulkuja Spårspärr: Keskustettuja Centraliserade	Raidesulkuja Spårspärr: Lukittavia — Låsbara	Blokkiosastoja Blockfält: Asema- — Stations-	Blokkiosastoja Blockfält: Linja- — Linje-
6 239		**3**	**46**	**26**	**25**	**3**	**17**	**1**	**5**	**78**	**83**	**34**	**90**	**3**	**55**	**105**	**52**	**38**	**2 533**	**164**	**55**	**425**	**5**	**40**	**81**	**33**
5 556		*3*	*44*	*26*	*8*	*3*	*13*	*1*	*2*	*69*	*74*	*30*	*75*	*2*	*54*	*91*	*45*	*37*	*2 025*	*163*	*39*	*413*	*5*	*27*	*80*	*28*
3 140		1	15	9	5	—	6	—	2	41	25	9	22	—	31	33	12	25	774	35	20	134	1	12	32	13
2 253		2	27	15	3	3	7	1	—	27	49	21	53	2	23	58	33	12	1 139	128	19	279	4	15	48	15
163		—	2	2	—	—	—	—	—	1	—	—	—	—	—	—	—	—	112	—	—	—	—	—	—	—
683		—	*2*	—	*17*	—	*4*	—	*3*	*9*	*9*	*4*	*15*	*1*	*1*	*14*	*7*	*1*	*508*	*1*	*16*	*12*	—	*13*	*1*	*5*
1 020		—	**7**	**3**	**2**	**1**	**3**	—	—	**11**	**7**	**2**	**1**	—	**1**	**3**	**2**	**6**	**425**	**17**	**24**	**13**	—	**8**	—	—
920		—	*7*	*3*	*2*	*1*	*3*	—	—	*11*	*6*	*2*	*1*	—	*1*	*3*	*2*	*5*	*292*	*17*	*8*	*11*	—	*3*	—	—
109		—	—	—	—	—	—	—	—	—	*1*	—	—	—	—	—	—	*1*	*133*	—	*16*	*2*	—	*5*	—	—
1 445		**1**	**10**	**8**	—	—	**5**	**2**	**1**	**8**	**10**	**9**	**17**	—	**3**	**20**	**7**	**4**	**604**	—	**8**	**93**	—	**9**	—	—
1 238		*1*	*9*	*8*	—	—	*4*	*2*	*1*	*8*	*8*	*9*	*15*	—	*3*	*18*	*6*	*4*	*503*	—	*6*	*85*	—	*9*	—	—
649		1	2	3	—	—	2	—	1	4	2	2	2	—	—	2	—	2	227	—	—	30	—	1	—	—
505		—	6	4	—	—	2	2	—	4	6	7	13	—	3	16	6	2	250	—	6	55	—	8	—	—
84		—	1	1	—	—	—	—	—	—	—	—	—	—	—	—	—	—	26	—	—	—	—	—	—	—
207		—	*1*	—	—	—	*1*	—	—	—	*2*	—	*2*	—	—	*2*	*1*	—	*101*	—	*2*	*8*	—	—	—	—
1 366		**2**	**8**	**11**	—	**2**	**8**	—	—	**12**	**9**	**4**	**9**	—	**2**	**11**	**3**	**7**	**631**	—	**38**	**42**	—	**4**	—	—
971		*2*	*7*	*11*	—	*2*	*8*	—	—	*12*	*5*	*4*	*6*	—	*2*	*8*	*3*	*4*	*438*	—	*17*	*36*	—	*2*	—	—
718		2	7	8	—	2	6	—	—	10	5	4	6	—	2	8	3	3	340	—	17	36	—	2	—	—
253		—	—	3	—	—	2	—	—	2	—	—	—	—	—	—	—	1	98	—	—	—	—	—	—	—
395		—	*1*	—	—	—	—	—	—	—	*4*	—	*3*	—	—	*3*	—	*3*	*193*	—	*21*	*6*	—	*2*	—	—
1 348		—	**8**	**8**	—	**4**	**8**	**1**	**1**	**33**	**3**	**4**	**11**	**1**	**2**	**15**	**2**	**7**	**642**	**10**	**12**	**17**	—	**4**	—	—
1 051		—	*6*	*8*	—	*2*	*8*	*1*	*1*	*24*	*3*	*4*	*10*	—	*2*	*12*	*2*	*6*	*413*	*10*	*7*	*15*	—	*2*	—	—
861		—	5	6	—	—	7	—	1	24	3	4	10	—	2	12	2	6	359	10	7	15	—	2	—	—
190		—	1	2	—	2	1	1	—	—	—	—	—	—	—	—	—	—	54	—	—	—	—	—	—	—
297		—	*2*	—	—	*2*	—	—	—	*9*	—	—	*1*	*1*	—	*3*	—	*1*	*229*	—	*5*	*2*	—	*2*	—	—
1 687		—	**18**	**10**	—	**1**	**12**	—	—	**22**	**20**	**2**	**13**	**1**	**5**	**29**	**6**	**21**	**895**	—	**43**	**85**	—	**16**	—	—
1 350		—	*18*	*10*	—	*1*	*12*	—	—	*10*	*17*	*2*	*9*	—	*5*	*15*	*5*	*10*	*564*	—	*17*	*73*	—	*10*	—	—
1 212		—	14	10	—	—	12	—	—	9	17	2	9	—	5	15	5	10	530	—	15	73	—	10	—	—
138		—	4	—	—	1	—	—	—	1	—	—	—	—	—	—	—	—	34	—	2	—	—	—	—	—
337		—	—	—	—	—	—	—	—	*12*	*3*	—	*4*	*1*	—	*14*	*1*	*11*	*331*	—	*26*	*12*	—	*6*	—	—
2 032		—	**26**	**17**	—	**3**	**12**	**1**	—	**16**	**27**	**3**	**23**	**1**	**1**	**26**	**8**	**17**	**1 063**	—	**54**	**81**	—	**20**	**5**	**6**
1 503		—	*25*	*17*	—	*2*	*11*	—	—	*11*	*27*	*3*	*20*	—	*1*	*22*	*8*	*13*	*662*	—	*20*	*76*	—	*5*	*4*	*6*
969		—	16	11	—	1	8	—	—	11	25	3	19	—	1	21	7	13	438	—	20	64	—	4	4	6
46		—	2	1	—	—	1	—	—	—	—	—	—	—	—	—	—	—	15	—	—	—	—	—	—	—
102		—	1	1	—	—	1	—	—	—	—	—	—	—	—	—	—	—	67	—	—	—	—	—	—	—
157		—	4	2	—	—	—	—	—	—	2	—	1	—	—	1	1	—	64	—	—	12	—	1	—	—
229		—	2	2	—	1	1	—	—	—	—	—	—	—	—	—	—	—	78	—	—	—	—	—	—	—
529		—	*1*	—	—	*1*	*1*	*1*	—	*5*	—	—	*3*	*1*	—	*4*	—	*4*	*401*	—	*34*	*5*	—	*15*	*1*	—
330		—	**3**	**4**	—	—	**4**	—	—	**11**	**2**	—	**1**	—	**2**	**2**	—	**2**	**255**	—	**7**	**2**	—	**4**	—	—
316		—	*2*	*4*	—	—	*4*	—	—	*11*	*2*	—	*1*	—	*2*	*2*	—	*2*	*198*	—	*2*	*2*	—	*2*	—	—
14		—	*1*	—	—	—	—	—	—	—	—	—	—	—	—	—	—	—	*57*	—	*5*	—	—	*2*	—	—
887		—	**7**	**5**	—	—	**3**	—	—	**4**	**7**	—	**8**	—	—	**9**	**2**	**5**	**373**	—	**17**	**23**	—	**4**	—	—
792		—	*6*	*5*	—	—	*3*	—	—	*2*	*7*	—	*7*	—	—	*8*	*2*	*3*	*246*	—	*5*	*20*	—	*4*	—	—
95		—	*1*	—	—	—	—	—	—	*2*	—	—	*1*	—	—	*1*	—	*2*	*127*	—	*12*	*3*	—	—	—	—
789		—	**3**	**2**	—	—	**1**	**1**	—	**12**	**22**	—	**12**	—	**1**	**16**	**3**	**14**	**292**	**3**	**30**	**43**	—	**10**	—	**2**
728		—	*3*	*2*	—	—	*1*	*1*	—	*10*	*22*	—	*10*	—	*1*	*14*	*3*	*13*	*235*	*3*	*17*	*43*	—	*8*	—	*2*
61		—	*3*	—	—	—	—	—	—	*2*	—	—	*2*	—	—	*2*	—	*1*	*57*	—	*13*	—	—	*2*	—	—
66		—	—	**1**	—	—	**1**	—	—	**1**	—	—	**1**	—	—	—	—	—	**59**	—	—	**1**	—	—	—	—
54		—	—	*1*	—	—	*1*	—	—	*1*	—	—	*1*	—	—	—	—	—	*32*	—	—	—	—	—	—	—
12		—	—	—	—	—	—	—	—	—	—	—	—	—	—	—	—	—	*27*	—	—	*1*	—	—	—	—
536		—	**8**	**2**	—	**1**	—	—	—	—	—	—	—	—	—	—	—	—	**174**	—	—	—	—	—	—	—
70		—	*4*	*2*	—	—	—	—	—	—	—	—	—	—	—	—	—	—	*41*	—	—	—	—	—	—	—
466		—	*4*	—	—	*1*	—	—	—	—	—	—	—	—	—	—	—	—	*133*	—	—	—	—	—	—	—
17 745		**6**	**144**	**97**	**27**	**15**	**74**	**6**	**7**	**208**	**190**	**58**	**186**	**6**	**72**	**236**	**85**	**121**	**7 946**	**194**	**288**	**825**	**5**	**119**	**86**	**41**

helengelska växlar ha räknats som två skilda växlar. — [2]) Tässä ja alempana on päälinjasta haarautuvat lyhyehköt rataosat luettu dalla. — Vid övriga trafikplatser och på öppen bana.

Taulu 4. Rautatien tasossa olevat tieylikäytävät vuoden 1932 lopussa.
Tabell 4. Vägövergångar i järnvägens nivå vid slutet av år 1932.

Tien laatu Vägens beskaffenhet	Siltoja, joilla on yhteinen ajorata tie- ja junaliikenteelle — Broar med gemensam körbana för väg- och tågtrafik	Ylikäytävien koko luku Hela antalet övergångar		Siitä ylikäytäviä, joilla oli — Därav övergångar med											
				varoitus- eli risteysmerkit (yksinomaan) — varnings- eller korsningsmärken (enbart)				erikoiset turvalaitteet (varoitus- eli risteysmerkkeineen) — särskilda säkerhetsinrättningar (jämte varnings- eller korsningsmärken)							
		Näköala määräysten mukainen — Reglementsenlig utsikt	Näköala riittämätön Otillräcklig utsikt	yhden raiteen risteysmerkit korsningsmärken för ett spår	kahden tai useamman raiteen risteysmerkit korsningsmärken för två eller flere spår	»Varokaa junaa»-taulut »Varnas för tåg»-tavlor	varoitusmerkit, joissa on valaistus — varningsmärken med belysning	veräjät tai siirtopuomit grindar eller skjutbara bommar		laskettavat, vartioidut tiepuomit fällbara, bevakade vägbommar		valo- ja soittosignaalit ljus- och ringsignaler	yksinomaan valosignaalit enbart ljussignaler	yksinomaan soittosignaalit enbart ringsignaler	merkinantoryhmät eli viheltämismerkit — lysterings- eller visselmärken
								vartioimattomat obevakade	vartioidut bevakade	ilman etusoittoa utan förringning	etusoitolla varustetut med förringning				
Katu, Gata	—	28	44	9	9	41	2	5	7	13	11	2	—	—	—
I luokan maantie (valtatie), Landsväg av I klass (allmän landsväg)	3	137	98	144	30	75	6	20	29	14	34	6	2	—	1
Muu maantie, Annan landsväg	12	278	190	195	49	279	2	85	28	18	16	4	—	—	1
Maantienä talvella pidettävä tie, Som landsväg använd vinterväg	—	13	6	3	—	8	—	1	—	—	—	—	—	—	—
Kunnan- tai kylätie, Socken- eller byväg	—	803	417	147	47	613	1	200	11	6	5	2	1	—	—
Kunnan- tai kylätienä talvella pidettävä tie, Som socken- eller byväg använd vinterväg	—	73	28	—	—	44	—	10	—	—	—	—	—	—	—
Tilustie, Ägoväg	—	4 089	1 406	17	17	535	1	812	—	1	2	—	1	1	—
Yhteensä, Summa	**15**	**5 421**	**2 189**	**515**	**152**	**1 595**	**12**	**1 133**	**75**	**52**	**68**	**14**	**4**	**1**	**2**

Taulu 5. Puutavaran kyllästäminen vuonna 1932. — Tabell 5. Impregneringen av trävaror år 1932.

Kyllästyslaitoksen sijoituspaikka Impregneringsverkets stationsort	Kyllästetty puutavaroita: — Impregnerade trävaror:											Kulutettu öljyä: — Förbrukning av olja:				
	Ratapölkkyjä — Sliprar				Aidampylväitä Hägnadsstolpar	Lennättimpylväitä Telegrafstolpar	Puhelinpylväitä Telefonstolpar	Lankkuja ja lautoja Plankor och bräder	Parruja ja pelkkoja Sparrar och bjälkar	Lennätinorsia Telegrafbarrar	Hirsiä (8 tuuman), jm. Timmer (på 8 tum), lm.	Ratapölkkyihin För sliprar			Muihin puutavaroihin För övriga trävaror	Yhteensä Summa
	2.7 metrin På 2.7 meter		2.5 m:n, 8 tuuman — På 2.5 m, 8 tum	Yhteensä Summa								2.7 metrin På 2.7 meter		2.5 m:n, 8 tuuman — På 2.5 m, 8 tum		
	Järeämpiä Grövre	Heikompia Klenare										Järeämpiin För grövre	Heikompiin För klenare			
	kappaletta — stycken							m³				kg				
Mikkeli	115 457	83 376	3 582	202 415	6 266	491	—	240.31	54.42	—	7 907	880 751	515 613	20 545	52 360	1 469 269
Jaakkima	108 362	56 853	4 485	169 700	—	677	—	584.56	144.07	—	28 137	855 838	363 921	26 546	119 723	1 366 028
Yhteensä, Summa	**223 819**	**140 229**	**8 067**	**372 115**	**6 266**	**1 168**	—	**824.87**	**198.49**	—	**36 044**	**1 736 589**	**879 534**	**47 091**	**172 083**	**2 835 297**

Taulu 6. Valtionrautateiden veturit ja moottorivaunut vuoden 1932 lopussa.
Tabell 6. Statsjärnvägarnas lokomotiv och motorvagnar vid slutet av år 1932.

Sarja Serie	Veturi- ja moottorivaunulaji Olika slag av lokomotiv och motorvagnar		Suurin junapaino nousussa 1 : 80 Största tågvikt i stigning 1 : 80 Tonnia Ton	Suurin nopeus tunnissa Största hastighet i timmen Km	Luku — Antal Kutakin lajia Av varje slag	Kaikkiaan Inalles
	Tenderiveturit	**Lokomotiv med tender**	—	—	—	**676**
	Kuusikytkyiset	*Sexkopplade*	—	—	—	*403*
G 1, 2, 4, 6, 9	2-pyör. johtoteli	med 2-hjulig ledboggi	215	65	86	
G 7	» »	» » »	355	»	20	203
G 3, 5, 10, 11, 12	» » ja kompoundikone	» » » kompound-	335	»	81	
G 8	» »	» » »	265	»	16	
H 1, 2	4-pyör. »	» 4-hjulig »	310	80	32	
H 3	» » ja kompoundikone	» » » kompound-	330	»	15	
H 5	» » » tulistuslaitos	» » » och överhettning	325	»	18	
H 6	» » » »	» » » » »	270	65	23	200
H 7	» » » »	» » » » »	335	80	26	
H 8	» » » »	» » » » »	390	»	42	
H 9	» » » »	» » » » »	»	»	44	
	Kahdeksankytkyiset	*Åttakopplade*	—	—	—	*273*
K 1	2-pyör. johtoteli	med 2-hjulig ledboggi	365	45	20	
K 2	» » ja kompoundikone	» » » kompound-	370	»	34	
K 3	» » » tulistuslaitos	» » » och överhettning	620	60	99	273
K 4	» » » »	» » » » »	»	»	20	
K 5	» » » »	» » » » »	500	»	100	
	Tankkiveturit	**Tanklokomotiv**	—	—	—	**97**
	Neljykytkyiset	*Fyrkopplade*	—	—	—	*4*
F 1	4-pyör. teli	med 4-hjulig boggi	145	60	—	4
	Kuusikytkyiset	*Sexkopplade*	—	—	—	*71*
D 1	2 takapyörää	med 2 släphjul	530	50	—	16
I 1	2-pyör. johto- ja 4-pyör. takateli	med 2-hjulig led- o. 4-hjulig släpboggi	300	65	5	14
I 3	» » » » » ja tulistuslaitos	» » » » » » och överhettning	350	»	9	
L 1	vaihtoveturit ilman johto- ja takateliä	växlingslokomotiv utan led- och släpboggi	530	15	—	41
	Kahdeksankytkyiset	*Åttakopplade*	—	—	—	*17*
M 1	2-pyör. johtoteli ja komp.-kone	med 2-hjulig ledboggi, kompound-	340	45	—	1
N 1	» » ja 2-pyör. takateli	» » » o. 2-hjulig släpboggi	720	80	—	16
O 1	*Kymmenkytkyiset*	*Tiokopplade*	900	45	—	*5*
	Yhteensä höyryvetureita — Summa ånglokomotiv		—	—	—	**773**
	Moottorivaunut	**Motorvagnar**	—	—	—	**7**
Diesel	4-akseliset, diesel-sähkömoottori-	4-axliga, dieselelektriska	64	56	—	*5*
Bens.	2- » bensiini-mekaaniset	2- » bensinmekaniska	33	45	—	2

Taulu 7. Valtionrautateiden vaunut vuoden 1932 lopussa. —

Littera	Vaunulaji — Vagnslag		Vaunujen luku Antal vagnar
	Henkilövaunuja	**Personvagnar**	**1 453**
	Liikennehenkilövaunuja	**Personvagnar för trafik**	**1 436**
A	*Erikoisvaunuja*	*Specialvagnar*	*13*
	Matkustajavaunuja	*Passagerarvagnar*	*918*
Cm	I ja II luokan makuuvaunuja, 4-akselisia	I o. II klass sovvagnar, 4-axliga	53
Ci	I ja II » päivävaunuja, 4- »	I o. II » dagvagnar, 4- »	20
D	II » » 2- »	II » » 2- »	136
Di	II » » 4- »	II » » 4- »	35
CEm	I, II ja III » makuuvaunuja, 4- »	I, II o. III » sovvagnar, 4- »	35
DE	II ja III » päivävaunuja, 2- »	II o. III » dagvagnar, 2- »	34
DEi	II ja III » » 4- »	II o. III » » 4- »	81
E	III » » 2- »	III » » 2- »	340
Em	III » makuuvaunuja, 4- »	III » sovvagnar, 4- »	26
Ei	III » päivävaunuja, 4- »	III » dagvagnar, 4- »	145
EF	III » päivä- ja konduktöörivaunuja, 2-akselisia	III » dag- och konduktörsvagnar, 2-axliga	8
EP	III » päivä- ja postivaunuja, 2-akselisia	III » dag- och postvagnar, 2-axliga	5
AS	*Sairasvaunuja*, 2-akselisia	*Sjuktransportvagnar*, 2-axliga	*1*
T	*Työläisvaunuja*	*Arbetarvagnar*	*53*
	2-akselisia	2-axliga	20
	4- »	4- »	[1]) 33
	Konduktöörivaunuja	*Konduktörsvagnar*	*422*
F	2-akselisia	2-axliga	392
Fo	4- »	4- »	30
N	*Vankivaunuja*	*Fångvagnar*	*29*
	2-akselisia	2-axliga	26
	4- »	4- »	3
	Virkatarvehenkilövaunuja	**Personvagnar för tjänstebruk**	**17**
XE	Tilapäisiä asuntovaunuja	Tillfälliga bostadsvagnar	3
XT	» »	» »	11
XTS	Apujunanvaunuja	Hjälptågsvagnar	3
Ge	**Matkatavaravaunuja**	**Resgodsvagnar**	**72**
	Tavaravaunuja	**Godsvagnar**	**22 807**
	Liikennetavaravaunuja	**Godsvagnar för trafik**	**22 478**
	Katettuja	*Täckta*	*9 640*
G	tavallisia, 2-akselisia	vanliga, 2-axliga	262
Ga	» 2- »	» 2- »	2 691
Gdk	kantavampia, 2- »	av större bärighet, 2-axliga	137
Gb	pitempiä, 2-akselisia	längre, 2-axliga	1 900
Gd	yhdysliikennemallisia, 2-akselisia	av samtrafikstyp, 2-axliga	2 916
Gav	» 2- »	» » 2- »	382
Gkk	» 4- »	» » 4- »	2
Gg	lämmitys- ja jäähdytysvaunuja, 2-aks.	varm- och kylvagnar, 2-axliga	459
Ggkk	hiivankuljetusvaunuja, 4-akselisia	för jästtransport, 4-axliga	1
Gi	ruumisvaunuja, 2-akselisia	» liktransport, 2- »	4
Gk	ruutivaunuja, 2- »	» kruttransport, 2- »	4
Gl	kalkkivaunuja, 2- »	» kalktransport, 2- »	12
Gt	» 2- »	» » 2- »	754
Gli	lihankuljetusvaunuja, 2-akselisia	» köttransport, 2- »	18
Gpl	lantavaunuja, 2-akselisia	» latrintransport, 2- »	43

[1]) O-vaunuja, jotka on väliaikaisesti muutettu työläisvaunuiksi. — Ɵ-vagnar, som äro temporärt omändrade till arbetarvagnar.

Tabell 7. Statsjärnvägarnas vagnar vid slutet av år 1932.

Littera	Vaunulaji — Vagnslag		Vaunujen luku Antal vagnar
Gma	maitovaunuja, 2-akselisia	för mjölktransport, 2-axliga	28
Gak	pieniä eläimiä varten, 2-akselisia	» mindre djur, 2- »	12
Go	öljyvaunuja, 2-akselisia	» oljetransport, 2- »	13
Gh	höyrykattilavaunuja, 2-akselisia	ångpannevagnar, 2- »	2
	Avonaisia	*Öppna*	*12 838*
H	matalalaitaisia, 2-akselisia	med låga sidoluckor, 2-axliga	2 590
Hdk	kantavampia, 2- »	av större bärighet, 2- »	5 400
Hd	yhdysliikennemallisia, 2-akselisia	av samtrafikstyp, 2- »	568
Hv	» 2- »	» » 2- »	28
K	sivulaidattomia, 2-akselisia	utan sidoluckor, 2-axliga	120
IK	hirsi- ja lankkuvaunuja, 2-akselisia	för timmer- och planktransport, 2-axl.	486
M	soravaunuja, 2-akselisia	» ballasttransport, 2-axliga	1 187
Mp	» päädyllisiä, 2-akselisia	» » med gavlar, 2-axl.	519
Ma	» itsetyhjentäviä, 2-akselisia	» » självtömmande, 2-axliga	299
Mao	» » 4- »	» » » 4- »	17
O	sivulaidallisia telivaunuja, 4- »	boggivagnar med sidoluckor, 4-axliga	78
Ok	» » kantavampia, 4-akselisia	» » » av större bärighet, 4-axliga	1 538
Ov	yhdysliikennemallisia telivaunuja, 4-akselisia	boggivagnar av samtrafikstyp, 4-axliga	4
Osk	syväkuormausvaunuja, 8-akselisia	djuplastvagnar, 8-axliga	1
Os	tykkienkuljetusvaunuja, 8- »	för kanontransport, 8-axliga	1
Oss	» 12- »	» » 12- »	2
	Virkatarvetavaravaunuja	**Godsvagnar för tjänstebruk**	**329**
	Katettuja	*Täckta*	*231*
XG	tavallisia	vanliga	101
XGd	yhdysliikennemallisia	av samtrafikstyp	2
XGav	»	» »	1
XGp	rikkavaunuja	sopvagnar	55
XGs	kaasuvaunuja	gasvagnar	24
XGo	öljyvaunuja	för oljetransport	47
XGdf	desinfioimisvaunuja	desinfektionsvagnar	1
	Avonaisia	*Öppna*	*98*
XH	matalalaitaisia	med låga sidoluckor	14
XHr	jäähöyliä	ishyvlar	4
XL	halkovaunuja	för vedtransport	76
XO	sivulaidallisia telivaunuja	boggivagnar med sidoluckor	3
XOt	tykkivaunuja	kanonvagnar	1
		Yhteensä vaunuja, Summa vagnar	**24 332**

Taulu 8. Veturit ja moottorivaunut varikkojaksoittain ja varikoittain vuoden 1932 lopussa. —

Varikkojakso Depåsektion	Varikko Depå	Veturien luku kutakin lajia Antal lokomotiv av varje slag										Moottorivaunujen luku Antal motorvagnar	Luku kussakin varikossa — Antal för varje depå	Luku kussakin varikkojaksossa — Antal för varje depåsektion
		G	H	K	F	D	I	L	M	N	O			
I	Pasila, Fredriksberg	23	25	7	—	1	2	12	—	16	3	—	89	311
	Karjaa, Karis	11	9	16	—	—	—	1	—	—	—	—	37	
	Turku, Åbo	10	16	17	—	1	1	5	—	—	—	2	52	
	Riihimäki	18	9	24	—	—	1	6	—	—	—	—	58	
	Tampere	15	26	21	2	4	2	2	—	—	—	3	75	
II	Viipuri	24	41	34	—	2	3	7	—	—	2	1	114	189
	Elisenvaara	11	6	6	—	—	—	—	1	—	—	—	24	
	Sortavala	7	9	33	—	—	1	1	—	—	—	—	51	

Taulu 9. Veturien työ ja käyttö varikoittain vuonna 1932. —

Varikko Depå	Veturien luku keskimäärin Antal lokomotiv i medeltal	Veturikilometriä — Lokomotivkilometer												Tunteja vaununvaihdossa Timmar i vagnsväxling
		Henkilöjunissa I persontåg	Seka-, pikatavara- ja sotilasjunissa I blandade, ilgods- och militärtåg	Tavarajunissa I godståg	Järjestelyjunissa I rangeringståg	Virka- ja työjunissa I tjänste- och arbetståg	Yksinäiset ja kaksinvedossa tarpeettomat veturit Ensamma och i dubbeldragning icke erforderliga lokomotiv	Yhteensä Summa	Siitä todellisessa kaksinvedossa: — Därav i verklig dubbeldragning: henkilöjunissa i persontåg	seka-, pikatavara- ja sotilasjunissa — I blandade, ilgods- och militärtåg	tavarajunissa i godståg	järjestelyjunissa i rangeringståg	virka- ja työjunissa i tjänste- och arbetståg	
Pasila, Fredriksberg	89	2 403 947	50 748	159 165	76 209	30 058	76 420	2 796 547	2 169	121	451	—	—	93 936
Karjaa, Karis	39	406 828	16 477	185 913	118 296	55 391	24 539	807 444	491	—	—	—	—	33 019
Turku, Åbo	51	899 491	161 128	332 056	38 380	21 925	17 103	1 470 083	435	—	—	—	—	40 465
Riihimäki	59	449 501	257 373	794 031	99 381	34 810	65 406	1 700 502	1 112	—	2 299	—	—	46 010
Tampere	66	773 232	674 765	360 909	170 991	57 079	39 321	2 076 297	2 450	228	553	—	—	65 613
Viipuri	112	2 171 438	375 130	1 071 169	353 475	52 476	69 115	4 092 803	3 022	—	1 488	—	—	87 093
Elisenvaara	21	86 112	191 571	196 228	44 412	23 004	14 426	555 753	—	550	345	—	—	29 139
Sortavala	48	458 009	293 175	723 248	114 885	58 874	46 034	1 694 225	919	654	1 054	—	—	47 153
Vaasa, Vasa	13	230 698	109 831	12 180	41 906	1 156	7 939	403 710	891	—	—	—	—	11 460
Seinäjoki	47	823 024	253 588	424 428	147 712	24 666	32 647	1 706 065	1 476	—	204	—	—	43 907
Oulu	52	965 917	339 835	569 400	2 746	138 390	27 336	2 043 624	736	—	1 060	—	—	38 673
Kouvola	59	924 695	61 302	655 437	99 271	39 020	62 924	1 842 649	2 569	121	3 244	—	—	65 625
Pieksämäki	57	405 274	477 996	695 802	90 308	43 462	31 646	1 744 488	4 041	156	184	—	—	44 448
Iisalmi	47	492 274	262 653	265 821	66 946	68 130	14 357	1 170 181	507	—	170	—	—	24 694
Valmiit valtionradat, Färdiga statsbanor	*760*	*11 490 440*	*3 525 572*	*6 445 787*	*1 464 918*	*648 441*	*529 213*	*24 104 371*	*20 818*	*1 830*	*11 052*	—	—	*671 235*
Rautatierakennukset, Järnvägsbyggnaderna	11	—	—	—	—	175 024	9 243	184 267	—	—	—	—	—	—
Kaikki valtionradat, Alla statsbanor	**771**	**11 490 440**	**3 525 572**	**6 445 787**	**1 464 918**	**823 465**	**538 456**	**24 288 638**	**20 818**	**1 830**	**11 052**	—	—	**671 235**

Tabell 8. Lokomotiven och motorvagnarna efter depåsektioner och depåer vid slutet av år 1932.

Varikkojakso Depåsektion	Varikko Depå	Veturien luku kutakin lajia Antal lokomotiv av varje slag										Moottorivaunujen luku Antal motorvagnar	Luku kussakin varikkojaksossa — Antal för varje depå	Luku kussakin varikkojaksossa — Antal för varje depåsektion
		G	H	K	F	D	I	L	M	N	O			
III	Vaasa, Vasa	7	—	3	—	—	—	—	—	—	—	—	10	115
	Seinäjoki	19	11	14	1	3	—	—	—	—	—	—	48	
	Oulu	24	21	11	—	—	—	—	—	—	—	1	57	
IV	Kouvola	12	8	27	1	5	2	4	—	—	—	—	59	161
	Pieksämäki	12	11	31	—	—	1	2	—	—	—	—	57	
	Iisalmi	7	8	28	—	—	1	1	—	—	—	—	45	
	Rautatierakennukset, Järnvägsbyggnaderna	3	—	1	—	—	—	—	—	—	—	—	—	4
	Yhteensä, Summa	**203**	**200**	**273**	**4**	**16**	**14**	**41**	**1**	**16**	**5**	**7**	**—**	**780**

Tabell 9. Lokomotivens arbete och användning efter depå år 1932.

Veturien kuljettamien vaunujen 1 000:ta vaununakselikilometriä — 1 000-tal vagnaxelkilometer av de av lokomotiven framförda vagnarna						Niiden päivien luku, jolloin veturit ovat olleet: Antal dagar, som lokomotiven varit:					Keskimäärin veturia kohden I medeltal per lokomotiv						
							varalla: i reserv:						päivää: dagar:				
Henkilöjunissa I persontåg	Seka-, pikatavara- sotilasjunissa I blandade, ilgods- och militärtåg	Tavarajunissa I godståg	Järjestelyjunissa I rangeringståg	Virka- ja työjunissa I tjänste- och arbetståg	Yhteensä Summa	käytännössä i tjänst	yleisliikenteeseen sopimattomat veturit — för den allmänna trafiken olämpliga lokomotiv	käyttökelpoiset veturit användbara lokomotiv	korjausta odottamassa ja kattilanpuhdistuksessa — under reparation och pannrengöring	korjausta odottamassa, käyttökelvottomina — i avvaktan på reparation, oanvändbara	vetURIkilometriä (vaununvaihdossa tuntu = 10 km) lokomotivkilometer (vagnsväxling 1 timme = 10 km)	tuhatta vaununakselikilometriä tusental vagnaxelkilometer	käytännössä i tjänst	yleisliikenteeseen sopimattomat veturit — för den allmänna trafiken olämpliga lokomotiv	käyttökelpoiset veturit användbara lokomotiv	korjauksessa ja kattilanpuhdistuksessa under reparation och pannrengöring	korjausta odottamassa, käyttökelvottomina i avvaktan på reparation, oanvändbara
58 132	2 291	9 011	3 409	967	73 810	20 239	—	6 064	6 242	179	41 781	825	226	—	68	70	2
6 134	402	10 713	5 991	1 581	24 821	7 738	—	3 525	2 798	61	29 485	643	201	—	91	73	2
20 350	4 803	20 209	1 649	565	47 576	10 709	—	4 386	2 593	888	36 941	937	211	—	86	51	17
9 320	10 772	68 337	3 803	479	92 711	12 561	—	5 137	3 756	223	36 466	1 565	212	—	87	63	4
15 002	22 054	24 220	6 702	2 122	70 100	14 497	76	5 456	3 706	306	41 505	1 065	220	1	83	56	5
41 360	10 665	77 704	14 176	1 476	145 381	25 184	182	8 656	6 599	395	44 253	1 296	225	2	77	59	4
1 085	4 376	8 835	1 368	480	16 144	4 961	—	1 418	1 273	60	40 181	766	235	—	67	60	3
8 047	7 835	37 775	3 518	1 212	58 387	10 410	—	4 793	2 385	93	44 732	1 206	215	—	99	49	2
4 222	4 194	523	2 390	4	11 333	2 876	—	1 099	779	—	39 870	872	221	—	85	60	—
16 822	6 750	24 496	6 449	582	55 099	10 255	312	2 440	4 067	42	45 885	1 179	219	7	52	87	1
17 767	6 531	26 903	71	3 892	55 164	12 686	—	1 947	3 765	636	46 813	1 063	244	—	38	73	12
15 515	1 894	49 455	2 240	1 021	70 125	12 789	152	5 115	3 332	265	42 235	1 185	216	3	86	56	4
8 869	15 310	38 835	3 506	916	67 436	11 880	—	6 229	2 402	317	38 459	1 185	209	—	109	42	6
6 819	4 316	12 271	3 096	2 339	28 841	7 774	—	6 964	2 460	—	30 152	614	165	—	148	52	—
229 444	*102 193*	*409 287*	*58 368*	*17 636*	*816 928*	*164 559*	*722*	*63 229*	*46 157*	*3 465*	*40 535*	*1 075*	*216*	*1*	*83*	*61*	*5*
—	—	—	—	5 295	5 295	2 391	—	1 142	463	51	16 752	481	217	—	104	42	5
229 444	**102 193**	**409 287**	**58 368**	**22 931**	**822 223**	**166 950**	**722**	**64 371**	**46 620**	**3 516**	**40 196**	**1 066**	**216**	**1**	**83**	**60**	**5**

Taulu 10. Veturien työ ja käyttö rataosittain ja kuukausittain vuonna 1932. —

Rataosa ja kuukausi Bandel och månad	Veturikilometriä — Lokomotivkilo-							Siitä todellisessa kaksin- Därav i verklig dubbel-			
	Henkilöjunissa I persontåg	Seka-, pikatavara- ja sotilasjunissa I blandade, ilgods- och militårtåg	Tavarajunissa I godståg	Järjestelyjunissa I rangeringståg	Virka- ja työjunissa I tjänste- och arbetståg	Yksinäiset ja kaksinvedossa tarpeettomat veturit Ensamma och i dubbeldragning icke erforderliga lokomotiv	Yhteensä Summa	henkilöjunissa i persontåg	seka-, pikatavara- ja sotilasjunissa i blandade, ilgods- och militårtåg	tavarajunissa i godståg	järjestelyjunissa i rangeringståg
Helsinki, Helsingfors—Hämeenlinna—Rajajoki [2])	3 044 935	494 234	1 101 807	324 459	99 532	193 705	5 258 672	5 352	242	5 660	—
Lahti—Heinola	68 310	40 872	416	1 238	1 184	3 339	115 359	—	—	—	—
Viipuri—Koivisto	197 032	6 674	63 960	34 368	4 341	6 458	312 833	—	—	120	—
Viipuri—Valkjärvi	185 012	148	4 511	52 755	3 585	792	246 803	—	—	—	—
Hanko, Hangö—Hyvinkää	340 299	14 142	280 071	48 376	12 878	20 130	715 896	230	—	1 062	—
Turku, Åbo—Tampere—Hämeenlinna	667 533	335 957	362 970	70 475	24 632	26 505	1 488 072	156	—	—	—
Turku, Åbo—Uusikaupunki	106 118	32 302	39 565	42	3 102	45	181 174	—	—	—	—
Vaasa, Vasa—Tampere	885 511	562 299	281 095	193 314	35 365	49 292	2 006 876	3 002	228	248	—
Kristiinankaupunki, Kristinestad—Kaskinen, Kaskö—Seinäjoki	218 536	86 708	88 744	524	7 477	3 945	405 934	—	—	—	—
Tornio—Seinäjoki	899 905	114 538	555 288	75 195	49 009	33 762	1 727 697	1 868	—	1 060	—
Tornio—Kauliranta	57 734	57 462	—	—	5 730	251	121 177	—	—	—	—
Kontiomäki—Kotka	1 235 581	170 929	1 085 099	236 687	92 593	53 075	2 873 964	3 756	—	312	—
Iisalmi—Ylivieska	175 301	178 694	113 655	1 254	24 999	1 379	495 282	—	—	—	—
Nurmes—Viipuri	1 133 516	200 764	1 153 183	215 309	44 827	67 052	2 814 651	2 402	74	2 396	—
Hiitola—Rautu	51 150	133 430	82 276	20 860	20 414	1 164	309 294	—	550	—	—
Matkaselkä—Pitkäranta—Naistenjärvi	138 180	114 111	209 572	28 802	14 769	5 755	511 189	—	580	—	—
Joensuu—Outokumpu	96	70 272	288	576	1 464	92	72 788	—	—	—	—
Mäntyluoto—Tampere	334 931	157 553	178 024	42 249	20 105	3 953	736 815	816	—	194	—
Haapamäki—Pieksämäki	126 356	314 450	156 433	17 084	19 075	11 878	645 276	2 192	156	—	—
Pieksämäki—Elisenvaara	308 517	190 432	200 456	798	16 610	11 531	728 344	—	—	—	—
Helsinki, Helsingfors—Turku, Åbo	989 415	18 793	186 545	92 223	65 135	26 840	1 378 951	1 044	—	—	—
Kemi—Rovaniemi	83 448	83 676	83 562	—	12 149	1 828	264 663	—	—	—	—
Oulu—Nurmes	243 024	147 132	218 267	8 330	69 466	6 442	692 661	—	—	—	—
Valmiit valtionradat, Färdiga statsbanor	*11 490 440*	*3 525 572*	*6 445 787*	*1 464 918*	*648 441*	*529 213*	*24 104 371*	*20 818*	*1 830*	*11 052*	—
Rautatierakennukset, Järnvägsbyggnaderna	—	—	—	—	175 024	9 243	184 267	—	—	—	—
Kaikkiaan, Inalles	**11 490 440**	**3 525 572**	**6 445 787**	**1 464 918**	**823 465**	**538 456**	**24 288 638**	**20 818**	**1 830**	**11 052**	—
Tammikuu, Januari	942 919	312 090	539 290	114 747	65 547	46 074	2 020 667	4 926	994	908	—
Helmikuu, Februari	887 009	291 048	625 543	131 720	47 009	58 974	2 041 303	—	242	4 648	—
Maaliskuu, Mars	951 061	311 623	621 024	128 024	58 515	60 032	2 130 279	5 972	290	1 414	—
Huhtikuu, April	916 095	299 601	563 388	133 676	63 816	55 344	2 031 920	—	—	1 592	—
Toukokuu, Maj	945 157	303 493	511 161	121 600	102 851	51 413	2 035 675	476	148	732	—
Kesäkuu, Juni	962 824	281 109	550 239	125 553	102 688	44 362	2 066 775	4 152	—	146	—
Heinäkuu, Juli	984 207	289 700	527 210	124 911	95 989	34 600	2 056 617	—	—	136	—
Elokuu, Augusti	980 362	290 900	484 839	115 053	91 116	35 369	1 997 639	—	—	—	—
Syyskuu, September	962 425	281 667	477 824	112 966	50 239	35 155	1 920 276	174	156	80	—
Lokakuu, Oktober	1 002 145	290 945	500 020	117 324	50 505	32 879	1 993 818	—	—	594	—
Marraskuu, November	961 428	281 273	507 221	119 355	50 665	39 782	1 959 724	198	—	136	—
Joulukuu, December	994 808	292 123	538 028	119 989	44 525	44 472	2 033 945	4 920	—	666	—
Kaikkiaan, Inalles	**11 490 440**	**3 525 572**	**6 445 787**	**1 464 918**	**823 465**	**538 456**	**24 288 638**	**20 818**	**1 830**	**11 052**	—

[1]) Eri rataosista lukuja ei ole voitu laskea, mikä on osoitettu pisteillä. — För de skilda bandelarna ha siffror icke kunnat uträknas.
[2]) Tähän sisältyy myöskin Terijoen—Koiviston rataosa. — Häri ingår även bandelen Terijoki—Koivisto.

Tabell 10. Lokomotivens arbete och användning efter bandel och månad år 1932.

meter vedossa: dragning: virka- ja työjunissa i tjänste- och arbetståg	Kaikkiaan, vaihtopalvelus (1 t. = 10 km) mukaan luettuna — Inalles, inkl. växlingstjänst (1 t. = 10 km)	Veturit ovat olleet vaununvaihdossa, tuntia Lokomotiven i vagnsväxling, timmar	Veturien kuljettamien vaunujen 1 000:ta vaununakselikilometriä 1 000-tal vagnaxelkilometer av de av lokomotiven framförda vagnarna: Henkilöjunissa I persontåg	Seka-, pikatavara- ja soutilasjunissa I blandade, ilgods- och militärtåg	Tavarajunissa I godståg	Järjestelyjunissa I rangeringståg	Virka- ja työjunissa I tjänste- och arbetståg	Yhteensä Summa	Työ kaikkiaan, 1000:ta muunnettua vaununakselikilometriä Summa arbete i 1 000-tal reducerade vagnaxelkilometer	Niiden päivien [1]) luku, jolloin veturit ovat olleet: Antal dagar [1]), som lokomotiven varit: käytännössä i tjänst	varalla: i reserv: yleisliikenteeseen sopimattomat veturit — för den allmänna trafiken olämpliga lokomotiv	varalla: i reserv: käytökelpoiset veturit användbara lokomotiv	korjauksessa ja kattilanpuhdistuksessa under reparation o. pannrengöring	korjausta odottamassa, käyttökelvottomina — I avvaktan på reparation, oanvändbara
—	7 256 922	199 825	70 793	17 254	89 952	12 706	2 627	193 332	265 901	.	.	.	.	.
—	116 379	102	704	986	6	34	—	1 730	2 894	.	.	.	.	.
—	402 003	8 917	2 545	111	4 315	1 203	53	8 227	12 247	.	.	.	.	.
—	264 263	1 746	2 560	9	336	2 491	40	5 436	8 079	.	.	.	.	.
—	991 116	27 522	4 970	317	18 307	2 533	458	26 585	36 496	.	.	.	.	.
—	2 213 832	72 576	17 539	10 812	28 261	2 590	736	59 938	82 076	.	.	.	.	.
—	190 964	979	1 525	482	1 370	1	68	3 446	5 356	.	.	.	.	.
—	2 464 136	45 726	20 202	23 277	19 233	8 425	1 148	72 285	96 926	.	.	.	.	.
—	440 314	3 438	2 110	1 109	3 735	6	229	7 189	11 592	.	.	.	.	.
—	2 210 757	48 306	19 389	2 580	28 707	4 047	1 536	56 259	78 367	.	.	.	.	.
—	128 107	693	562	1 010	—	—	130	1 702	2 983	.	.	.	.	.
—	3 991 454	111 749	20 565	3 725	72 361	7 960	2 779	107 390	147 304	.	.	.	.	.
—	532 952	3 767	1 504	3 230	4 731	52	751	10 268	15 597	.	.	.	.	.
—	3 426 121	61 147	22 033	5 301	75 021	7 977	874	111 206	145 467	.	.	.	.	.
—	382 664	7 337	846	2 550	2 986	876	451	7 709	11 536	.	.	.	.	.
—	636 669	12 548	1 774	3 201	10 771	705	292	16 743	23 110	.	.	.	.	.
—	87 848	1 506	1	2 208	5	10	24	2 248	3 126	.	.	.	.	.
—	891 365	15 455	5 875	4 325	10 917	1 330	697	23 144	32 058	.	.	.	.	.
—	809 266	16 399	3 198	10 538	8 188	777	481	23 182	31 275	.	.	.	.	.
—	797 984	6 964	5 773	5 206	8 658	18	316	19 971	27 951	.	.	.	.	.
—	1 559 591	18 064	20 235	269	9 396	4 395	1 760	36 055	51 651	.	.	.	.	.
—	294 793	3 013	1 184	1 655	2 557	—	411	5 807	8 755	.	.	.	.	.
—	727 221	3 456	3 557	2038	9 474	232	1 775	17 076	24 348	.	.	.	.	.
—	*30 816 721*	*671 235*	*229 444*	*102 193*	*409 287*	*58 368*	*17 636*	*816 928*	*1 125 095*	*164 559*	*722*	*63 229*	*46 157*	*3 465*
—	184 267	—	—	—	—	—	5 295	5 295	7 138	2 391	—	1 142	463	51
—	**31 000 988**	**671 235**	**229 444**	**102 193**	**409 287**	**58 368**	**22 931**	**822 223**	**1 132 233**	**166 950**	**722**	**64 371**	**46 620**	**3 516**
—	2 572 917	55 225	18 952	8 164	32 288	4 357	762	64 523	90 252	14 025	136	5 701	3 887	245
—	2 581 283	53 998	17 392	8 162	40 080	5 485	804	71 923	97 736	13 631	116	4 815	3 653	202
—	2 698 409	56 813	19 380	8 693	38 424	5 213	908	72 618	99 602	14 461	94	5 418	3 806	192
—	2 576 390	54 447	18 070	8 904	37 145	5 612	1 523	71 254	97 018	14 016	37	5 150	3 800	157
—	2 590 845	55 517	18 908	8 854	33 004	5 055	2 873	68 694	94 602	14 223	62	5 671	3 681	264
—	2 641 165	57 439	20 704	8 890	36 677	5 134	3 233	74 638	101 050	14 329	30	4 780	3 728	228
—	2 641 497	58 488	20 640	8 889	33 585	4 988	3 309	71 411	97 826	14 286	53	5 233	4 016	280
—	2 568 559	57 092	20 141	8 544	29 568	4 285	3 273	65 811	91 497	13 896	50	5 437	4 101	386
—	2 469 176	54 890	18 800	8 278	30 817	4 590	1 659	64 144	88 836	13 298	38	5 207	4 094	450
—	2 557 388	56 357	18 910	8 480	32 256	4 502	1 819	65 967	91 541	13 688	32	5 775	3 968	406
—	2 517 104	55 738	18 129	8 268	32 989	4 730	1 458	65 574	90 745	13 430	36	5 333	3 951	320
—	2 586 255	55 231	19 418	8 067	32 454	4 417	1 310	65 666	91 528	13 667	38	5 851	3 935	386
—	**31 000 988**	**671 235**	**229 444**	**102 193**	**409 287**	**58 368**	**22 931**	**822 223**	**1 132 233**	**166 950**	**722**	**64 371**	**46 620**	**3 516**

vilket angivits med punkter.

Taulu 11. Vaunujen vaununakselikilometrit ja eri juna-
Tabell 11. Antalet vagnaxelkilometer och antalet

Rataosa ja kuukausi / Bandel och månad	1000:ta vaununakselikilometriä — 1000-tal vagnaxel											
	Henkilövaunut — Personvagnar									Tavaravaunut — Godsvagnar			
	Valtionrautateiden Statsjärnvägarnas			Vieraat — Främmande									
				Postilaitoksen Postverkets									
	Matkustajavaunut Passagerarvagnar	Konduktöörivaunut Konduktörsvagnar	Vankivaunut Fångvagnar	Postivaunut Postvagnar	Asuntovaunut Bostadsvagnar	Kansainvál. makuuvaunuyht. ravintola-vaunut — Internat. sovvagnsbol. restaurangvagnar	Venäjän ja yksit. toiminimien vaunut — Ryska och privata firmors	Yhteensä Summa	Valtionrautateiden vaunut Statsjärnvägarnas vagnar	Rauman rautatien vaunut Raumo järnvägs vagnar	Venäjän ja yksit. toiminimien vaunut — Ryska och privata firmors vagnar	Yhteensä Summa
Helsinki, Helsingfors—Hämeenlinna—Rajajoki ...	52 361.4	13 939.8	321.6	5 395.4	0.2	1 239.2	9.5	73 267.1	116 941.2	249.0	2 874.7	120 064.9
Lahti—Heinola	820.9	198.2	—	142.3	—	—	—	1 161.4	568.6	—	—	568.6
Viipuri—Koivisto	1 500.5	645.8	—	287.1	—	—	—	2 433.4	5 812.5	0.4	1.7	5 814.6
Viipuri—Valkjärvi	1 521.0	483.4	—	213.7	—	—	—	2 218.1	3 207.7	—	10.2	3 217.9
Hanko, Hangö—Hyvinkää	3 253.3	1 403.5	18.2	730.5	—	—	—	5 405.5	20 995.3	144.2	40.0	21 179.5
Turku, Åbo—Tampere—Hämeenlinna	13 449.9	3 863.3	144.7	2 014.4	0.1	224.4	5.2	19 702.0	39 397.2	289.3	549.5	40 236.0
Turku, Åbo—Uusikaupunki	1 126.5	364.6	—	222.6	—	—	—	1 713.7	1 754.3	—	3.0	1 757.3
Vaasa, Vasa—Tampere ...	17 258.5	5 113.6	221.4	1 815.5	1.0	—	3.3	24 413.3	47 426.0	83.8	361.9	47 871.7
Kristiinankaupunki, Kristinestad—Kaskinen, Kaskö—Seinäjoki	1 701.0	804.1	19.4	332.1	0.1	—	—	2 856.7	4 323.5	—	8.8	4 332.3
Tornio—Seinäjoki	13 963.5	4 745.1	105.6	2 739.8	0.4	—	—	21 554.4	34 412.2	20.4	277.0	34 709.6
Tornio—Kauliranta	468.0	281.0	—	220.3	—	—	—	969.3	728.1	—	4.6	732.7
Kontiomäki—Kotka	14 917.4	6 339.2	181.3	3 226.5	—	—	1.6	24 666.0	82 235.2	17.9	470.9	82 724.0
Iisalmi—Ylivieska	2 300.7	998.4	—	488.0	0.2	—	—	3 787.3	6 442.6	0.1	38.0	6 480.7
Nurmes—Viipuri	15 553.1	5 628.5	112.9	2 527.4	0.3	—	0.7	23 822.9	87 083.3	5.7	294.1	87 383.1
Hiitola—Rautu	1 545.9	612.7	—	313.0	—	—	—	2 471.6	5 233.2	0.5	3.7	5 237.4
Matkaselkä—Pitkäranta—Naistenjärvi	1 972.3	1 033.1	—	293.8	—	—	—	3 299.2	13 435.2	0.4	8.2	13 443.8
Joensuu—Outokumpu	296.7	149.2	—	229.3	—	—	—	675.2	1 572.8	—	—	1 572.8
Mäntyluoto—Tampere	4 227.2	1 729.3	41.5	800.4	—	—	12.9	6 811.3	15 597.6	651.5	86.6	16 335.7
Haapamäki—Pieksämäki ..	4 360.2	1 320.4	25.4	820.6	—	—	6.8	6 533.4	16 521.5	44.0	83.1	16 648.6
Pieksämäki—Elisenvaara .	4 101.3	1 473.3	1.9	1 197.3	—	—	3.8	6 777.6	13 159.5	10.8	23.1	13 193.4
Helsinki, Helsingfors—Turku, Åbo	13 902.7	3 616.4	41.5	1 790.8	0.2	570.5	—	19 922.1	15 990.7	1.0	141.2	16 132.9
Kemi—Rovaniemi	1 567.2	541.7	35.2	367.4	—	—	—	2 511.5	3 234.9	0.2	60.4	3 295.5
Oulu—Nurmes	3 437.9	1 349.9	—	1 028.1	0.2	—	—	5 816.1	11 235.2	0.2	24.5	11 259.9
Valmiit valtionradat, Färdiga statsbanor	*175 607.1*	*56 634.5*	*1 270.6*	*27 196.3*	*2.7*	*2 034.1*	*43.8*	*262 789.1*	*547 308.3*	*1 519.4*	*5 365.2*	*554 192.9*
Rautatierakennukset, Järnvägsbyggnaderna	50.6	261.7	—	—	—	—	—	312.3	4 982.7	—	—	4 982.7
Rauman rautatie, Raumo järnväg	—	—	4.7	—	—	—	—	4.7	2 086.0	—	—	2 086.0
Karhulan rautatie, Karhula järnväg	—	—	—	—	—	—	—	—	213.6	—	—	213.6
Kaikkiaan, Inalles	**175 657.7**	**56 896.2**	**1 275.3**	**27 196.3**	**2.7**	**2 034.1**	**43.8**	**263 106.1**	**554 590.6**	**1 519.4**	**5 365.2**	**561 475.2**
Tammikuu, Januari	14 737.8	4 737.8	88.7	2 358.1	—	173.2	7.5	22 103.1	42 064.2	177.7	328.2	42 570.1
Helmikuu, Februari	13 271.8	4 732.5	85.5	2 178.4	0.1	161.8	0.3	20 430.4	51 161.2	234.0	262.5	51 657.7
Maaliskuu, Mars	15 062.3	4 927.3	92.1	2 324.8	—	172.3	5.6	22 584.4	49 614.7	242.5	318.4	50 175.6
Huhtikuu, April	13 743.3	4 723.1	111.3	2 259.7	—	168.5	—	21 005.9	49 955.4	153.9	346.5	50 455.8
Toukokuu, Maj	14 521.1	4 736.1	106.8	2 321.4	0.1	173.0	—	21 858.5	46 535.1	68.9	459.7	47 063.7
Kesäkuu, Juni	16 220.0	4 810.2	111.9	2 211.2	0.6	186.4	—	23 540.3	50 793.8	63.9	471.6	51 329.3
Heinäkuu, Juli	16 060.7	4 816.5	110.2	2 268.0	0.1	173.7	—	23 429.2	47 587.5	78.4	526.2	48 192.1
Elokuu, Augusti	15 441.6	4 693.8	108.8	2 281.6	0.4	170.7	9.6	22 706.5	42 589.2	118.2	598.8	43 306.2
Syyskuu, September	14 238.0	4 531.6	108.5	2 206.3	0.4	161.2	2.2	21 248.2	42 314.1	78.4	707.1	43 099.6
Lokakuu, Oktober	14 242.8	4 703.7	106.9	2 291.8	0.9	167.1	—	21 513.2	44 055.6	93.7	490.2	44 639.5
Marraskuu, November	13 446.6	4 642.3	117.6	2 209.9	0.1	162.0	6.3	20 584.8	44 617.0	100.6	448.3	45 165.9
Joulukuu, December	14 671.7	4 841.3	127.0	2 285.1	—	164.2	12.3	22 101.6	43 302.8	109.2	407.7	43 819.7
Kaikkiaan, Inalles	**175 657.7**	**56 896.2**	**1 275.3**	**27 196.3**	**2.7**	**2 034.1**	**43.8**	**263 106.1**	**554 590.6**	**1 519.4**	**5 365.2**	**561 475.2**

[1]) Tähän eivät sisälly moottorivaunujunat. — Häri ingå icke av motorvagn framförda tåg.

lajien keskimääräinen vaununakseliluku vuonna 1932.
vagnaxlar i medeltal uti olika tågslag år 1932.

kilometer			Vaununakselien luku, keskimäärin — Vagnaxlar i medeltal																	
	Siitä: — Därav:		Henkilöjunissa[1]) I persontåg[1])			Seka-, pikatavara- ja sotilasjunissa I blandade, ilgods- och militärtåg			Tavarajunissa I godståg			Järjestelyjunissa I rangeringståg			Virka- ja työjunissa I tjänste- och arbetståg			Kaikissa junissa I alla tåg		
Kaikki vaunut Samtliga vagnar	Valtionrautateiden vaunut Statsjärnvägarnas vagnar	Vieraat vaunut Främmande vagnar	Henkilövaunujen Personvagnaxlar	Tavaravaunujen Godsvagnaxlar	Yhteensä Summa	Henkilövaunujen Personvagnaxlar	Tavaravaunujen Godsvagnaxlar	Yhteensä Summa	Henkilövaunujen Personvagnaxlar	Tavaravaunujen Godsvagnaxlar	Yhteensä Summa	Henkilövaunujen Personvagnaxlar	Tavaravaunujen Godsvagnaxlar	Yhteensä Summa	Henkilövaunujen Personvagnaxlar	Tavaravaunujen Godsvagnaxlar	Yhteensä Summa	Henkilövaunujen Personvagnaxlar	Tavaravaunujen Godsvagnaxlar	Yhteensä Summa
193 332.0	183 564.0	9 768.0	21.44	1.83	23.27	9.24	25.68	34.92	2.39	79.46	81.85	2.08	37.08	39.16	1.68	24.71	26.39	14.48	23.73	38.21
1 730.0	1 587.7	142.3	10.21	0.10	10.31	11.29	12.83	24.12	0.96	13.46	14.42	1.78	25.68	27.46	—	—	—	10.37	5.07	15.44
8 248.0	7 958.8	289.2	10.86	2.06	12.92	10.56	6.07	16.63	2.00	65.53	67.53	2.09	32.91	35.00	0.60	11.61	12.21	7.88	18.98	26.86
5 436.0	5 212.1	223.9	11.35	2.49	13.84	6.08	54.73	60.81	2.33	72.15	74.48	1.98	45.24	47.22	0.59	10.57	11.16	9.02	13.08	22.10
26 585.0	25 670.3	914.7	12.68	1.93	14.61	16.79	5.63	22.42	2.62	62.87	65.49	2.05	50.31	52.36	1.67	33.89	35.56	7.78	30.47	38.25
59 938.0	56 855.1	3 082.9	22.92	3.36	26.28	10.03	22.15	32.18	2.17	75.69	77.86	2.19	34.56	36.75	3.88	26.00	29.88	13.48	27.53	41.01
3 471.0	3 245.4	225.6	11.14	3.23	14.37	10.48	4.44	14.92	4.12	30.51	34.63	7.14	16.67	23.81	2.06	19.86	21.92	9.34	9.69	19.03
72 285.0	70 019.5	2 265.5	21.45	1.40	22.85	7.85	33.55	41.40	2.03	66.42	68.45	2.10	41.48	43.58	1.85	30.61	32.46	12.48	24.48	36.96
7 189.0	6 848.0	341.0	8.76	0.90	9.66	6.26	6.53	12.79	4.30	37.79	42.09	0.76	10.69	11.45	2.62	28.01	30.63	7.10	10.78	17.88
56 264.0	53 226.4	3 037.6	19.54	2.03	21.57	12.31	10.22	22.53	4.18	47.57	51.75	2.10	51.72	53.82	2.15	29.19	31.34	12.73	20.51	33.24
1 702.0	1 477.1	224.9	8.46	1.27	9.73	8.20	9.38	17.58	—	—	—	—	—	—	1.71	20.98	22.69	8.01	6.06	14.07
107 390.0	103 673.1	3 716.9	14.86	1.81	16.67	11.64	10.15	21.79	3.47	63.23	66.70	1.78	31.85	33.63	1.75	28.26	30.01	8.75	29.35	38.10
10 268.0	9 741.7	526.3	8.30	0.28	8.58	9.99	8.09	18.08	4.08	37.55	41.63	1.92	39.55	41.47	3.33	26.71	30.04	7.67	13.12	20.79
111 206.0	108 377.8	2 828.2	16.10	3.36	19.46	9.37	17.04	26.41	2.75	62.37	65.12	2.03	35.02	37.05	2.30	17.20	19.50	8.68	31.83	40.51
7 709.0	7 391.8	317.2	11.83	4.71	16.54	10.63	8.52	19.15	4.57	31.72	36.29	1.84	40.15	41.99	1.78	20.31	22.09	8.03	17.01	25.04
16 743.0	16 440.6	302.4	9.84	3.00	12.84	8.80	19.32	28.12	4.04	47.36	51.40	2.03	22.45	24.48	2.15	17.62	19.77	6.53	26.62	33.15
2 248.0	2 018.7	229.3	10·42	—	10.42	9.53	21.89	31.42	1.74	15.62	17.36	1.39	15.97	17.36	2.12	14.27	16.39	9.29	21.63	30.92
23 147.0	21 595.6	1 551.4	15.48	2.08	17.56	6.95	20.50	27.45	2.18	59.18	61.36	2.74	28.74	31.48	1.56	33.11	34.67	9.30	22.30	31.60
23 182.0	22 227.5	954.5	23.50	2.03	25.53	9.55	23.97	33.52	3.28	49.06	52.34	2.00	43.48	45.48	2.03	23.19	25.22	10.33	26.34	36.67
19 971.0	18 736.0	1 235.0	15.68	3.03	18.71	6.75	20.59	27.34	3.05	40.14	43.19	1.63	20.93	22.56	2.40	16.62	19.02	9.46	18.40	27.86
36 055.0	33 551.3	2 503.7	19.17	1.29	20.46	9.99	4.32	14.31	2.42	47.95	50.37	2.12	45.54	47.66	1.92	25.10	27.02	14.74	11.94	26.68
5 807.0	5 379.0	428.0	12.68	1.51	14.19	12.48	7.30	19.78	4.23	26.37	30.60	—	—	—	4.58	29.25	33.83	9.55	12.54	22.09
17 076.0	16 023.0	1 053.0	12.87	1.77	14.64	11.14	2.71	13.85	4.02	39.39	43.41	1.37	26.48	27.85	2.33	23.22	25.55	8.48	16.40	24.88
816 982.0	*780 820.5*	*36 161.5*	*17.94*	*2.05*	*19.99*	*9.33*	*19.66*	*28.99*	*3.03*	*60.52*	*63.55*	*2.04*	*37.80*	*39.84*	*2.11*	*25.09*	*27.20*	*11.15*	*23.53*	*34.68*
5 295.0	5 295.0	—	—	—	—	—	—	—	—	—	—	—	—	—	1.78	28.47	30.25	1.78	28.47	30.25
2 090.7	2 090.7	—	—	—	—	—	—	—	—	—	—	—	—	—	—	—	—	—	—	—
213.6	213.6	—	—	—	—	—	—	—	—	—	—	—	—	—	—	—	—	—	—	—
824 581.3	**788 419.8**	**36 161.5**	**17.94**	**2.05**	**19.99**	**9.33**	**19.66**	**28.99**	**3.03**	**60.52**	**63.55**	**2.04**	**37.80**	**39.84**	**2.04**	**25.81**	**27.85**	**11.08**	**23.56**	**34.64**
64 673.2	61 628.5	3 044.7	18.26	1.89	20.15	9.52	16.68	26.20	3.05	56.87	59.92	2.04	35.93	37.97	1.23	10.40	11.63	11.21	21.52	32.73
72 088.1	69 251.0	2 837.1	17.57	2.04	19.61	9.29	18.77	28.06	2.85	61.46	64.31	2.04	39.60	41.64	2.13	14.97	17.10	10.32	26.01	36.33
72 760.0	69 696.4	3 063.6	18.43	2.01	20.44	9.45	18.46	27.91	2.90	59.04	61.94	2.03	38.69	40.72	1.83	13.69	15.52	10.93	24.21	35.14
71 461.7	68 533.1	2 928.6	17.69	2.04	19.73	9.20	20.52	29.72	2.93	63.09	66.02	2.02	39.96	41.98	1.98	21.89	23.87	10.63	25.43	36.06
68 922.2	65 899.1	3 023.1	17.97	2.04	20.01	9.43	19.75	29.18	3.03	61.58	64.61	2.04	39.53	41.57	2.04	25.89	27.93	11.02	23.61	34.63
74 869.6	71 935.9	2 933.7	19.45	2.10	21.55	9.62	22.00	31.62	3.00	63.67	66.67	2.04	38.85	40.89	2.29	29.19	31.48	11.65	25.29	36.94
71 621.3	68 574.9	3 046.4	18.87	2.10	20.97	9.51	21.17	30.68	3.10	60.61	63.71	2.06	37.87	39.93	2.04	32.43	34.47	11.58	23.74	35.32
66 012.7	62 833.4	3 179.3	18.37	2.17	20.54	9.31	20.06	29.37	3.23	57.76	60.99	2.03	35.21	37.24	1.92	34.00	35.92	11.57	21.97	33.54
64 347.8	61 192.2	3 155.6	17.41	2.13	19.54	9.41	19.99	29.40	3.17	61.33	64.50	2.04	38.59	40.63	1.87	31.15	33.02	11.27	22.76	34.03
66 152.7	63 109.0	3 043.7	16.89	1.98	18.87	9.16	19.99	29.15	3.14	61.41	64.55	2.03	36.34	38.37	2.29	33.73	36.02	10.97	22.68	33.65
65 750.7	62 823.5	2 927.2	16.81	2.05	18.86	8.91	20.48	29.39	3.05	62.00	65.05	2.06	37.57	39.63	2.47	26.31	28.78	10.72	23.44	34.16
65 921.3	62 942.8	2 978.5	17.58	1.99	19.57	9.12	18.50	27.62	3.04	57.32	60.36	2.05	34.76	36.81	2.59	26.83	29.42	11.12	21.93	33.05
824 581.3	**788 419.8**	**36 161.5**	**17.94**	**2.05**	**19.99**	**9.33**	**19.66**	**28.99**	**3.03**	**60.52**	**63.55**	**2.04**	**37.80**	**39.84**	**2.04**	**25.81**	**27.85**	**11.08**	**23.56**	**34.64**

Taulu 12. Vaunujen vaununakselikilometrit
Tabell 12. Antalet vagnaxelkilometer

Rataosa ja kuukausi Bandel och månad	Henkilö- ja moottorivaunujunissa — I person- och motorvagnståg							Seka-, pikatavara- ja	
	Valtionrautateiden vaunut Statsjärnvägarnas vagnar				Vieraat vaunut Främmande vagnar		Yhteensä Summa	Valtion- Stats-	
	Henkilövaunut Personvagnar			Tavaravaunut Godsvagnar				Henkilövau- Personvag-	
	Matkustajavaunut Passagerarvagnar	Konduktöörivaunut Konduktörsvagnar	Vankivaunut Fångvagnar		Henkilövaunut Personvagnar	Tavaravaunut Godsvagnar		Matkustajavaunut Passagerarvagnar	Konduktöörivaunut Konduktörsvagnar
	1 000:ta vaununakselikilometriä — 1 000-tal vagnaxelkilometer								
Helsinki, Helsingfors—Hämeenlinna—Rajajoki ...	48 559.1	9 851.3	293.1	5 559.3	6 530.1	0.1	70 793.0	3 408.8	1 021.4
Lahti—Heinola	513.4	111.9	—	6.6	72.1	—	704.0	307.5	83.7
Viipuri—Koivisto	1 443.5	429.9	—	405.5	287.1	—	2 566.0	56.5	14.0
Viipuri—Valkjärvi.....	1 519.2	367.1	—	459.4	213.7	0.6	2 560.0	0.6	0.3
Hanko, Hangö—Hyvinkää	2 946.3	675.4	18.1	655.5	674.7	—	4 970.0	152.9	28.6
Turku, Åbo—Tampere—Hämeenlinna	10 958.3	2 198.5	83.9	2 238.6	2 054.3	5.4	17 539.0	2 409.0	711.3
Turku, Åbo—Uusikaupunki	805.9	224.8	—	344.5	174.8	—	1 550.0	236.6	54.3
Vaasa, Vasa—Tampere ...	13 968.8	2 962.8	216.1	1 242.6	1 811.6	0.1	20 202.0	3 256.8	1 143.8
Kristiinankaupunki, Kristinestad—Kaskinen, Kaskö—Seinäjoki	1 143.2	421.1	16.3	197.3	332.1	—	2 110.0	370.8	169.2
Tornio—Seinäjoki	11 846.3	3 069.8	105.0	1 828.8	2 544.0	0.1	19 394.0	900.1	313.9
Tornio—Kauliranta	236.3	142.1	—	73.7	109.9	—	562.0	228.5	132.3
Kontiomäki—Kotka	11 915.7	3 257.2	160.8	2 233.5	2 997.8	—	20 565.0	1 394.5	355.4
Iisalmi—Ylivieska	891.5	337.5	—	49.4	225.6	—	1 504.0	1 172.3	349.3
Nurmes—Viipuri	13 130.7	2 458.0	112.7	3 805.0	2 526.6	—	22 033.0	1 484.2	395.5
Hiitola—Rautu	371.0	104.7	—	240.8	129.4	0.1	846.0	958.3	273.8
Matkaselkä—Pitkäranta—Naistenjärvi	830.0	271.1	—	414.0	258.9	—	1 774.0	729.5	238.0
Joensuu—Outokumpu	0.6	0.4	—	—	—	—	1.0	294.9	145.6
Mäntyluoto—Tampere	3 419.3	907.9	40.4	696.7	812.7	1.0	5 878.0	773.1	321.9
Haapamäki—Pieksämäki ..	2 193.7	253.7	8.7	254.1	487.8	—	3 198.0	1 972.2	674.7
Pieksämäki—Elisenvaara .	3 088.2	656.5	0.7	934.6	1 093.0	—	5 773.0	788.8	387.6
Helsinki, Helsingfors—Turku, Åbo	13 652.2	2 907.8	41.5	1 272.2	2 361.3	—	20 235.0	152.3	35.4
Kemi—Rovaniemi	680.1	172.3	17.9	125.7	188.0	—	1 184.0	674.0	173.3
Oulu—Nurmes.....	1 922.7	495.0	—	429.3	710.0	—	3 557.0	1 038.5	282.6
Yhteensä, Summa	**146 036.0**	**32 276.8**	**1 115.2**	**23 467.1**	**26 595.5**	**7.4**	**229 498.0**	**22 760.7**	**7 305.9**
Tammikuu, Januari	12 125.2	2 683.2	77.0	1 779.3	2 291.3	—	18 956.0	2 050.2	658.7
Helmikuu, Februari	10 895.6	2 500.7	70.9	1 809.4	2 118.4	—	17 395.0	1 862.1	605.1
Maaliskuu, Mars	12 441.6	2 678.5	80.1	1 904.0	2 275.9	1.9	19 382.0	2 059.5	647.4
Huhtikuu, April	11 314.2	2 576.4	97.6	1 869.3	2 214.9	0.6	18 073.0	1 907.2	622.1
Toukokuu, Maj	11 956.6	2 665.6	93.7	1 925.3	2 271.9	0.9	18 914.0	1 999.7	627.4
Kesäkuu, Juni	13 733.9	2 682.8	98.5	2 015.5	2 180.3	—	20 711.0	1 894.1	583.0
Heinäkuu, Juli	13 514.0	2 750.8	97.8	2 065.0	2 222.2	0.2	20 650.0	1 936.4	590.8
Elokuu, Augusti	12 945.6	2 737.0	96.0	2 126.2	2 242.9	0.3	20 148.0	1 879.0	601.0
Syyskuu, September	11 816.5	2 690.9	96.5	2 044.7	2 155.1	1.3	18 805.0	1 840.9	583.5
Lokakuu, Oktober	11 809.5	2 795.2	94.4	1 983.5	2 228.8	0.6	18 912.0	1 823.6	598.8
Marraskuu, November.....	11 199.0	2 701.9	101.5	1 969.9	2 159.1	0.6	18 132.0	1 688.5	585.8
Joulukuu, December	12 284.3	2 813.8	111.2	1 975.0	2 234.7	1.0	19 420.0	1 819.5	602.3
Yhteensä, Summa	**146 036.0**	**32 276.8**	**1 115.2**	**23 467.1**	**26 595.5**	**7.4**	**229 498.0**	**22 760.7**	**7 305.9**

valmiilla valtionradoilla junalajeittain vuonna 1932.
på färdiga statsbanor efter tågslag år 1932.

sotilasjunissa — I blandade, ilgods- och militärtåg						Tavarajunissa — I godståg							
rautateiden vaunut järnvägarnas vagnar			Vieraat vaunut Främmande vagnar		Yhteensä Summa	Valtionrautateiden vaunut Statsjärnvägarnas vagnar					Vieraat vaunut Främmande vagnar		Yhteensä Summa
nut nar	Tavaravaunut Godsvagnar					Henkilövaunut Personvagnar			Tavaravaunut Godsvagnar				
Vankivaunut Fängvagnar	Kuormatut Lastade	Tyhjät Tomma	Henkilövaunut Personvagnar	Tavaravaunut Godsvagnar		Matkustajavaunut Passagerarvagnar	Konduktöörivaunut Konduktörsvagnar	Vankivaunut Fängvagnar	Kuormatut Lastade	Tyhjät Tomma	Henkilövaunut Personvagnar	Tavaravaunut Godsvagnar	
1 000:ta vaununakselikilometriä — 1 000-tal vagnaxelkilometer													
27.4	11 257.5	1 225.1	109.9	203.9	17 254.0	343.2	2 274.0	1.1	70 012.8	14 667.7	3.9	2 649.3	89 952.0
—	369.6	155.0	70.2	—	986.0	—	0.4	—	4.2	1.4	—	—	6.0
—	37.6	2.9	—	—	111.0	0.1	127.9	—	2 644.8	1 540.4	—	1.8	4 315.0
—	8.1	—	—	—	9.0	0.6	9.9	—	175.8	148.0	—	1.7	336.0
0.1	78.6	1.0	55.8	—	317.0	151.3	581.4	—	12 026.5	5 379.0	—	168.8	18 307.0
59.8	6 262.3	1 065.9	189.0	114.7	10 812.0	32.5	753.4	1.0	21 979.0	4 811.6	0.8	682.7	28 261.0
—	138.2	5.1	47.8	—	482.0	81.2	81.6	—	820.7	383.5	—	3.0	1 370.0
4.6	14 789.4	3 987.1	8.0	87.3	23 277.0	13.3	555.1	0.7	14 384.2	4 058.4	0.2	221.1	19 233.0
2.8	356.4	209.7	0.1	—	1 109.0	182.3	198.5	0.3	2 459.3	885.8	—	8.8	3 735.0
0.4	1 044.6	124.8	195.0	1.2	2 580.0	1 184.2	1 131.2	0.2	19 561.0	6 547.0	1.2	282.2	28 707.0
—	408.1	126.1	110.4	4.6	1 010.0	—	—	—	—	—	—	—	—
15.2	1 289.9	442.6	225.3	2.1	3 725.0	1 554.6	2 196.5	5.2	47 697.9	20 448.8	4.8	453.2	72 361.0
—	1 068.6	377.4	262.4	—	3 230.0	232.7	230.1	—	3 199.3	1 030.6	0.2	38.1	4 731.0
—	2 393.4	1 022.1	0.5	5.3	5 301.0	881.1	2 291.4	0.2	52 757.4	18 808.2	1.2	281.5	75 021.0
—	974.9	158.8	183.4	0.8	2 550.0	209.2	166.9	—	1 962.2	645.9	0.2	1.6	2 986.0
—	1 439.0	759.8	34.6	0.1	3 201.0	403.6	443.1	—	6 097.6	3 818.	0.3	8.4	10 771.0
—	856.9	681.3	229.3	—	2 208.0	—	0.5	—	1.1	3.4	—	—	5.0
0.6	2 410.6	574.4	0.2	244.2	4 325.0	9.7	377.4	0.5	7 193.5	2 861.6	0.4	473.9	10 917.0
16.7	5 710.6	1 795.5	339.6	28.7	10 538.0	192.5	321.0	—	5 980.2	1 597.3	—	97.0	8 188.0
1.2	3 487.4	428.3	108.0	4.7	5 206.0	223.3	389.0	—	6 719.7	1 296.8	0.1	29.1	8 658.0
—	80.2	1.1	—	—	269.0	81.0	370.3	—	7 245.6	1 600.2	0.2	98.7	9 396.0
17.3	583.1	26.9	179.4	1.0	1 655.0	187.2	166.3	—	1 485.1	658.8	—	59.6	2 557.0
—	305.6	93.0	318.3	—	2 038.0	425.4	450.6	—	6 441.3	2 132.0	—	24.7	9 474.0
146.1	**55 350.6**	**13 263.9**	**2 667.2**	**698.6**	**102 193.0**	**6 389.0**	**13 116.5**	**9.2**	**290 849.2**	**93 324.4**	**13.5**	**5 585.2**	**409 287.0**
10.9	4 172.2	940.8	246.9	84.3	8 164.0	530.9	1 112.9	0.7	21 951.6	8 311.9	0.6	379.4	32 288.0
13.0	4 367.0	1 031.6	220.9	62.3	8 162.0	471.3	1 300.1	1.1	27 808.0	10 096.1	1.3	402.1	40 080.0
11.3	4 590.0	1 068.2	225.3	91.3	8 693.0	518.8	1 277.7	0.3	27 263.4	8 942.1	1.3	420.4	38 424.0
13.0	5 016.8	1 053.4	212.8	78.7	8 904.0	496.1	1 154.9	0.3	27 320.9	7 804.2	0.1	368.5	37 145.0
12.4	4 858.8	1 094.7	221.5	39.5	8 854.0	513.7	1 036.0	0.2	23 466.5	7 557.3	1.1	429.2	33 004.0
11.9	4 828.1	1 323.7	215.0	34.2	8 890.0	535.7	1 109.4	1.1	25 781.9	8 789.0	2.9	457.0	36 677.0
10.3	4 757.8	1 336.3	218.7	38.7	8 889.0	572.5	1 058.7	1.7	24 277.1	7 153.3	0.9	520.8	33 585.0
11.7	4 676.3	1 118.4	218.2	39.4	8 544.0	586.2	977.9	0.7	21 386.1	6 022.2	1.2	593.7	29 568.0
11.6	4 483.7	1 101.1	213.0	44.2	8 278.0	555.8	957.6	—	22 047.8	6 565.7	2.0	688.1	30 817.0
11.4	4 554.0	1 208.9	230.2	53.1	8 480.0	557.4	1 007.7	0.6	23 202.8	7 002.2	0.8	484.5	32 256.0
14.1	4 648.4	1 052.3	217.9	61.0	8 268.0	514.7	1 027.7	1.6	23 717.1	7 286.1	1.2	440.6	32 989.0
14.5	4 397.5	934.5	226.8	71.9	8 067.0	535.9	1 095.9	0.9	22 626.0	7 794.3	0.1	400.9	32 454.0
146.1	**55 350.6**	**13 263.9**	**2 667.2**	**698.6**	**102 193.0**	**6 389.0**	**13 116.5**	**9.2**	**290 849.2**	**93 324.4**	**13.5**	**5 585.2**	**409 287.0**

Taulu 12. (Jatk.) —

Rataosa ja kuukausi Bandel och månad	Järjestelyjunissa — I rangeringståg								Virka- ja työjunissa — I tjänste-			
	Valtionrautateiden vaunut Statsjärnvägarnas vagnar					Vieraat vaunut Främmande vagnar		Yhteensä Summa	Valtionrautateiden vaunut Statsjärnvägarnas vagnar			
	Henkilövaunut Personvagnar			Tavaravaunut Godsvagnar					Henkilövaunut Personvagnar			Tavaravaunut Godsvagnar
	Matkustajavaunut Passagerarvagnar	Konduktöörivaunut Konduktörsvagnar	Vankivaunut Fångvagnar	Kuormatut Lastade	Tyhjät Tomma	Henkilövaunut Personvagnar	Tavaravaunut Godsvagnar		Matkustajavaunut Passagerarvagnar	Konduktöörivaunut Konduktörsvagnar	Vankivaunut Fångvagnar	
	1 000:ta vaununakselikilometriä — 1 000-tal vagnaxelkilometer											
Helsinki, Helsingfors—Hämeenlinna—Rajajoki ...	42.1	633.4	—	7 854.1	3 905.8	0.4	270.2	12 706.0	8.2	159.7	—	2 458.9
Lahti—Heinola	—	2.2	—	20.2	11.6	—	—	34.0	—	—	—	—
Viipuri—Koivisto	0.1	71.7	—	802.1	328.8	—	0.3	1 203.0	0.3	2.3	—	50.4
Viipuri—Valkjärvi.....	0.3	104.3	—	1 467.2	911.3	—	7.9	2 491.0	0.3	1.8	—	37.9
Hanko, Hangö—Hyvinkää	2.3	97.0	—	1 626.6	791.7	—	15.4	2 533.0	0.5	21.1	—	436.4
Turku, Åbo—Tampere—Hämeenlinna	4.2	150.4	—	1 528.0	871.5	—	35.9	2 590.0	45.9	49.7	—	640.3
Turku, Åbo—Uusikaupunki	—	0.3	—	0.7	—	—	—	1.0	2.8	3.6	—	61.6
Vaasa, Vasa—Tampere ...	9.0	397.2	—	5 959.6	1 922.0	—	137.2	8 425.0	10.6	54.7	—	1 082.7
Kristiinankaupunki, Kristinestad—Kaskinen, Kaskö—Seinäjoki	—	0.4	—	4.5	1.1	—	—	6.0	4.7	14.9	—	209.4
Tornio—Seinäjoki	6.4	151.5	—	2 975.3	899.9	—	13.9	4 047.0	26.5	78.7	—	1 430.8
Tornio—Kauliranta	—	—	—	—	—	—	—	—	3.2	6.6	—	120.2
Kontiomäki—Kotka	22.4	398.0	0.1	5 017.4	2 488.4	0.2	33.5	7 960.0	30.2	132.1	—	2 616.7
Iisalmi—Ylivieska	—	2.4	—	31.3	18.3	—	—	52.0	4.2	79.1	—	667.7
Nurmes—Viipuri	20.2	417.6	—	4 917.0	2 609.1	0.1	13.0	7 977.0	36.9	66.0	—	771.1
Hiitola—Rautu	0.7	37.7	—	613.4	222.5	—	1.7	876.0	6.7	29.6	—	414.7
Matkaselkä — Pitkäranta — Naistenjärvi	0.1	58.2	—	444.9	201.7	—	0.1	705.0	9.1	22.7	—	260.2
Joensuu—Outokumpu	—	0.8	—	3.6	5.6	—	—	10.0	1.2	1.9	—	20.9
Mäntyluoto—Tampere	21.9	93.9	—	814.1	381.1	—	19.0	1 330.0	3.2	28.2	—	665.6
Haapamäki—Pieksämäki ..	0.2	33.9	—	365.9	375.6	—	1.4	777.0	1.6	37.1	—	442.3
Pieksämäki—Elisenvaara .	0.2	1.1	—	13.3	3.3	—	0.1	18.0	0.8	39.1	—	276.1
Helsinki, Helsingfors—Turku, Åbo	4.5	190.5	—	3 415.2	741.8	—	43.0	4 395.0	12.7	112.4	—	1 634.4
Kemi—Rovaniemi	—	—	—	—	—	—	—	—	25.9	29.8	—	355.3
Oulu—Nurmes	0.1	11.3	—	122.1	98.5	—	—	232.0	51.2	110.4	—	1 613.4
Yhteensä, Summa	**134.7**	**2 853.8**	**0.1**	**37 996.5**	**16 789.6**	**0.7**	**592.6**	**58 368.0**	**286.7**	**1 081.5**	—	**16 267.0**
Tammikuu, Januari	9.0	224.7	0.1	2 770.2	1 310.8	—	42.2	4 357.0	15.4	39.1	—	511.5
Helmikuu, Februari	8.7	260.3	—	3 427.4	1 756.6	—	32.0	5 485.0	27.3	45.6	—	539.0
Maaliskuu, Mars	11.0	248.2	—	3 302.0	1 604.4	0.2	47.2	5 213.0	26.7	59.6	—	638.6
Huhtikuu, April	7.7	261.5	—	3 585.5	1 704.8	0.4	52.1	5 612.0	14.5	91.7	—	1 115.3
Toukokuu, Maj	8.8	239.8	—	3 261.1	1 486.3	—	59.0	5 055.0	39.2	140.8	—	2 046.0
Kesäkuu, Juni	13.9	241.8	—	3 306.1	1 527.9	—	44.3	5 134.0	39.1	158.6	—	2 155.3
Heinäkuu, Juli	18.2	239.8	—	3 326.9	1 358.2	—	44.9	4 988.0	17.2	138.9	—	2 239.9
Elokuu, Augusti	10.1	223.6	—	2 877.4	1 090.3	—	83.6	4 285.0	19.7	120.4	—	2 378.9
Syyskuu, September	11.0	219.5	—	3 044.0	1 263.6	—	51.9	4 590.0	9.8	57.9	—	1 096.3
Lokakuu, Oktober	14.1	224.6	—	2 982.0	1 235.6	—	45.7	4 502.0	34.2	62.3	—	1 383.5
Marraskuu, November	11.4	234.9	—	3 184.0	1 252.9	0.1	46.7	4.730 0	28.5	80.5	—	1 096.0
Joulukuu, December	10.8	235.1	—	2 929.9	1 198.2	—	43.0	4 417.0	15.1	86.1	—	1 066.7
Yhteensä, Summa	**134.7**	**2 853.8**	**0.1**	**37 996.5**	**16 789.6**	**0.7**	**592.6**	**58 368.0**	**286.7**	**1 081.5**	—	**16 267.0**

Tabell 12. (Forts.)

och arbetståg			Kaikissa junissa — I alla tåg							Tyhjinä kulkeneiden valtionrautateiden tavaravaunujen vaununakselikilometrit allamainituissa junalajeissa %:na kunkin junalajin kaikkien valtionrautateiden tavaravaunujen vaununakselikilometreistä Antalet vagnaxelkilometer för statsjärnvägarnas tomma godsvagnar i nedannämnda tågslag i % av antalet vagnaxelkilometer för alla statsjärnvägarnas godsvagnar i resp. tågslag			
Vieraat vaunut Främmande vagnar		Yhteensä Summa	Valtionrautateiden vaunut Statsjärnvägarnas vagnar				Vieraat vaunut Främmande vagnar		Yhteensä Summa				
			Henkilövaunut Personvagnar			Tavaravaunut Godsvagnar							
Henkilövaunut Personvagnar	Tavaravaunut Godsvagnar		Matkustajavaunut Passagerarvagnar	Konduktöörivaunut Konduktörsvagnar	Vankivaunut Fångvagnar		Henkilövaunut Personvagnar	Tavaravaunut Godsvagnar		Seka-, pika- tavara- ja sotilasjunissa Blandade, il- gods- och militärtåg	Tavara-junissa Godståg	Järjestely-junissa Rangeringståg	Kaikissa näissä junissa Alla dessa tåg
1 000:ta vaununakselikilometriä — 1 000-tal vagnaxelkilometer													
—	0.2	2 627.0	52 361.4	13 939.8	321.6	116 941.2	6 644.3	3 123.7	193 332.0	9.8	17.3	33.2	18.2
—	—	—	820.9	198.2	—	568.6	142.3	—	1 730.0	29.6	25.0	36.5	29.9
—	—	53.0	1 500.5	645.8	—	5 812.5	287.1	2.1	8 248.0	7.2	36.8	29.1	34.9
—	—	40.0	1 521.0	483.4	—	3 207.7	213.7	10.2	5 436.0	0.0	45.7	38.3	39.1
—	—	458.0	3 253.3	1 403.5	18.2	20 995.3	730.5	184.2	26 585.0	1.3	30.9	32.7	31.0
—	0.1	736.0	13 449.9	3 863.3	144.7	39 397.2	2 244.1	838.8	59 938.0	14.5	18.0	36.3	18.5
—	—	68.0	1 126.5	364.6	—	1 754.3	222.6	3.0	3 471.0	3.6	31.8	0.0	28.8
—	—	1 148.0	17 258.5	5 113.6	221.4	47 426.0	1 819.8	445.7	72 285.0	21.2	22.0	24.3	22.1
—	—	229.0	1 701.0	804.1	19.4	4 323.5	332.2	8.8	7 189.0	37.0	26.5	19.6	28.0
—	—	1 536.0	13 963.5	4 745.1	105.6	34 412.2	2 740.2	297.4	56 264.0	10.7	25.1	23.2	24.3
—	—	130.0	468.0	281.0	—	728.1	220.3	4.6	1 702.0	23.6	—	—	23.6
—	—	2 779.0	14 917.4	6 339.2	181.3	82 235.2	3 228.1	488.8	107 390.0	25.5	30.0	33.2	30.2
—	—	751.0	2 300.7	998.4	—	6 442.6	488.2	38.1	10 268.0	26.1	24.4	36.9	24.9
—	—	874.0	15 553.1	5 628.5	112.9	87 083.3	2 528.4	299.8	111 206.0	29.9	26.3	34.7	27.2
—	—	451.0	1 545.9	612.7	—	5 233.2	313.0	4.2	7 709.0	14.0	24.8	26.6	22.4
—	—	292.0	1 972.3	1 033.1	—	13 435.2	293.8	8.6	16 743.0	34.6	38.5	31.2	37.5
—	—	24.0	296.7	149.2	—	1 572.8	229.3	—	2 248.0	44.3	75.6	60.9	44.5
—	—	697.0	4 227.2	1 729.3	41.5	15 597.6	813.3	738.1	23 147.0	19.2	28.5	31.9	26.8
—	—	481.0	4 360.2	1 320.4	25.4	16 521.5	827.4	127.1	23 182.0	23.9	21.1	50.7	23.8
—	—	316.0	4 101.3	1 473.3	1.9	13 159.5	1 201.1	33.9	19 971.0	10.9	16.2	19.9	14.5
—	0.5	1 760.0	13 902.7	3 616.4	41.5	15 990.7	2 361.5	142.2	36 055.0	1.4	18.1	17.8	17.9
—	—	411.0	1 567.2	541.7	35.2	3 234.9	367.4	60.6	5 807.0	4.4	30.7	—	24.9
—	—	1 775.0	3 437.9	1 349.9	—	11 235.2	1 028.3	24.7	17 076.0	23.3	24.9	44.7	25.3
—	**0.8**	**17 636.0**	**175 607.1**	**56 634.5**	**1 270.6**	**547 308.3**	**29 276.9**	**6 884.6**	**816 982.0**	**19.3**	**24.3**	**30.6**	**24.3**
—	—	566.0	14 730.7	4 718.6	88.7	41 748.3	2 538.8	505.9	64 331.0	18.4	27.5	32.1	26.8
—	0.1	612.0	13 265.0	4 711.8	85.0	50 835.1	2 340.6	496.5	71 734.0	19.1	26.6	33.9	26.6
—	0.1	725.0	15 057.6	4 911.4	91.7	49 312.7	2 502.7	560.9	72 437.0	18.9	24.7	32.7	24.8
—	0.5	1 222.0	13 739.7	4 706.6	110.9	49 470.2	2 428.2	500.4	70 956.0	17.3	22.2	32.2	22.7
—	—	2 226.0	14 518.0	4 709.6	106.3	45 696.0	2 494.5	528.6	68 053.0	18.4	24.4	31.3	24.3
—	—	2 353.0	16 216.7	4 775.6	111.5	49 727.5	2 398.2	535.5	73 765.0	21.3	25.4	31.6	25.6
—	—	2 396.0	16 058.3	4 779.0	109.8	46 514.5	2 441.8	604.6	70 508.0	21.9	22.8	29.0	23.3
—	—	2 519.0	15 440.6	4 659.9	108.4	41 675.8	2 462.3	717.0	65 064.0	19.3	22.0	27.5	22.1
—	—	1 164.0	14 234.0	4 509.4	108.1	41 646.9	2 370.1	785.5	63 654.0	19.7	22.9	29.3	23.2
—	—	1 480.0	14 238.8	4 688.6	106.4	43 552.5	2 459.8	583.9	65 630.0	21.0	23.2	29.3	23.5
—	—	1 205.0	13 442.1	4 630.8	117.2	44 206.7	2 378.3	548.9	65 324.0	18.5	23.5	28.2	23.3
—	0.1	1 168.0	14 665.6	4 833.2	126.6	42 922.1	2 461.6	516.9	65 526.0	17.5	25.6	29.0	24.9
—	**0.8**	**17 636.0**	**175 607.1**	**56 634.5**	**1 270.6**	**547 308.3**	**29 276.9**	**6 884.6**	**816 982.0**	**19.3**	**24.3**	**30.6**	**24.3**

Taulu 13. Junat[1]) ja niiden junakilometrit vuonna 1932. — Tabell 13. Tåg[1]) och tågkilometer år 1932.

Rataosa ja liikenneyhteys Bandel och trafikrelation	Henkilö- ja moottorivaunujunat — Person- och motorvagnståg		Seka-, pikatavara- ja sotilasjunat Blandade, ilgods- och militärtåg		Tavarajunat Godståg		Yhteensä Summa	
	Junia Tåg	Junakilometriä Tåg-kilometer	Junia Tåg	Junakilometriä Tåg-kilometer	Junia Tåg	Junakilometriä Tåg-kilometer	Junia Tåg	Junakilometriä Tåg-kilometer
Helsinki, Helsingfors—Hämeenlinna—Rajajoki	**42 233**	**3 042 259**	**7 329**	**494 113**	**10 126**	**1 098 977**	**59 688**	**4 635 349**
Helsinki, Helsingfors—Oulunkylä, Åggelby	1 570	10 990	—	—	—	—	1 570	10 990
» » —Malmi, Malm	2 074	22 814	—	—	—	—	2 074	22 814
» » —Malmin hautausmaa, Malms begravningsplats	514	7 196	—	—	—	—	514	7 196
» » —Tikkurila, Dickursby	7 804	124 864	—	—	—	—	7 804	124 864
» » —Kerava	3 535	102 515	—	—	—	—	3 535	102 515
» » —Porvoo, Borgå	3 664	227 168	—	—	—	—	3 664	227 168
» » —Riihimäki	1 466	104 086	—	—	—	—	1 466	104 086
» » —Hämeenlinna	5 129	553 932	—	—	—	—	5 129	553 932
» » —Kouvola	1 471	282 432	—	—	—	—	1 471	282 432
» » —Viipuri	1 491	466 683	—	—	—	—	1 491	466 683
» » —Rajajoki	1 464	598 776	—	—	—	—	1 464	598 776
Pasila, Fredriksberg—Riihimäki	—	—	—	—	1 162	79 016	1 162	79 016
» » —Hämeenlinna	—	—	727	76 335	358	37 590	1 085	113 925
» » —Kouvola	—	—	—	—	565	106 785	565	106 785
» » —Viipuri	—	—	—	—	1 540	477 400	1 540	477 400
Kerava—Porvoo, Borgå	734	24 222	—	—	733	24 189	1 467	48 411
Hyvinkää—Riihimäki	—	—	—	—	836	10 032	836	10 032
Riihimäki—Hämeenlinna	—	—	747	27 639	2 012	74 444	2 759	102 083
» —Kouvola	—	—	—	—	487	58 927	487	58 927
» —Viipuri	—	—	742	179 564	283	68 486	1 025	248 050
Koria—Viipuri	452	57 856	—	—	—	—	452	57 856
Kouvola—Simola	92	7 452	274	22 194	157	12 717	523	42 363
» —Viipuri	646	78 166	—	—	277	33 517	923	111 683
Lappeenranta—Viipuri	508	29 972	—	—	91	5 369	599	35 341
Simola—Lappeenranta	957	18 183	2 929	55 651	304	5 776	4 190	79 610
» —Viipuri	1 322	52 880	—	—	—	—	1 322	52 880
Vainikkala—Viipuri	732	21 960	—	—	—	—	732	21 960
Nurmi— »	1 464	26 352	—	—	—	—	1 464	26 352
Viipuri—Kämärä	732	15 372	—	—	—	—	732	15 372
» —Perkjärvi	2 928	120 048	—	—	—	—	2 928	120 048
» —Rajajoki	732	70 272	731	70 176	386	37 056	1 849	177 504
Terijoki— »	—	—	406	6 496	—	—	406	6 496
Koivisto—Kuolemajärvi	732	16 104	—	—	—	—	732	16 104
» —Terijoki	—	—	732	53 436	732	53 436	1 464	106 872
Muut junat, Övriga tåg	20	1 964	41	2 622	203	14 237	264	18 823
Lahti—Heinola	**1 835**	**68 310**	**1 098**	**40 872**	**12**	**416**	**2 945**	**109 598**
Lahti—Ränninmäki	710	25 560	426	15 336	—	—	1 136	40 896
» —Heinola	1 125	42 750	672	25 536	—	—	1 797	68 286
Muut junat, Övriga tåg	—	—	—	—	12	416	12	416
Viipuri—Koivisto	**7 910**	**226 782**	**142**	**6 674**	**1 793**	**63 900**	**9 845**	**297 356**
Viipuri—Koivisto	3 516	165 252	142	6 674	585	27 495	4 243	199 421
» —Makslahti	—	—	—	—	94	3 196	94	3 196
» —Uuras	—	—	—	—	1 084	32 520	1 084	32 520
Kaislahti— »	2 267	31 738	—	—	—	—	2 267	31 738
[2]) » — »	2 125	29 750	—	—	—	—	2 125	29 750
Muut höyryveturijunat, Övriga tåg i ångdrift	2	42	—	—	30	689	32	731
Viipuri—Valkjärvi	**2 858**	**185 012**	**2**	**148**	**92**	**4 511**	**2 952**	**189 671**
Viipuri—Valkjärvi	2 196	162 504	—	—	—	—	2 196	162 504
» —Äyräpää	—	—	—	—	—	—	—	—
» —Ristseppälä	662	22 508	—	—	—	—	662	22 508
Muut junat, Övriga tåg	—	—	2	148	92	4 511	94	4 659

[1]) Tähän tauluun ei ole otettu järjestelyjunia eikä virka- ja työjunia. Kahdella tai useammalla eri radalla kulkeneet junat on merkitty kunkin radan kohdalle eri juniksi. — I tabellen ingå icke rangeringståg, ej heller tjänste- och arbetståg. Tåg som trafikerat två eller flere olika banor ha under varje bana upptagits som skilda tåg. — [2]) Moottorivaunujunia. — Motorvagnståg.

Taulu 13. (Jatk.) — Tabell 13. (Forts.)

Rataosa ja liikenneyhteys Bandel och trafikrelation	Henkilö- ja moottorivaunujunat—Person- och motorvagnståg		Seka-, pikatavara- ja sotilasjunat Blandade, ilgods- och militärtåg		Tavarajunat Godståg		Yhteensä Summa	
	Junia Tåg	Junakilometriä Tågkilometer	Junia Tåg	Junakilometriä Tågkilometer	Junia Tåg	Junakilometriä Tågkilometer	Junia Tåg	Junakilometriä Tågkilometer
Hanko, Hangö—Hyvinkää	**7 705**	**340 184**	**282**	**14 142**	**2 374**	**279 540**	**10 361**	**633 866**
Karjaa, Karis—Hanko, Hangö	1 917	95 850	279	13 950	49	2 450	2 245	112 250
Lohja—Karjaa, Karis	1 464	51 240	—	—	—	—	1 464	51 240
» —Lohjan kauppala	2 856	11 424	—	—	—	—	2 856	11 424
Hyvinkää—Hanko, Hangö	732	109 068	—	—	1 009	150 341	1 741	259 409
» —Karjaa, Karis	732	72 468	—	—	1 265	125 235	1 997	197 703
Muut junat, Övriga tåg	4	134	3	192	51	1 514	58	1 840
Turku, Åbo—Tampere—Hämeenlinna	**8 436**	**667 455**	**5 373**	**335 957**	**3 782**	**362 970**	**17 591**	**1 366 382**
Loimaa—Turku, Åbo	—	—	366	24 156	—	—	366	24 156
» —Mellilä	351	3 861	—	—	—	—	351	3 861
Toijala—Turku »	732	93 696	1 100	140 800	1 456	186 368	3 288	420 864
» —Mellilä	350	25 550	—	—	—	—	350	25 550
» —Humppila	—	—	732	30 744	—	—	732	30 744
» —Tampere	1 830	73 200	1 704	68 160	—	—	3 534	141 360
Hämeenlinna—Turku, Åbo	732	122 244	—	—	—	—	732	122 244
» —Toijala	—	—	1 094	42 666	163	6 357	1 257	49 023
» —Tampere	4 397	347 363	372	29 388	2 143	169 297	6 912	546 048
Muut junat, Övriga tåg	44	1 541	5	43	20	948	69	2 532
Turku, Åbo—Uusikaupunki	**7 243**	**146 824**	**974**	**32 302**	**609**	**39 565**	**8 826**	**218 691**
Turku, Åbo—Uusikaupunki	1 098	71 370	366	23 790	608	39 520	2 072	134 680
» » —Naantali	2 075	29 050	608	8 512	—	—	2 683	37 562
[1]) » » — »	2 726	38 164	—	—	—	—	2 726	38 164
Raisio—Naantali	938	5 628	—	—	—	—	938	5 628
[1]) » — »	402	2 412	—	—	—	—	402	2 412
Muut höyryveturijunat, Övriga tåg i ångdrift	2	70	—	—	1	45	3	115
Muut moottorivaunujunat, Övriga motorvagnståg	2	130	—	—	—	—	2	130
Vaasa, Vasa—Tampere	**13 054**	**927 786**	**3 662**	**562 185**	**1 612**	**280 971**	**18 328**	**1 770 942**
Seinäjoki—Vaasa, Vasa	2 168	160 432	731	54 094	174	12 876	3 073	227 402
Haapamäki—Seinäjoki	—	—	—	—	91	10 738	91	10 738
Tampere—Vaasa, Vasa	734	224 604	732	223 992	—	—	1 466	448 596
» —Seinäjoki	1 467	340 344	729	169 128	944	219 008	3 140	728 480
» —Haapamäki	—	—	735	83 790	292	33 288	1 027	117 078
» —Mänttä	732	71 736	—	—	—	—	732	71 736
» —Oripohja	732	34 404	—	—	—	—	732	34 404
» —Suinula	608	12 160	—	—	—	—	608	12 160
» —Orivesi	732	30 744	732	30 744	—	—	1 464	61 488
Vilppula—Mänttä	1 012	9 108	—	—	—	—	1 012	9 108
[1]) » — »	4 864	43 776	—	—	—	—	4 864	43 776
Muut höyryveturijunat, Övriga tåg i ångdrift	5	478	3	437	111	5 061	119	5 976
Kristiinank., Kristinestad—Kaskinen, Kaskö—Seinäjoki	**2 644**	**218 536**	**2 480**	**86 708**	**812**	**88 744**	**5 936**	**393 988**
Seinäjoki—Kristiinankaupunki, Kristinestad	1 180	132 160	284	31 808	739	82 768	2 203	246 736
» —Kainasto	732	46 848	—	—	—	—	732	46 848
» —Kauhajoki	732	39 528	—	—	—	—	732	39 528
Perälä—Kaskinen, Kaskö	—	—	2 196	54 900	—	—	2 196	54 900
Muut junat, Övriga tåg	—	—	—	—	73	5 976	73	5 976
Tornio—Seinäjoki	**8 299**	**981 597**	**5 226**	**114 538**	**3 188**	**554 758**	**16 713**	**1 650 893**
Seinäjoki—Tornio	1 098	511 668	—	—	—	—	1 098	511 668
» —Oulu	366	122 244	—	—	733	244 822	1 099	367 066
Seinäjoki—Kokkola	708	94 164	—	—	—	—	708	94 164
Tornio—Haaparanta	—	—	732	2 928	—	—	732	2 928
Kemi—Tornio	732	19 032	—	—	—	—	732	19 032
Oulu—Tornio	—	—	366	48 312	732	96 624	1 098	144 936
» —Kemi	—	—	—	—	144	15 264	144	15 264
» —Ii	610	22 570	—	—	—	—	610	22 570

[1]) Moottorivaunujunia. — Motorvagnståg.

Taulu 13. (Jatk.) — Tabell 13. (Forts.)

Rataosa ja liikenneyhteys Bandel och trafikrelation	Henkilö- ja moottorivaunujunat—Person- och motorvagnståg		Seka-, pikatavara- ja sotilasjunat Blandade, ilgods- och militärtåg		Tavarajunat Godståg		Yhteensä Summa	
	Junia Tåg	Junakilometriä Tågkilometer	Junia Tåg	Junakilometriä Tågkilometer	Junia Tåg	Junakilometriä Tågkilometer	Junia Tåg	Junakilometriä Tågkilometer
Kokkola—Gamlakarleby—Ylivieska	449	35 471	284	22 436	—	—	733	57 907
Pännäinen, Bennäs—Oulu	—	—	—	—	732	171 288	732	171 288
» » —Pietarsaari, Jakobstad	1 408	15 488	2 198	24 178	—	—	3 606	39 666
Raahe—Oulu	706	57 892	—	—	—	—	706	57 892
[1]) » — »	756	61 992	—	—	—	—	756	61 992
» —Ruukki	—	—	—	—	64	2 240	64	2 240
» — Lappi	729	20 412	—	—	734	20 552	1 463	40 964
[1]) » — »	735	20 580	—	—	—	—	735	20 580
Härmä—Kaupinkangas	—	—	1 644	16 440	—	—	1 644	16 440
Muut höyryveturijunat, Övriga tåg i ångdrift	1	30	2	244	49	3 968	52	4 242
Muut moottorivaunujunat, Övriga motorvagnståg	1	54	—	—	—	—	1	54
Tornio—Kauliranta	**1 102**	**57 734**	**1 098**	**57 462**	—	—	**2 200**	**115 196**
Tornio—Kauliranta	732	54 900	732	54 900	—	—	1 464	109 800
Aavasaksa— »	366	2 562	366	2 562	—	—	732	5 124
Muut junat, Övriga tåg	4	272	—	—	—	—	4	272
Kontiomäki—Kotka	**21 687**	**1 233 703**	**2 301**	**170 929**	**8 806**	**1 084 943**	**32 794**	**2 489 575**
Kouvola—Kontiomäki	732	341 844	—	—	395	184 465	1 127	526 309
» —Iisalmi	—	—	—	—	381	136 398	381	136 398
» —Kuopio	734	200 382	—	—	878	239 694	1 612	440 076
» —Pieksämäki	—	—	—	—	587	108 008	587	108 008
» —Mikkeli	1 465	165 545	—	—	1 294	146 222	2 759	311 767
» —Kotka	2 196	111 996	732	37 332	3 167	161 517	6 095	310 845
» —Kymintehdas	10 248	61 488	—	—	—	—	10 248	61 488
» —Hamina	—	—	—	—	788	37 036	788	37 036
Kajaani—Kontiomäki	—	—	—	—	481	12 506	481	12 506
Iisalmi—Kontiomäki	438	47 742	—	—	—	—	438	47 742
Iisalmi—Kajaani	286	23 738	448	37 184	—	—	734	60 922
Kuopio—Kontiomäki	294	57 036	—	—	—	—	294	57 036
» —Iisalmi	888	75 480	732	62 220	124	10 540	1 744	148 240
Pieksämäki—Kuopio	—	—	368	32 752	242	21 538	610	54 290
» —Suonenjoki	—	—	—	—	231	8 778	231	8 778
Mikkeli—Suonenjoki	—	—	—	—	62	6 758	62	6 758
Mikkeli—Pieksämäki	732	51 972	—	—	100	7 100	832	59 072
Inkeroinen—Hamina	3 658	95 108	—	—	—	—	3 658	95 108
Muut junat, Övriga tåg	16	1 372	21	1 441	76	4 383	113	7 196
Iisalmi—Ylivieska	**1 691**	**175 301**	**1 242**	**178 694**	**741**	**113 655**	**3 674**	**467 650**
Iisalmi—Ylivieska	732	112 728	1 016	156 464	737	113 498	2 485	382 690
Iisalmi—Haapajärvi	224	22 176	224	22 176	—	—	448	44 352
Ylivieska—Haapajärvi	734	40 370	—	—	—	—	734	40 370
Muut junat, Övriga tåg	1	27	2	54	4	157	7	238
Nurmes—Viipuri	**8 382**	**1 132 315**	**2 709**	**200 727**	**7 214**	**1 151 985**	**18 305**	**2 485 027**
Joensuu—Lieksa	—	—	732	76 128	—	—	732	76 128
Sortavala—Matkaselkä	142	5 254	873	32 301	1 188	43 956	2 203	81 511
Elisenvaara—Sortavala	—	—	366	23 790	394	25 610	760	49 400
Hiitola—Elisenvaara	—	—	—	—	32	640	32	640
Antrea—Sortavala	—	—	—	—	51	7 038	51	7 038
» —Elisenvaara	—	—	—	—	172	12 556	172	12 556
» —Vuoksenniska	1 178	45 942	—	—	184	7 176	1 362	53 118
» —Enso	—	—	—	—	99	2 475	99	2 475
Vipuri—Nurmes	732	344 772	—	—	736	346 656	1 468	691 428
» —Joensuu	732	227 652	—	—	942	292 962	1 674	520 614
» —Matkaselkä	—	—	—	—	31	6 665	31	6 665
» Sortavala	732	130 296	—	—	1 140	202 920	1 872	333 216
» Elisenvaara	752	84 976	—	—	864	97 632	1 616	182 608
» Hiitola	—	—	735	68 355	244	22 692	979	91 047

[1]) Moottorivaunujunia. — Motorvagnståg.

Taulu 13. (Jatk.) — Tabell 13. (Forts.)

Rataosa ja liikenneyhteys Bandel och trafikrelation	Henkilö- ja moottorivaunujunat — Person- och motorvagnståg		Seka-, pikatavara- ja sotilasjunat Blandade, ilgods- och militärtåg		Tavarajunat Godståg		Yhteensä Summa	
	Junia Tåg	Junakilometriä Tågkilometer	Junia Tåg	Junakilometriä Tågkilometer	Junia Tåg	Junakilometriä Tågkilometer	Junia Tåg	Junakilometriä Tågkilometer
Viipuri—Vuoksenniska	2 970	234 630	—	—	738	58 302	3 708	292 932
Viipuri—Imatra	406	29 232	—	—	—	—	406	29 232
» —Enso	—	—	—	—	128	8 320	128	8 320
» —Antrea	732	29 280	—	—	120	4 800	852	34 080
Muut junat, Övriga tåg	6	281	3	153	151	11 585	160	12 019
Hiitola—Rautu	**816**	**51 150**	**1 833**	**133 155**	**1 017**	**82 276**	**3 666**	**266 581**
Hiitola—Käkisalmi	448	14 784	732	24 156	276	9 108	1 456	48 048
» —Rautu	366	36 234	1 101	108 999	736	72 864	2 203	218 097
Muut junat, Övriga tåg	2	132	—	—	5	304	7	436
Matkaselkä—Pitkäranta—Naistenjärvi	**1 627**	**138 180**	**1 381**	**113 821**	**3 466**	**209 572**	**6 474**	**461 573**
Matkaselkä—Suojärv	366	39 528	366	39 528	1 006	108 648	1 738	187 704
» —Naistenjärvi	366	50 874	365	50 735	—	—	731	101 609
» —Läskelä	204	8 772	284	12 212	490	21 070	978	42 054
Matkaselkä—Pitkäranta	243	20 898	—	—	249	21 414	492	42 312
Suojärvi—Naistenjärvi	—	—	366	11 346	1 100	34 100	1 466	45 446
Kollasjoki—Kaipaa	—	—	—	—	90	2 700	90	2 700
Jänisjärvi—Läskelä	204	3 468	—	—	284	4 828	488	8 296
Jänisjärvi—Pitkäranta	244	14 640	—	—	—	—	244	14 640
Pitkäranta—Suojärvi	—	—	—	—	75	10 650	75	10 650
Muut junat, Övriga tåg	—	—	—	—	172	6 162	172	6 162
Joensuu—Outokumpu	**2**	**96**	**1 464**	**70 272**	**6**	**288**	**1 472**	**70 656**
Joensuu—Outokumpu	2	96	1 464	70 272	6	288	1 472	70 656
Mäntyluoto—Tampere	**8 343**	**441 892**	**2 787**	**157 553**	**1 567**	**177 927**	**12 697**	**777 372**
Tampere—Pori	1 462	198 832	—	—	777	105 672	2 239	304 504
» —Peipohja	—	—	732	71 004	725	70 325	1 457	141 329
» —Tyrvää	1 483	87 497	590	34 810	—	—	2 073	122 307
» —Siuro	974	25 324	—	—	—	—	974	25 324
Pori—Mäntyluoto	618	12 360	732	14 640	—	—	1 350	27 000
[1]» — »	3 070	61 400	—	—	—	—	3 070	61 400
Peipohja—Pori	—	—	509	19 851	—	—	509	19 851
Tyrvää— »	135	10 395	224	17 248	—	—	359	27 643
[1]» — »	597	45 969	—	—	—	—	597	45 969
Muut höyryveturijunat, Övriga tåg i ångdrift	4	115	—	—	65	1 930	69	2 045
Haapamäki—Pieksämäki	**960**	**125 260**	**3 438**	**314 372**	**1 589**	**156 433**	**5 987**	**596 065**
Haapamäki—Pieksämäki	732	115 656	1 465	231 470	743	117 394	2 940	464 520
» —Jyväskylä	—	—	—	—	97	7 566	97	7 566
Jyväskylä—Suolahti	224	9 408	1 972	82 824	745	31 290	2 941	123 522
Muut junat, Övriga tåg	4	196	1	78	4	183	9	457
Pieksämäki—Elisenvaara	**1 893**	**308 517**	**4 400**	**190 432**	**1 627**	**200 456**	**7 920**	**699 405**
Pieksämäki—Elisenvaara	1 464	273 768	—	—	872	163 064	2 336	436 832
» —Savonlinna	—	—	736	78 016	—	—	736	78 016
» —Varkaus	—	—	—	—	735	36 015	735	36 015
Huutokoski— »	—	—	2 928	52 704	—	—	2 928	52 704
Savonlinna—Elisenvaara	429	34 749	732	59 292	—	—	1 161	94 041
Muut junat, Övriga tåg	—	—	4	420	20	1 377	24	1 797
Helsinki, Helsingfors—Turku, Åbo	**17 352**	**995 761**	**511**	**18 793**	**1 116**	**186 545**	**18 979**	**1 201 099**
Piikkiö—Turku, Åbo	200	3 400	—	—	—	—	200	3 400
[1]» — » »	404	6 868	—	—	—	—	404	6 868
Paimio—Turku, Åbo	1 830	51 240	366	10 248	—	—	2 196	61 488
Salo— » »	1 117	62 552	142	7 952	—	—	1 259	70 504
Perniö—Turku	206	15 038	—	—	—	—	206	15 038
Karjaa, Karis—Turku, Åbo	—	—	—	—	361	40 793	361	40 793

[1]) Moottorivaunujunia. — Motorvagnståg.

Taulu 13. (Jatk.) — Tabell 13. (Forts.)

Rataosa, liikenneyhteys ja kuukausi Bandel, trafikrelation och månad	Henkilö- ja moottorivaunujunat—Person- och motorvagnståg		Seka-, pikatavara- ja sotilasjunat Blandade, ilgods- och militärtåg		Tavarajunat Godståg		Yhteensä Summa	
	Junia Tåg	Junakilometriä Tågkilometer	Junia Tåg	Junakilometriä Tågkilometer	Junia Tåg	Junakilometriä Tågkilometer	Junia Tåg	Junakilometriä Tågkilometer
Helsinki, Helsingfors—Turku, Åbo	2 211	442 200	—	—	—	—	2 211	442 200
» » —Karjaa, Karis	763	66 381	—	—	—	—	763	66 381
» » —Siuntio, Sjundeå	734	38 168	—	—	—	—	734	38 168
» » —Kirkkonummi, Kyrkslätt	5 124	194 712	—	—	—	—	5 124	194 712
» » —Masala, Masaby	1 338	40 140	—	—	—	—	1 338	40 140
» » —Kauklahti, Köklaks	2 070	49 680	—	—	—	—	2 070	49 680
» » —Espoo, Esbo	732	14 640	—	—	—	—	732	14 640
» » —Kauniainen, Grankulla	608	9 728	—	—	—	—	608	9 728
Pasila, Fredriksberg—Turku, Åbo	—	—	—	—	729	143 613	729	143 613
Muut höyryveturijunat, Övriga tåg i ångdrift	15	1 014	3	593	26	2 139	44	3 746
Kemi—Rovaniemi	**732**	**83 448**	**734**	**83 676**	**733**	**83 562**	**2 199**	**250 686**
Kemi—Rovaniemi	732	83 448	734	83 676	733	83 562	2 199	250 686
Oulu—Nurmes	**1 464**	**243 024**	**1 464**	**147 132**	**1 176**	**218 267**	**4 104**	**608 423**
Oulu—Nurmes	—	—	—	—	733	201 575	733	201 575
Oulu—Kontiomäki	1 464	243 024	—	—	—	—	1 464	243 024
Oulu—Vaala	—	—	732	67 344	—	—	732	67 344
Kontiomäki—Nurmes	—	—	732	79 788	—	—	732	79 788
» —Vuokatti	—	—	—	—	—	—	—	—
Sotkamo—Vuokatti	—	—	—	—	362	2 172	362	2 172
Muut junat, Övriga tåg	—	—	—	—	81	14 520	81	14 520
Yhteensä, Summa	**168 268**	**11 791 126**	**51 930**	**3 524 657**	**53 458**	**6 440 261**	**273 656**	**21 756 044**
Tammikuu, Januari	13 590	959 998	4 654	311 593	4 494	538 836	22 738	1 810 427
Helmikuu, Februari	12 881	905 690	4 306	290 927	5 144	623 219	22 331	1 819 836
Maaliskuu, Mars	13 704	970 725	4 528	311 478	5 117	620 317	23 349	1 902 520
Huhtikuu, April	13 331	938 253	4 384	299 601	4 488	562 592	22 203	1 800 446
Toukokuu, Maj	13 914	979 535	4 462	303 419	4 206	510 795	22 582	1 793 749
Kesäkuu, Juni	14 348	994 632	4 124	281 109	4 804	550 166	23 276	1 825 907
Heinäkuu, Juli	14 788	1 019 333	4 254	289 700	4 532	527 142	23 574	1 836 175
Elokuu, Augusti	14 785	1 017 830	4 269	290 900	4 156	484 839	23 210	1 793 569
Syyskuu, September	14 009	984 326	4 177	281 589	4 004	477 784	22 190	1 743 699
Lokakuu, Oktober	14 466	1 016 770	4 311	290 945	4 107	499 723	22 884	1 807 438
Marraskuu, November	13 998	983 956	4 172	281 273	4 077	507 153	22 247	1 772 382
Joulukuu, December	14 454	1 020 078	4 289	292 123	4 329	537 695	23 072	1 849 896
Yhteensä, Summa	**168 268**	**11 791 126**	**51 930**	**3 524 657**	**53 458**	**6 440 261**	**273 656**	**21 756 044**

Taulu 14. Moottorivaunujen työ ja käyttö valtionrautateillä vuonna 1932.
Tabell 14. Motorvagnarnas arbete och användning vid statsjärnvägarna år 1932.

Rataosa ja kuukausi Bandel och månad	Moottorivaunukilometriä: Motorvagnkilometer: Moottorivaunujunissa I motorvagnståg: Yksinäiset moottorivaunut Ensamma motorvagnar	Moottorivaunujunissa I motorvagnståg: Vaunuja kuljettaneet moottorivaunut Motorvagnar med vagnar	Konepajaan ja takaisin y. m. Till och från verkstad m. m.	Yhteensä Summa	Kuljetettujen vaunujen 1 000:ta vaununakselikilometriä 1 000-tal vagnaxelkilometer av framförda vagnar	Niiden päivien [1]) luku, jolloin moottorivaunut ovat olleet: Antal dagar [1]), som motorvagnarna varit: Käytännössä I tjänst	Varalla, työkykyisinä I reserv, arbetsdugliga	Korjauksessa Under reparation	Korjausta odottamassa, käyttökelvottomina I avvaktan på reparation, oanvändbara
Helsinki, Helsingfors—H:linna—Rajajoki...	—	—	315	315	.	.	.	.	.
Viipuri—Koivisto	[2]) 19 553	[2]) 10 197	14	29 764	.	.	.	.	.
Turku, Åbo—Tampere—Hämeenlinna	—	—	261	261	.	.	.	.	.
Turku, Åbo—Uusikaup.	[3]) 31 234	[3]) 9 472	195	40 901	.	.	.	.	.
Vaasa, Vasa—Tampere .	[4]) 43 344	[4]) 432	531	44 307	.	.	.	.	.
Tornio—Seinäjoki	[5]) 79 503	[5]) 3 123	246	82 872	.	.	.	.	.
Mäntyluoto—Tampere .	[6])105 167	[6]) 2 202	331	107 700	.	.	.	.	.
Helsinki, Helsingfors—Turku, Åbo	[7]) 6 868	—	620	7 488	.	.	.	.	.
Yhteensä, Summa	**285 669**	**25 426**	**2 513**	**313 608**	**54**	**1 270**	**90**	**433**	**43**
Tammikuu, Januari ..	18 200	1 342	—	19 542	4	90	—	65	—
Helmikuu, Februari ..	17 393	1 288	—	18 681	3	86	—	59	—
Maaliskuu, Mars	21 295	1 355	82	22 732	2	95	40	20	—
Huhtikuu, April	20 375	1 783	24	22 182	3	91	28	31	—
Toukokuu, Maj	31 522	3 094	346	34 962	6	139	5	11	—
Kesäkuu, Juni	30 873	3 011	—	33 884	7	132	6	12	—
Heinäkuu, Juli	31 458	3 668	—	35 126	10	129	4	22	—
Elokuu, Augusti	33 943	3 525	178	37 646	7	140	3	12	—
Syyskuu, September ..	19 614	2 374	517	22 505	5	106	1	41	2
Lokakuu, Oktober	13 900	725	243	14 868	2	70	—	85	—
Marraskuu, November..	20 735	1 892	387	23 014	3	87	—	63	—
Joulukuu, December ..	26 361	1 369	736	28 466	2	105	3	12	41
Yhteensä, Summa	**285 669**	**25 426**	**2 513**	**313 608**	**54**	**1 270**	**90**	**433**	**43**

[1]) Eri rataosista lukuja ei ole voitu laskea, mikä on osoitettu pisteillä. — För de skilda bandelarna ha siffror icke kunnat uträknas, vilket angivits med punkter. — [2]) Kaislahti—Uuraansalmi II. — [3]) Turku, Åbo—Naantali. — [4]) Vilppula—Mänttä. — [5]) Oulu—Raahe. — [6]) Tyrvää—Mäntyluoto. — [7]) Turku, Åbo—Piikkiö.

Taulu 15. Veturien työ, tarveainekulutus ja
Tabell 15. Lokomotivens arbete, materialförbrukning

Veturi / Lokomotiv		Veturien kulkema matka (vaihtopalvelusta lukuunottamatta), km / Av lokomotiven genomlupen sträcka i km (exkl. växlingstjänst)		Veturikilometriä, vaihtopalvelus mukaanluettuna (1 tunti = 10 km) / Lokomotivkilometer, inkl. växlingstjänst (1 timme = 10 km)	Tuntia vaihtopalveluksessa / Timmar i växlingstjänst	Veturien kuljettamien vaunujen 1000:ta vaununakselikilometriä / 1000-tal vagnaxelkilometer av de av lokomotiven framförda vagnarna	Työ kaikkiaan, 1 000:ta vaununakselikilometriä / Summa arbete, uttryckt i 1000-tal reducerade vagnaxelkilometer	Aineiden / Förbrukning			
								Halkoja / Ved		Kivihiiliä / Stenkol	
Sarja[1]) / Serie[1])	Luku keskimäärin / Medelantal	Henkilö- ja sekajunat / Person- och blandade tåg	Tavarajunat / Godståg					m³	Kustannus / Kostnad Mk	Tonnia / Ton	Kustannus / Kostnad Mk
Raskasrakenteisten ratain veturit —											
H 1, 2	32	1 606 321	41 651	1 765 198	7 459	27 706	45 533	82 301	4 958 374	—	—
H 3	14	594 784	1 917	672 717	3 353	11 023	17 848	31 234	1 916 916	—	—
H 5, 7	42	2 333 918	21 440	2 454 877	3 950	48 776	73 653	105 398	6 522 447	—	—
H 8, 9	85	6 032 800	7 882	6 126 319	3 267	173 161	234 630	147 434	9 019 328	31 555.2	5 401 754
G 7	20	36 070	11 722	641 494	52 436	2 693	11 931	24 638	1 522 073	977.0	172 736
G 3, 5, 10, 11	76	144 172	243 754	1 997 976	86 279	37 283	54 446	102 342	6 255 347	65.2	11 196
G 10	1	1 012	40	7 032	303	116	175	425	25 500	—	—
G 12	1	1 462	14 392	29 136	1 272	352	606	1 178	78 926	—	—
K 3, 4	119	267 714	3 419 963	4 234 528	20 548	277 532	332 696	281 764	16 938 768	40.4	6 868
K 5	100	800 768	2 375 766	4 265 877	42 180	180 739	236 551	247 187	15 229 156	—	—
Yhteensä, Summa	490	11 819 021	6 138 527	22 195 154	221 047	759 381	1 008 069	1 023 901	62 466 835	32 637.8	5 592 554
Keveärakenteisten ratain veturit —											
H 6	23	974 617	123 388	1 229 994	10 796	18 771	25 872	44 934	2 886 822	—	—
G 1, 2, 4, 6, 9	31	57 431	1 922	311 664	22 442	618	3 369	11 710	723 871	268.4	44 857
G 1, 2, 4, 6, 9	54	1 136 460	6 778	1 842 354	60 380	8 774	21 231	54 260	3 352 166	1 076.4	194 848
G 8	15	25 110	4 095	82 259	2 358	901	1 515	3 749	231 710	0.8	128
K 1	1	—	561	3 006	71	46	83	292	17 567	—	—
K 1	15	4 361	93 529	448 520	19 590	6 442	11 635	21 116	1 272 973	114.8	19 968
K 2	34	24 890	75 923	733 835	39 430	9 204	17 454	34 452	2 046 557	—	—
Yhteensä, Summa	173	2 222 869	306 196	4 651 632	155 067	44 756	81 159	170 513	10 531 666	1 460.4	259 801
Veturit paikallis- y. m. junia sekä vaihtopalvelusta varten —											
I 1	2	—	—	24 903	2 465	—	371	1 030	59 924	—	—
I 1	3	37 944	30	133 658	9 297	269	1 868	1 346	83 496	838.7	143 481
I 3	9	212 444	1 034	358 050	13 990	2 525	5 719	2 553	155 498	2 761.8	494 461
N 1	16	608 270	—	640 335	102	9 419	15 833	738	44 282	7 251.2	1 280 642
L 1	5	—	—	167 660	16 766	—	2 515	1 400	84 118	1 437.3	280 580
L 1	36	24	—	1 525 126	152 287	2	22 857	19 862	1 182 544	9 023.0	1 558 356
D 1	16	84	—	838 287	83 727	4	12 568	16 637	1 037 394	3 729.0	694 151
O 1	5	—	—	146 591	14 657	—	2 932	77	4 642	1 690.0	289 424
F, M	5	115 356	—	135 325	1 830	572	1 107	2 373	147 594	428.9	82 305
Yhteensä, Summa	97	974 122	1 064	3 969 935	295 121	12 791	65 770	46 016	2 799 492	27 159.9	4 823 400
Kaikkiaan, Inalles	**760**	**15 016 012**	**6 445 787**	**30 816 721**	**671 235**	**816 928**	**1 154 998**	**1 240 430**	**75 797 993**	**61 258.1**	**10 675 755**
Veturit rautatierakennuksilla —											
G 1, 2, 4, 6, 9	1	—	—	13 054	—	170	271	.	.	.	.
G 1, 2, 4, 6, 9	1	—	—	4 898	—	69	107	.	.	.	.
G 3, 5, 10, 11	4	—	—	63 767	—	2 386	2 887	.	.	.	.
G 8	1	—	—	25 790	—	290	494	.	.	.	.
K 1	4	—	—	76 758	—	2 380	3 366	.	.	.	.
Yhteensä, Summa	11	—	—	184 267	—	5 295	7 125	.	.	.	.

[1]) Vrt. taulua 18. — Jfr tabell 18. — [2]) Kivihiili ja polttoturve muunnettu haloiksi (1 tonni kivihiiliä = 5 m³ halkoja ja 1 tonni

korjauskustannukset veturilajeittain vuonna 1932.
och reparationskostnader efter lokomotivslag år 1932.

kulutus av materialier					Korjauskustannuksia Reparationskostnader	Keskimäärä — Medeltal							
						10:tä veturikilometriä kohden per 10 lokomotivkilometer					1000:ta muunnettua vaununakselikm kohden per 1000 reducerade vagnaxelkilometer		Junan akselien lukumäärä Antal axlar i tåget
Polttoturvetta Bränntorv		Voiteluaineita Smörjämnen		Yhteensä kustannuksia Summa kostnad		Polttoaineita Bränsle		Voiteluaineita Smörjämnen		Yhteensä tarveaineikustannuksia Summa kostnad för materialier	Polttoaineita Bränsle	Yhteensä tarveaineikustannuksia Summa kostnad för materialier	
Tonnia Ton	Kustannus Kostnad	kg	Kustannus Kostnad			m³ ²)	p	kg	p.	p.	m³ ²)	p.	
	Mk		Mk	Mk	Mk								
Lokomotiv för banor med tung överbyggnad													
—	—	64 872	129 653	5 088 027	1 981 971	0.47	2 809	0.37	73.4	2 882	1.81	11 174	16
—	—	23 875	46 184	1 963 100	833 373	0.46	2 850	0.35	68.6	2 919	1.75	10 999	17
—	—	87 374	174 379	6 696 826	2 723 835	0.43	2 657	0.35	71.0	2 728	1.43	9 092	20
—	—	220 988	446 666	14 867 748	6 952 573	0.50	2 354	0.36	72.9	2 427	1.30	6 337	28
420.4	60 799	25 173	51 912	1 807 520	961 601	0.48	2 737	0.39	80.9	2 818	2.58	15 150	23
1 490.3	214 004	78 207	103 026	6 583 573	2 681 808	0.54	3 243	0.39	51.6	3 295	1.97	12 092	33
—	—	442	842	26 342	6 409	0.60	3 626	0.63	119.7	3 746	2.43	15 053	29
—	—	941	1 174	80 100	45 116	0.40	2 709	0.32	40.3	2 749	1.94	13 218	21
3 828.3	547 997	194 445	381 136	17 874 769	4 569 916	0.69	4 131	0.46	90.0	4 221	0.88	5 373	69
—	—	174 670	353 648	15 582 804	2 907 002	0.58	3 570	0.41	82.9	3 653	1.04	6 588	47
5 739.0	822 800	870 987	1 688 620	70 570 809	23 663 604	0.54	3 103	0.39	76.1	3 179	1.18	7 001	38
Lokomotiv för banor med lätt överbyggnad													
—	—	37 842	81 900	2 968 722	1 039 005	0.37	2 347	0.31	66.6	2 414	1.74	11 475	17
—	—	9 773	13 571	782 299	217 207	0.42	2 466	0.31	43.5	2 510	3.87	23 221	7
—	—	60 018	141 368	3 688 382	1 334 752	0.32	1 925	0.33	76.7	2 002	2.81	17 373	7
—	—	3 590	5 041	236 879	132 058	0.46	2 818	0.44	61.3	2 880	2.48	15 636	15
—	—	252	355	17 922	2 923	0.97	5 844	0.84	118.1	5 962	3.52	21 593	20
—	—	18 012	36 799	1 329 740	660 584	0.48	2 883	0.40	82.0	2 965	1.86	11 429	26
—	—	27 910	38 182	2 084 739	581 391	0.47	2 789	0.38	52.0	2 841	1.97	11 944	27
—	—	157 397	317 216	11 108 683	3 967 920	0.38	2 320	0.34	68.2	2 388	2.19	13 688	14
Lokomotiv för lokal- m. fl. tåg samt växlingstjänst													
—	—	712	1 082	61 006	162 918	0.41	2 406	0.29	43.4	2 450	2.78	16 444	—
—	—	4 865	9 420	236 397	140 949	0.41	1 698	0.36	70.4	1 769	2.97	12 655	7
—	—	14 669	33 670	683 629	562 134	0.46	1 815	0.41	94.0	1 909	2.86	11 953	12
—	—	31 519	80 340	1 405 264	936 247	0.58	2 069	0.49	125.4	2 195	2.34	8 876	15
—	—	4 954	6 616	371 314	151 016	0.51	2 175	0.30	39.5	2 215	3.41	14 764	—
—	—	42 506	105 178	2 846 078	1 341 425	0.43	1 797	0.28	69.0	1 866	2.84	12 452	1
—	—	27 409	58 479	1 790 024	134 609	0.42	2 066	0.33	69.8	2 135	2.81	14 243	4
—	—	6 036	14 262	308 328	287 296	0.58	2 006	0.41	97.3	2 103	2.91	10 516	—
—	—	3 563	4 981	234 880	174 490	0.33	1 699	0.26	36.8	1 736	4.08	21 218	5
—	—	136 233	314 028	7 936 920	3 891 084	0.46	1 920	0.34	79.1	1 999	2.76	12 068	13
5 739.0	**822 800**	**1 164 617**	**2 319 864**	**89 616 412**	**31 522 608**	**0.51**	**2 833**	**0.38**	**75.3**	**2 908**	**1.35**	**7 759**	**34**
Lokomotiv på järnvägsbyggnaderna													
.	.	.	.	.	.	.	.	.	.	.	.	.	.
.	.	.	.	.	.	.	.	.	.	.	.	.	.
.	.	.	.	.	.	.	.	.	.	.	.	.	.
.	.	.	.	.	.	.	.	.	.	.	.	.	.
.	.	.	.	.	.	.	.	.	.	.	.	.	.
.	.	.	.	.	.	.	.	.	.	.	.	.	.

polttoturvetta = 3 m³ halkoja). — Stenkol och bränntorv äro omvärderade till ved (1 ton stenkol = 5 m³ ved och 1 ton bränntorv = 3 m³ ved).

Taulu 16. Moottorivaunujen työ, tarveainekulutus ja korjauskustannukset vuonna 1932. —

Laji / Typ	Varikko / Depå	Luku / Antal	Moottorivaunukilometriä / Motorvagnkilometer	Moottorivaunujen kuljettamien vaunujen 1 000:ta vaununakselikilometriä / 1 000-tal vagnaxelkilometer av de av motorvagnarna framförda vagnarna	Työ kaikkiaan, 1 000:ta muunnettua vaununakselikilometriä / Summa arbete, uttryckt i 1 000-tal reducerade vagnaxelkilometer	Tarveaineiden Förbrukning av — Polttoaineita Bränsle — Polttoöljyä Brännolja — kg	Polttoöljyä Brännolja — Kustannus Kostnad Mk	Bensiiniä Bensin — kg	Bensiiniä Bensin — Kustannus Kostnad Mk	Yhteensä Summa — kg	Yhteensä Summa — Kustannus Kostnad Mk
Diesel	Turku, Åbo ...	1	47 992	25	265	15 553	7 784	—	—	15 553	7 784
»	Tampere	1	108 278	3	544	32 582	16 151	—	—	32 582	16 151
»	Oulu	1	82 872	5	419	22 438	11 025	—	—	22 438	11 025
	Yhteensä, S:ma	[1]) **3**	**239 142**	**33**	**1 228**	**70 573**	**34 960**	—	—	**70 573**	**34 960**
Bens.	Tampere	1	44 163	—	133	—	—	12 840	51 934	12 840	51 934
»	Viipuri	1	29 764	21	110	—	—	10 706	37 847	10 706	37 847
	Yhteensä, S:ma	**2**	**73 927**	**21**	**243**	—	—	**23 546**	**89 781**	**23 546**	**89 781**
	Kaikkiaan / Inalles	**5**	**313 069**	**54**	**1 471**	**70 573**	**34 960**	**23 546**	**89 781**	**94 119**	**124 741**

Taulu 17. Liikkuvan kaluston poltto- ja voiteluainekulutus vuonna 1932. —

Varikko / Depå	Veturien ja moottorivaunujen polttoainekulutus / Förbrukning av bränsle för lokomotiv och motorvagnar — Halkoja / Ved — m³	Halkoja / Ved — Kustannus / Kostnad Mk	Kivihiiliä / Stenkol — Tonnia / Ton	Kivihiiliä / Stenkol — Kustannus / Kostnad Mk	Polttoturvetta / Bränntorv — Tonnia / Ton	Polttoturvetta / Bränntorv — Kustannus / Kostnad Mk	Polttoöljyä ja bensiiniä / Brännolja och bensin — kg	Polttoöljyä ja bensiiniä / Brännolja och bensin — Kustannus / Kostnad Mk	Koko kustannus polttoaineista / Summa kostnad för bränsle Mk	Keskihinta: / Medelpris för: — halkojen, m³:ltä / ved, per m³ Mk	halkojen, m³:ltä / ved, per m³ p.	kivihiilien, tonnilta / stenkol, per ton Mk	kivihiilien, tonnilta / stenkol, per ton p.	polttoturpeen, tonnilta / bränntorv, per ton Mk	polttoturpeen, tonnilta / bränntorv, per ton p.	polttoöljyn ja bensiinin, kg:ltä / brännolja och bensin, per kg Mk	polttoöljyn ja bensiinin, kg:ltä / brännolja och bensin, per kg p.
Helsinki, Helsingfors ..	—	—	—	—	—	—	—	—	—	—	—	—	—	—	—	—	—
Pasila, Fredriksberg ...	54 858	3 285 168	27 859.1	4 925 131	—	—	—	—	8 210 299	59	88	176	79	—	—	—	—
Karjaa, Karis	58 737	3 524 618	335.0	56 950	—	—	—	—	3 581 568	60	—	170	—	—	—	—	—
Turku, Åbo .	48 018	2 977 147	10 377.4	1 660 384	—	—	15 553	7 784	4 645 315	62	—	160	—	—	—	—	50
Riihimäki ..	130 862	7 841 418	1 350.4	229 568	—	—	—	—	8 070 986	59	92	170	—	—	—	—	—
Tampere	138 000	8 557 476	689.1	110 256	—	—	45 422	68 085	8 735 817	62	01	160	—	—	—	1	49
Viipuri	197 380	11 831 700	12 517.7	2 148 471	—	—	10 706	37 847	14 018 018	59	94	171	63	—	—	3	53
Elisenvaara .	36 131	2 167 860	2.0	340	—	—	—	—	2 168 200	60	—	170	—	—	—	—	—
Sortavala ..	97 227	5 833 620	1 048.8	180 217	—	—	—	—	6 013 837	60	—	171	83	—	—	—	—
Vaasa, Vasa.	14 895	938 417	836.2	133 792	3 228.4	464 011	—	—	1 536 220	63	—	160	—	143	73	—	—
Seinäjoki	94 041	5 924 583	439.0	70 248	2 510.6	358 789	—	—	6 353 620	63	—	160	02	142	91	—	—
Oulu [1])	100 940	6 763 214	976.0	195 200	—	—	22 438	11 025	6 969 439	67	—	200	—	—	—	4	91
Kouvola	98 428	5 905 278	4 827.4	965 198	—	—	—	—	6 870 476	60	—	199	94	—	—	—	—
Pieksämäki ..	110 452	6 634 079	—	—	—	—	—	—	6 634 079	60	06	—	—	—	—	—	—
Iisalmi.....	60 461	3 613 415	—	—	—	—	—	—	3 613 415	59	76	—	—	—	—	—	—
Yhteensä, S:ma	**1 240 430**	**75 797 993**	**61 258.1**	**10 675 755**	**5 739.0**	**822 800**	**94 119**	**124 741**	**87 421 289**	**61**	**11**	**174**	**27**	**143**	**37**	**1**	**33**

[1]) Vuoden 1932 viimeisinä päivinä otettiin sitäpaitsi käytäntöön 2 kpl. uusia Diesel-moottorivaunuja, jotka kulkivat yhteensä 539 km. —

Tabell 16. Motorvagnarnas arbete, materialförbrukning och reparationskostnader år 1932.

kulutus materialier			Korjauskustannuksia	Keskimäärä — Medeltal						
				10:tä moottorivaunukilometriä kohden per 10 motorvagnkilometer					1 000:ta muunnettua vaununakselikilometriä kohden per 1 000 reducerade vagnaxelkilometer	
Voiteluaineita Smörjämnen		Yhteensä kustannuksia Summa kostnad	Reparationskostnader	Polttoaineita Bränsle		Voiteluaineita Smörjämnen		Yhteensä tarveainekustannuksia Summa kostnad för materialier	Polttoaineita Bränsle	Yhteensä tarveainekustannuksia Summa kostnad för materialier
kg	Kustannus Kostnad			kg	p.	kg	p.	p.	kg	p.
	Mk	Mk	Mk							
202	1 429	9 213	85 711	3.24	162	0.04	30	192	58.7	3 477
424	3 028	19 179	52 350	3.00	149	0.04	28	177	59.8	3 525
365	3 475	14 500	15 596	2.71	133	0.04	42	175	53.6	3 461
991	**7 932**	**42 892**	**153 657**	**2.95**	**146**	**0.04**	**33**	**179**	**57.5**	**3 493**
385	2 485	54 419	215	2.91	1 176	0.09	56	1 232	96.5	40 917
383	2 777	40 624	25 737	3.60	1 272	0.13	93	1 365	97.3	36 931
768	**5 262**	**95 043**	**25 952**	**3.19**	**1 214**	**0.10**	**71**	**1 285**	**96.9**	**39 112**
1 759	**13 194**	**137 935**	**179 609**	**3.01**	**398**	**0.06**	**42**	**440**	**64.0**	**9 377**

Tabell 17. Rullande materielens förbrukning av bränsle och smörjämnen år 1932.

Voiteluaineiden kulutus — Förbrukning av smörjämnen														
Veturien ja moottorivaunujen — För lokomotiv och motorvagnar									Vaunujen — För vagnar					
Vaseliinia Vaselin	Öljyä — Olja						Yhteensä Summa	Koko kustannus Summa kostnad	Vaseliinia Vaselin	Öljyä Olja			Yhteensä Summa	Koko kustannus Summa kostnad
	Sylinteri- Cylinder-		Kone- Maskin-	Vaunu- Vagns-	Moottori- Motor-	Petroolin- Petroleum				Kone- Maskin-	Vaunu- Vagns-	Muuta Av annat slag		
	Tavallista Vanlig	Tulistajia varten För överhettare												
kg								Mk	kg					Mk
—	—	—	—	—	—	—	—	—	57	35	114 662	184	114 938	102 256
10	15 866	24 135	31	107 936	—	26	148 004	360 572	—	—	14 659	—	14 659	12 951
91	3 914	9 951	—	24 005	—	—	37 961	82 131	61	—	2 017	—	2 078	2 156
624	4 890	14 103	—	44 917	168	—	64 702	127 522	5	—	26 790	2	26 797	25 700
96	7 140	20 130	9	71 389	—	—	98 764	184 177	8	3	24 287	13	24 311	21 686
249	8 510	23 777	—	80 450	800	—	113 786	218 701	—	—	16 041	—	16 041	14 223
26	8 841	36 348	2 750	136 006	382	—	184 353	348 168	105	—	55 884	351	56 340	53 232
17	3 716	6 918	—	22 410	—	174	33 235	62 843	—	—	2 024	—	2 024	1 788
39	4 864	18 030	—	49 383	—	830	73 146	147 017	—	—	30 994	233	31 227	27 986
1	970	4 196	—	11 764	—	194	17 125	36 028	14	—	11 176	132	11 322	10 240
52	6 407	16 473	—	60 224	—	410	83 566	151 730	20	—	15 470	505	15 995	14 247
47	9 321	18 995	—	58 035	364	470	87 232	172 451	34	—	37 024	366	37 424	33 442
143	10 715	21 740	5	65 779	—	—	98 382	196 281	—	25	22 759	5	22 789	20 010
100	7 708	17 688	105	56 554	—	—	82 155	158 941	15	—	38 896	—	38 911	35 043
53	5 792	9 259	—	28 861	—	—	43 965	86 496	5	—	16 708	—	16 713	14 645
1 548	**98 654**	**241 743**	**2900**	**817 713**	**1 714**	**2 104**	**1 166 376**	**2 333 058**	**324**	**63**	**429 391**	**1 791**	**431 569**	**389 605**

Under de sista dagarna av år 1932 insattes dessutom i trafik 2 st. nya Diesel-motorvagnar, som löpte sammanlagt 539 km.

Taulu 18. Veturien ja moottorivaunujen poltto- ja
Tabell 18. Lokomotivens och motorvagnarnas förbrukning

Varikko Depå	Polttoainekustannuksista meni: Av bränslekostnader utgjorde: halkoihin — ved	kivihiilin — stenkol	polttoturpeeseen — bränntorv	polttoöljyyn ja bensiiniin bränn olja och bensin	Polttoaineiden kulutus — Raskasrakenteisten ratain: Lokomotiv med tender för banor med tung: Kuusikytkyiset veturit, Mogul-tyyppiset, kompound- Sexkopplade lokomotiv, Mogultyp, kompound-	Kuusikytkyiset matkustajajunanveturit, kaksois-, tulistaja- Sexkopplade persontågslokomotiv, tvillings-, med överhettning	Kuusikytkyiset matkustajajunanveturit, kompound-, tulistaja- Sexkopplade persontågslokomotiv, kompound-, med överhettning	Kuusikytkyiset matkustajajunanveturit, kaksois-, tulistaja- Sexkopplade persontågslokomotiv, tvillings-, med överhettning	Kuusikytkyiset pikajunanveturit, kaksois-, tulistaja- Sexkopplade snältågslokomotiv, tvillings-, med överhettning	Kuusikytkyiset veturit, Mogul-tyyppiset, kaksois-, tulistaja- Sexkopplade lokomotiv, Mogultyp, tvillings-, med överhettning	Kuusikytkyiset veturit, Mogul-tyyppiset, kompound- Sexkopplade lokomotiv, Mogultyp, kompound-	Kuusikytkyinen veturi, Mogul-tyyppinen, kaksois-, tulistaja- — Sexkopplat lokomotiv, Mogultyp, tvillings-, med överhetning	Kuusikytkyiset veturit, Mogul-tyyppiset, kompound- Sexkopplade lokomotiv, Mogultyp, kompound-
	%				H 1, 2	H 3	H 5, 7	H 8, 9	G 7	G 3, 5, 10, 11	G 10	G 12
					Markkaa — I mark							
Pasila, Fredriksberg..	40.0	60.0	—	—	36, 04	—	—	18: 03	—	33: 92	—	—
Karjaa, Karis	98.4	1.6	—	—	—	26: 07	27: 81	—	32: 74	39: 44	—	—
Turku, Åbo	64.1	35.7	—	0.2	—	31: 70	10: 45	16: 67	40: 29	27: 05	—	—
Riihimäki	97.2	2.8	—	—	33: 72	—	32: 90	26: 88	—	44: 26	—	—
Tampere	97.9	1.3	—	0.8	—	28: 36	29: 14	33: 91	36: 81	24: 49	—	—
Viipuri	84.4	15.3	—	0.3	29: 79	—	25: 04	22: 78	23: 70	31: 84	36:26	—
Elisenvaara	100.0	—	—	—	23: 83	—	—	—	22: 57	24: 71	—	—
Sortavala	97.0	3.0	—	—	25: 36	—	—	30: 01	—	—	—	—
Vaasa, Vasa	61.1	8.7	30.2	—	—	—	—	31: 83	17: 19	—	—	—
Seinäjoki	93.2	1.1	5.7	—	27: 10	—	—	31: 50	26: 46	33: 60	—	—
Oulu	97.0	2.8	—	0.2	—	—	26: 27	—	29: 81	37: 94	—	27:09
Kouvola	85.9	14.1	—	—	—	—	25: 23	26: 08	31: 50	26: 95	—	—
Pieksämäki	100.0	—	—	—	—	—	22: 39	30: 97	—	—	—	—
Iisalmi	100.0	—	—	—	28: 45	—	22: 66	—	—	—	—	—
Keskimäärin, I medeltal	**86.8**	**12.2**	**0.9**	**0.1**	**28: 09**	**28: 50**	**26: 57**	**23: 54**	**27: 37**	**32: 43**	**36:26**	**27:09**

Varikko Depå	Voiteluaineista oli: — Av smörjämnen utgjorde: talia ja vaselinia talg och vaselin	öljyä — olja: sylinteri- cylinder- tavallista vanlig	tulistaja- överhett.	Kone- Maskin-	Vaunu- Vagns-	Moottori- Motor-	Petrooli- Petroleum	Voiteluaineiden kulutus 10:tä: H 1, 2	H 3	H 5, 7	H 8, 9	G 7	G 3, 5, 10, 11	G 10	G 12
	%							Penniä — I penni							
Pasila, Fredriksberg..	—	10.7	16.3	—	73.0	—	—	134.6	—	—	80.5	—	53.4	—	—
Karjaa, Karis	0.2	10.3	26.2	—	63.3	—	—	—	64.9	70.1	—	90.2	49.5	—	—
Turku, Åbo	1.0	7.5	21.8	—	69.4	0.3	—	—	73.5	46.1	63.8	80.4	43.1	—	—
Riihimäki	0.1	7.2	20.4	—	72.3	—	—	114.7	—	81.8	60.4	—	72.1	—	—
Tampere	0.2	7.5	20.9	—	70.7	0.7	—	—	68.5	76.2	73.5	96.2	51.5	—	—
Viipuri	—	4.8	19.7	1.5	73.8	0.2	—	70.5	—	67.3	73.0	68.0	41.4	119.7	—
Elisenvaara	0.1	11.2	20.8	—	67.4	—	0.5	77.1	—	—	—	73.2	54.6	—	—
Sortavala	0.1	6.6	24.6	—	67.5	—	1.2	56.1	—	—	66.3	—	—	—	—
Vaasa, Vasa	—	5.7	24.5	—	68.7	—	1.1	—	—	—	72.7	68.9	—	—	—
Seinäjoki	0.1	7.7	19.7	—	72.1	—	0.4	73.0	—	—	66.6	86.1	51.1	—	—
Oulu	0.1	10.7	21.8	—	66.5	0.4	0.5	—	—	68.2	—	84.9	58.2	—	40.3
Kouvola	0.1	10.9	22.1	—	66.9	—	—	—	—	82.3	77.6	86.6	45.9	—	—
Pieksämäki	0.1	9.4	21.5	0.1	68.9	—	—	—	—	68.7	70.3	—	—	—	—
Iisalmi	0.1	13.2	21.1	—	65.6	—	—	80.5	—	59.9	—	—	—	—	—
Keskimäärin, I medeltal	**0.1**	**8.5**	**20.7**	**0.2**	**70.2**	**0.1**	**0.2**	**73.4**	**68.6**	**71.0**	**72.9**	**80.9**	**51.6**	**119.7**	**40.3**

voiteluainekulutus veturikilometriä kohden vuonna 1932.
av bränsle och smörjämnen per lokomotivkilometer år 1932.

10:tä veturikilometriä kohden — Förbrukning av bränsle per 10 lokomotivkilometer

tenderiveturit överbyggnad		Keveärakenteisten ratain tenderiveturit Lokomotiv med tender för banor med lätt överbyggnad							Tankkiveturit paikallis- y. m. junia sekä vaihtopalvelusta varten Tanklokomotiv för lokal- m. fl. tåg samt växlingstjänst								
Kahdeksankytkiset veturit, konsolidatsionityypiset, tulistaja- — Åttakopplade lokomotiv, konsolidationstyp, med överhettning	Kahdeksankytkiset veturit, konsolidatsionityypiset, tulistaja- Åttakopplade lokomotiv, konsolidationstyp, med överhettning	Kuusikytkiset matkustajajunanveturit, tulistaja- — Sexkopplade persontågslokomotiv med överhettning	Sekajunanveturit, Mogul-tyyppiset, kaksois- Blandtågslokomotiv, Mogultyp, tvillings-	Sekajunanveturit, Mogul-tyyppiset, kompound- Blandtågslokomotiv, Mogultyp, kompound- tvillings-, med överhettning	Sekajunanveturit, Mogul-tyyppiset, kompound- Blandtågslokomotiv, Mogultyp, tvillings-	Kahdeksankytkiset veturit, konsolidatsionityypiset, kaksois-, tulistaja- Åttakopplade lokomotiv, konsolidationstyp, tvillings-, med överhettning	Kahdeksankytkiset veturit, konsolidatsionityypiset, kaksois-, tulistaja- Åttakopplade lokomotiv, konsolidationstyp, tvillings-	Kahdeksankytkiset veturit, konsolidatsionityypiset, kompound- Åttakopplade lokomotiv, konsolidationstyp, kompound-	Kuusikytkiset paikallisjunanveturit, kaksois- Sexkopplade lokaltågslokomotiv, tvillings-	Kuusikytkiset paikallisjunanveturit, kaksois-, tulistaja- Sexkopplade lokaltågslokomotiv, tvillings-, med överhettning	Kuusikytkiset paikallisjunanveturit, tulistaja- Sexkopplade lokaltågslokomotiv med överhettning	Kahdeksankytkiset paikallisjunanveturit, tulistaja- Åttakopplade lokaltågslokomotiv med överhettning	Sexkopplade tanklokomotiv för växlingstjänst	Kuusikytkiset tankkiveturit vaihtopalvelusta varten Sexkopplade tanklokomotiv för växlingstjänst, med överhettning	Kuusikytkiset tankkiveturit vaihtopalvelusta varten, tulistaja- Sexkopplade tanklokomotiv för växlingstjänst, med överhettning	Kuusikytkiset tankkiveturit vaihtopalvelusta varten, tulistaja- — Sexkopplade tanklokomotiv för växlingstjänst, med överhettning	Kymmenkytkiset tankkiveturit vaihtopalvelusta varten, tulistaja- Tiokopplade tanklokomotiv för växlingstjänst, med överhettning	Diverse typer, använda för växlingstjänst	Erilaisia vaihtopalvelusta varten käytettävä tyyppejä.
K 3,4	K 5	H 6	G 1, 2, 4, 6, 9	G 1, 2, 4, 6, 9	G 8	K 1	K 1	K 2	I 1	I 1	I 3	N 1	L 1	L 1	D 1	O 1	F, M
Markkaa — I mark																	
56:77	—	29:98	—	20:34	—	58:44	—	—	—	—	14:68	20:69	—	14:77	16:38	19:79	—
41:99	36:83	—	31:57	23:59	—	—	—	—	—	—	—	—	—	24:68	—	—	—
45:75	38:98	—	22:91	23:91	—	—	—	—	—	—	30:06	—	—	13:37	22:73	—	—
45:62	54:20	—	—	25:47	—	—	—	—	—	—	23:44	—	—	23:06	—	—	—
49:75	45:66	—	—	21:27	26:05	—	34:84	—	—	19:64	15:01	—	—	20:99	22:18	—	16:85
38:54	38:28	24:42	22:42	19:44	—	—	24:17	—	—	19:82	15:51	—	20:81	17:93	17:75	20:27	—
—	28:64	23:07	15:38	20:74	—	—	—	—	—	—	—	—	—	—	—	—	30:37
37:06	29:76	23:98	15:44	20:75	27:16	—	28:32	—	—	13:38	—	—	—	11:43	—	—	—
49:81	—	—	—	17:94	—	—	—	—	—	—	—	—	—	—	—	—	—
43:61	38:27	—	12:63	16:97	28:43	—	—	—	—	—	—	—	—	—	22:28	—	22:82
—	39:61	24:11	30:12	22:15	—	—	—	—	—	—	—	—	—	—	—	—	—
38:81	—	—	22:62	14:63	—	—	—	28:43	—	—	17:14	—	21:34	16:13	19:34	—	15:85
35:42	34:31	—	23:48	21:55	28:30	—	—	27:39	24:92	—	—	—	23:65	23:45	—	—	—
—	30:11	19:87	17:74	15:95	—	—	—	27:74	23:97	—	—	—	—	24:59	—	—	—
41:31	**35:70**	**23:47**	**24:66**	**19:25**	**28:18**	**58:44**	**28:83**	**27:89**	**24:06**	**16:98**	**18:15**	**20:69**	**21:75**	**17:97**	**20:66**	**20:06**	**16:99**

veturikilometriä kohden — Förbrukning av smörjämnen per 10 lokomotivkilometer

K 3,4	K 5	H 6	G 1,2, 4, 6, 9	G 1, 2, 4, 6, 9	G 8	K 1	K 1	K 2	I 1	I 1	I 3	N 1	L 1	L 1	D 1	O 1	F, M
Penniä — I penni																	
130.9	—	132.1	—	153.8	—	118.1	—	—	—	—	119.3	125.4	—	96.1	100.3	128.3	—
79.5	81.0	—	43.3	69.8	—	—	—	—	—	—	—	—	—	58.2	—	—	—
75.1	83.9	—	42.9	69.8	—	—	—	—	—	—	84.0	—	—	60.9	59.9	—	—
99.1	118.6	—	—	81.9	—	—	—	—	—	—	105.2	—	—	56.2	—	—	—
123.0	103.0	—	—	95.6	65.8	—	97.9	—	—	77.7	64.2	—	—	45.7	63.1	—	31.7
74.3	78.8	65.9	45.6	63.4	—	—	82.9	—	—	66.6	122.8	—	44.2	60.7	99.5	72.8	—
—	82.5	79.6	64.1	108.6	—	—	—	—	—	—	—	—	—	—	—	—	136.1
75.9	70.9	63.1	43.4	65.8	91.9	—	79.6	—	—	65.9	—	—	—	54.7	—	—	—
82.4	—	—	—	56.1	—	—	—	—	—	—	—	—	—	—	—	—	—
101.8	81.9	—	51.1	68.1	60.2	—	—	—	—	—	—	—	—	—	51.9	—	39.7
—	90.4	63.7	49.5	69.9	—	—	—	—	—	—	—	—	—	—	—	—	—
111.6	—	—	42.0	64.1	—	—	—	54.7	—	—	67.3	—	37.5	52.3	74.5	—	45.2
77.3	91.7	—	37.1	75.0	53.8	—	—	50.4	88.7	—	—	—	42.8	48.9	—	—	—
—	66.6	60.1	62.7	49.3	—	—	—	50.7	38.5	—	—	—	—	91.8	—	—	—
90.0	**82.9**	**66.6**	**43.5**	**76.7**	**61.3**	**118.1**	**82.0**	**52.0**	**43.4**	**70.4**	**94.0**	**125.4**	**39.5**	**69.0**	**69.8**	**97.3**	**36.8**

Taulu 19. Liikkuvan kaluston korjaus vuonna 1932.
Tabell 19. Reparation av rullande materiel år 1932.

Konepaja / Verkstad	Korjatun liikkuvan kaluston luku — Antal reparerad rullande materiel									
	Veturit / Lokomotiv			Moottorivaunut / Motorvagnar			Henkilövaunut [1]) / Personvagnar [1])		Tavaravaunut / Godsvagnar	
	Täyskorjaus / Genomgående reparation	Välikorjaus / Mellanreparation	Vauriokorjaus / Olycksfalls-reparation	Täyskorjaus / Genomgående reparation	Välikorjaus / Mellanreparation	Vauriokorjaus / Olycksfalls-reparation	Täyskorjaus [2]) / Genomgående reparation [2])	Välikorjaus / Mellanreparation	Täyskorjaus [2]) / Genomgående reparation [2])	Välikorjaus / Mellanreparation
Helsinki, Helsingfors	94	47	3	—	—	—	—	—	—	—
Pasila, Fredriksberg	—	—	—	2	—	1	948	100	4 475	971
Viipuri	81	43	10	1	1	1	257	82	1 283	624
Turku, Åbo	33	45	—	—	2	—	84	80	571	1 561
Vaasa, Vasa	29	39	3	—	—	—	49	8	715	56
Oulu	38	30	3	—	2	—	41	65	259	366
Kuopio	26	41	2	—	—	—	—	—	—	—
Varikot, Depåerna	—	—	—	—	—	—	13	582	387	4 287
Yhteensä, Summa	**301**	**245**	**21**	**3**	**5**	**2**	**1 392**	**917**	**7 690**	**7 865**

Taulu 21. Valokaasun valmistus ja tarveaineiden kulu-
Tabell 21. Lysgastillverkningen och materialförbruk-

Kaasutehdas / Gasverk	Valmistettu kaasua (kokoonpuristamatonta), m³ / Tillverkning av gas (okomprimerad) i m³	Kulutettu kaasunvalmistusöljyä, kg / Förbrukning av gasberedningsolja i kg	Kaasunsaanti öljykiloa kohden, m³ / Gasutbyte i m³ per kg olja	Palkat (paitsi kaasumestarin) kaasunvalmistuksessa / Löner (utom gasmästarens) vid gasberedningen: Kaikkiaan / Inalles	Palkat: Kaasu-m³ kohden. / Per m³ gas	Tarveainekustannukset / Kostnader för gasbe-: Kaasunvalmistusöljy / Gasberedningsolja: Kaikkiaan / Inalles	Tarveaine: Kaasu-m³ kohden / Per m³ gas
				Markkaa — I mark			
Pasila, Fredriksberg	81 017	136 348	0.59	78 824: —	—: 96	67 779: 25	—: 84
Turku, Åbo	53 441	90 880	0.58	51 372: 50	—: 96	46 474: —	—: 87
Seinäjoki	78 188	133 641	0.59	74 613: —	—: 95	65 905: 50	—: 84
Kouvola	27 067	45 892	0.59	43 327: 50	1: 60	22 659: 80	—: 84
Viipuri	110 261	189 850	0.58	83 777: —	—: 76	93 881: —	—: 85
Yhteensä, Summa	[3]) **349 974**	[4]) **596 611**	**0.59**	**331 914:** —	**—: 95**	**296 699: 55**	**—: 85**

[1]) Henkilövaunuihin sisältyvät myöskin konduktööri-, posti- ja ravintolavaunut. — I personvagnarna ingå även konduktörs-, post- och
[2]) Tähän sisältyvät korjatut ja uudestaanrakennetut vaunut, sellaiset, joihin on tehty muutoksia, sekä ne, jotka ovat olleet ohje-
ändringar eller vilka undergått reparation i enlighet med reglementet O. N:o 1295.
[3]) Siitä lähetetty kaasuvaunuissa 118 450 m³. — Därav 118 450 m³ med gasvagn förpassad gas.
[4]) Sitäpaitsi on kulutettu 36 222 kg asetyleenikaasua, minkä arvo oli Smk 848 616: 50. Dessutom har förbrukats 36 222 kg acetylengas

Taulu 20. Työtuntien luku, työpalkat ja valmistuksen arvo valtionrautateiden konepajoissa vuonna 1932.

Tabell 20. Antalet arbetstimmar, arbetslönerna och tillverkningsvärdet vid statsjärnvägarnas verkstäder år 1932.

Konepaja Verkstad	Työläiset Arbetare		Oppilaat Lärlingar		Yhteensä Summa		Palkkamäärästä suoritettu urakkatöissä Av lönesumman har utbetalats i betingsarbeten		Valmistuksen arvo Tillverkningsvärde
	Työtuntien luku Antal arbetstimmar	Työpalkkoja Arbetslöner	Työtuntien luku Antal arbetstimmar	Työpalkkoja Arbetslöner	Työtuntien luku Antal arbetstimmar	Työpalkkoja Arbetslöner			
		Mk		Mk		Mk	Mk	%	Mk
Helsinki, Helsingfors ..	951 901	8 527 615	86 975	393 656	1 038 876	8 921 271	6 346 428	71.1	16 661 907
Pasila, Fredriksberg ...	1 842 855	16 105 065	134 465	700 508	1 977 320	16 805 573	13 590 856	80.9	52 913 877
Viipuri	1 008 821	7 962 086	123 260	495 541	1 132 081	8 457 627	5 350 557	63.3	18 002 821
Turku, Åbo	358 836	2 782 237	35 250	155 820	394 086	2 938 057	2 084 276	70.9	5 831 505
Vaasa, Vasa	281 256	2 211 746	59 613	319 853	340 869	2 531 599	2 294 554	90.7	4 937 035
Oulu	302 452	2 113 477	44 202	148 866	346 654	2 262 343	1 117 642	49.4	4 360 342
Kuopio	229 324	1 516 478	27 776	110 440	257 100	1 626 918	329 052	20.2	2 809 307
Lennätinkonepaja, Telegrafverkstaden	66 092	533 178	1 852	6 290	67 944	539 468	100 715	18.6	687 046
Varikkokonepajat, Depåverkstäderna	581 424	4 382 667	51 839	239 660	633 263	4 622 327	119 971	2.6	—
Yhteensä, Summa	**5 622 961**	**46 134 549**	**565 232**	**2 570 634**	**6 188 193**	**48 705 183**	**31 334 051**	**64.3**	**106 203 840**

tus valtionrautateiden kaasutehtaissa vuonna 1932.

ningen vid statsjärnvägarnas gasverk år 1932.

kaasunvalmistuksessa redningsmaterialier		Tarveainekustannukset ja palkat korjaustöissä sekä konepajojen korjauslaskut Kostnader för materialier och löner vid reparationsarbetena samt verkstädernas reparationsräkningar		Yhteensä kustannuksia Summa kostnader		Hyvitys myydyistä jätteistä Gottgörelse för försålt avfall		Lopullinen kustannus Slutlig kostnad	
Polttoaineet (koksi, halot, hiilet, polttoöljy, sähkö) Bränsle (koks, ved, kol, brännolja, elektricitet)									
Kaikkiaan Inalles	Kaasu-m³ kohden Per m³ gas	Kaikkiaan Inalles	Kaasu-m³ kohden Per m³ gas	Kaikkiaan Inalles	Kaasu-m³ kohden Per m³ gas	Kaikkiaan Inalles	Kaasu-m³ kohden Per m³ gas	Kaikkiaan Inalles	Kaasu-m³ kohden Per m³ gas
Markkaa — I mark									
32 117: 15	—: 40	21 680: 15	—: 27	200 400: 55	2: 47	14 082: 50	—: 17	186 318: 05	2: 30
30 699: —	—: 58	19 492: 45	—: 36	148 037: 95	2: 77	6 225: —	—: 12	141 812: 95	2: 65
36 930: 25	—: 47	19 793: 85	—: 26	197 242: 60	2: 52	5 453: —	—: 07	191 789: 60	2: 45
22 564: 75	—: 83	7 402: 40	—: 27	95 954: 45	3: 54	—	—	95 954: 45	3: 54
36 388: 20	—: 33	24 080: 25	—: 22	238 126: 45	2: 16	15 950: 75	—: 14	222 175: 70	2: 02
158 699: 35	**—: 45**	**92 449: 10**	**—: 26**	**879 762: —**	**2: 51**	**41 711: 25**	**—: 12**	**838 050: 75**	**2: 39**

restaurangvagnar.
säännön O. N:o 1295 mukaisesti määräaikaisessa korjauksessa.— Häri ingå reparerade och ombyggda vagnar samt sådana, å vilka utförts

till en kostnad av Fmk 848 616: 50.

Taulu 22. Valtionrautateiden liikenne liikennepaikoittain vuonna 1932.

Rata ja liikennepaikka [1]) Bana och trafikplats [1])	Henkilöliikenne [2]) — Person-									
	Matkojen luku — Antal resor						Henkilökilometriä Antal personkilometer			Makuupaikkalippujen luku Antal sovplatsbiljetter
	Lähteneiden matkustajain För avgångna resande				Saapuneiden matkustajain För anlända resande	Kaikkiaan Inalles	Lähteneiden matkustajain För avgångna resande	Saapuneiden matkustajain För anlända resande	Yhteensä Summa	
	I lk. I kl.	II lk. II kl.	III lk. III kl.	Yhteensä Summa						
Helsingin—Hämeenlinnan—Rajajoen, Helsingfors—Hämeenlinna—Rajajoki	**1 272**	**521 157**	**8 859 719**	**9 382 148**	**9 387 117**	**18 769 265**	**359 962 225**	**365 575 566**	**725 537 791**	**104 417**
Helsinki, Helsingfors	972	266 739	3 010 958	3 278 669	3 232 623	6 511 292	162 801 685	162 018 215	324 819 900	74 989
Katajanokka, Skatudden	—	—	10	10	40	50	3 616	14 612	18 228	—
Länsisatama, Västra h.	—	—	—	—	—	—	—	—	—	—
Sörnäinen, Sörnäs	—	—	—	—	8	8	—	2 580	2 580	—
Hakaniemi, Hagnäs	—	—	—	—	—	—	—	—	—	—
Vallila, Vallgården	—	—	—	—	—	—	—	—	—	—
Pasila, Fredriksberg	—	167	49 327	49 494	59 363	108 857	505 948	589 879	1 095 827	—
Oulunkylä, Äggelby	—	12 678	202 452	215 130	215 971	431 101	1 659 816	1 626 513	3 286 329	4
Käpylä, Kottby	—	1 780	44 721	46 501	46 959	93 460	302 612	315 191	617 803	—
Malmi, Malm	—	47 345	669 288	716 633	717 222	1 433 855	7 251 108	7 329 062	14 580 170	2
Pukinmäki, Boxbacka	—	37 700	384 925	422 625	428 702	851 327	3 782 906	3 848 766	7 631 672	—
Tapanila, Mosabacka	—	6 125	143 092	149 217	148 169	297 386	1 848 696	1 882 845	3 731 541	—
Tikkurila, Dickursby	—	30 144	589 386	619 530	627 515	1 247 045	8 847 453	9 000 070	17 847 523	12
Puistola, Fastböle	—	21 508	455 650	477 158	481 820	958 978	6 619 154	6 707 968	13 327 122	—
Hiekkaharju	—	—	4 827	4 827	5 957	10 784	76 320	94 085	170 405	—
Korso	—	6 840	220 843	227 683	241 772	469 455	4 625 764	4 878 543	9 504 307	5
Rekola, Räckhals	—	5 647	116 723	122 370	132 878	255 248	2 344 299	2 547 824	4 892 123	—
Porvoo, Borgå	1	2 486	66 828	69 315	72 763	142 078	3 804 295	4 093 814	7 898 109	235
Hinthaara, Hindhår	—	186	17 364	17 550	17 579	35 129	463 639	461 362	925 001	30
Anttila, Andersböle	—	24	11 616	11 640	14 107	25 747	262 014	324 115	586 129	8
Nikkilä, Nickby	—	394	34 111	34 505	30 203	64 708	933 459	826 850	1 760 309	29
Martinkylä, Mårtensby	—	5	8 668	8 673	8 206	16 879	176 048	192 736	368 784	—
Kerava	3	9 110	206 444	215 557	220 712	436 269	6 476 897	6 402 504	12 879 401	162
Talma	—	140	5 658	5 798	7 350	13 148	93 847	120 733	214 580	—
Savio	—	574	15 256	15 830	16 182	32 012	271 063	342 741	613 804	—
Järvenpää	—	3 767	88 877	92 644	96 520	189 164	2 991 485	3 102 034	6 093 519	34
Ristinummi	—	245	5 689	5 934	5 981	11 915	143 834	158 141	301 975	—
Jokela	—	1 092	47 875	48 967	49 040	98 007	1 341 054	1 380 088	2 721 142	5
Nuppulinna	—	11	11 197	11 208	11 099	22 307	229 242	261 717	490 959	—
Hyvinkää	—	5 903	136 272	142 175	144 724	286 899	5 812 619	5 686 777	11 499 396	275
Palojoki	—	1	3 113	3 114	5 361	8 475	47 397	81 778	129 175	—
Monni	—	227	1 163	1 390	4 669	6 059	26 611	65 722	92 333	—
Riihimäki	9	7 159	184 542	191 710	178 413	370 123	9 266 451	8 298 551	17 565 002	1 489
Ryttylä	—	723	37 509	38 232	39 487	77 719	963 138	999 326	1 962 464	37
Leppäkoski	—	208	15 290	15 498	15 558	31 056	400 474	394 094	794 568	3
Turenki	—	1 185	42 504	43 689	44 228	87 917	1 213 185	1 185 285	2 398 470	25
Harviala	1	313	18 666	18 980	19 748	38 728	319 402	332 927	652 329	15
Hämeenlinna	8	7 898	174 247	182 153	178 174	360 327	10 927 265	10 585 011	21 512 276	600
Hikiä	—	269	21 393	21 662	22 919	44 581	532 467	558 123	1 090 590	4
Oitti	—	439	19 806	20 245	20 549	40 794	673 150	626 718	1 299 868	24
Mommila	—	226	13 338	13 564	13 171	26 735	423 840	409 347	833187	1

[1]) Paitsi asemia on tauluun merkitty muutkin itsenäisiä tilejä pitävät liikennepaikat (pysäkit ja virkamiehen hoitamat satamat y. m. s.), päällystöliikennepaikkansa jälkeen, jonka lukuihin myöskin niiden liikenne sisältyy. — Förutom stationerna ha i tabellen upptagits även övriga de viktigaste osjälvständiga trafikplatserna (plattformväxlar, plattformer, haltpunkter, växlar och spår), efter sina huvudstationer, i vilka även deras ja kuukausilipuilla tehdyistä matkoista sisältyvät menomatkat lähtö- ja paluumatkat määräliikennepaikan lukuihin. — Häri ingå alla övriga resor utom under avgångs- och returresorna under bestämmelsetrafikplatsen. — [2]) Vastaavat painomäärät sisältyvät rahtitavaran lukuihin. — Motsvarande viktbe-

— Tabell 22. Trafiken vid statsjärnvägarna efter trafikplats år 1932.

trafik [2])		Tavaraliikenne — Godstrafik										
		Tavaraa — Gods					Tonnikilometriä Antal tonkilometer					
		Lähetettyä — Avsänt			Saapunutta Anlänt	Kaikkiaan Inalles						
Matkatavaraa Resgods	Koiria Hundar	Pikatavaraa Ilgods	Rahtitavaraa Fraktgods	Yhteensä Summa			Lähetetyn tavaran För avsänt gods	Saapuneen tavaran För anlänt gods	Yhteensä Summa	Kiitotavaraa Express gods	Paketteja Paket	Myytyjen maitolippujen luku [3]) Antal försålda mjölkbiljetter [3])
kg	kpl. st.	Tonnia — Ton								kg	kpl. st.	
4 492 033	**7 278**	**17 444**	**2 097 743**	**2 115 187**	**2 624 836**	**4 740 023**	**266 813 674**	**428 262 441**	**695 076 115**	**940 768**	**419 813**	**171 036**
1 946 667	2 610	7 574	36 114	43 688	197 416	241 104	11 267 802	28 555 921	39 823 723	570 095	235 691	—
—	—	12	156 644	156 656	127 821	284 477	23 266 241	35 151 824	58 418 065	—	—	—
—	—	18	179 234	179 252	193 732	372 984	19 954 602	44 575 740	64 530 342	—	—	—
—	—	690	88 655	89 345	181 188	270 533	13 953 478	26 814 418	40 767 896	—	18 760	—
—	—	—	17 753	17 753	103	17 856	2 450 645	2 453	2 453 098	—	—	—
—	—	—	15 853	15 853	46 930	62 783	891 019	8 201 895	9 092 914	—	—	—
10 016	26	50	1 312	1 362	20 729	22 091	294 726	2 533 082	2 827 808	246	967	—
9 873	52	16	417	433	16 150	16 583	75 826	1 443 119	1 518 945	1 137	4 022	—
—	—	—	7	7	37	44	1 399	5 263	6 662	—	—	—
17 184	38	129	36 932	37 061	70 859	107 920	6 048 144	6 715 210	12 763 354	3 290	8 673	—
—	—	—	—	—	34	34	—	855	855	—	—	—
—	—	—	—	—	68	68	—	16 504	16 504	—	—	—
11 078	56	57	37 108	37 165	10 486	47 651	1 679 481	889 439	2 568 920	8 639	2 463	4 248
—	—	—	—	—	11	11	—	835	835	—	—	—
—	—	—	—	—	—	—	—	—	—	—	—	—
6 938	44	20	3 772	3 792	3 996	7 788	399 082	268 628	667 710	870	84	5 195
—	—	—	—	—	29	29	—	335	335	—	—	—
68 808	87	326	17 864	18 190	54 799	72 989	2 351 930	6 710 993	9 062 923	9 362	13 144	1 627
6 088	11	12	2 659	2 671	2 554	5 225	146 473	247 538	394 011	10	209	2 296
3 208	9	2	4 126	4 128	790	4 918	164 332	52 353	216 685	20	35	366
6 396	15	20	8 584	8 604	6 221	14 825	354 877	422 032	776 909	234	191	—
—	—	6	1 996	2 002	361	2 363	67 349	18 044	85 393	—	—	—
46 469	107	53	12 446	12 499	12 827	25 326	477 751	932 848	1 410 599	4 628	2 237	3 301
—	—	—	782	782	71	853	24 356	5 530	29 886	—	—	—
—	—	—	882	882	—	—	27 157	—	27 157	—	—	—
42 598	85	44	18 958	19 002	16 804	35 806	2 501 676	1 331 503	3 833 179	8 786	1 721	7 977
—	—	—	—	—	—	—	—	—	—	—	—	—
18 624	23	12	7 757	7 769	3 737	11 506	542 936	347 292	890 228	15 913	767	1 012
—	—	—	496	496	3	499	21 764	144	21 908	—	—	—
91 590	154	257	51 661	51 918	37 254	89 172	5 258 337	3 410 521	8 668 858	57 531	17 785	705
—	—	—	425	425	1	426	23 123	184	23 307	—	—	—
—	—	—	346	346	2	348	22 144	164	22 308	—	—	—
105 511	148	148	29 880	30 028	52 669	82 697	3 745 069	3 191 743	6 936 812	38 503	7 456	—
18 755	27	55	21 751	21 806	10 799	32 605	1 659 540	1 085 573	2 745 113	830	843	81
6 317	14	7	22 888	22 895	1 387	24 282	1 512 751	99 308	1 612 059	148	233	—
27 299	58	375	11 896	12 271	6 209	18 480	1 449 644	646 363	2 096 007	2 295	1 530	4 235
3 616	17	60	18 122	18 182	1 590	19 772	2 155 533	160 335	2 315 868	1 930	1 182	1 268
186 782	315	339	51 559	51 898	56 708	108 606	7 154 915	7 313 985	14 468 900	38 802	13 530	—
11 710	36	6	8 214	8 220	1 772	9 992	443 559	148 523	592 082	514	293	—
16 689	56	26	27 036	27 062	3 059	30 121	2 192 757	513 976	2 706 733	479	438	—
8 697	25	5	15 202	15 207	825	16 032	1 224 669	88 397	1 313 066	60	175	593

erilleen reunasta, sekä nonparelliladonnalla tärkeimmät epäitsenäiset liikennepaikat (laiturivaihteet, laiturit, seisakkeet, vaihteet ja raiteet), kukin trafikplatser med självständig redovisning (hållplatser och hamnar m. fl., som förestås av tjänsteman), indragna från marginalen, samt med nonpareljstil trafik inberäknats. — [2]) Tähän sisältyvät kaikki muut, paitsi konduktöörinshekki- ja nauha- sekä vapaalipuilla tehdyt matkat. Meno- ja paluu-, tilaus- de som företagits med konduktörscheck-, band- och fribiljetter. Av resorna med tur- och retur-, abonnemangs- och månadsbiljetter upptagas turresorna lopp ingå i siffrorna för fraktgods.

Taulu 22. (Jatk.) —

Rata ja liikennepaikka Bana och trafikplats	Henkilöliikenne — Person- Matkojen luku — Antal resor Lähteneiden matkustajain För avgångna resande I lk. I kl.	II lk. II kl.	III lk. III kl.	Yhteensä Summa	Saapuneiden matkustajain För anlända resande	Kaikkiaan Inalles	Henkilökilometriä Antal personkilometer Lähteneiden matkustajain För avgångna resande	Saapuneiden matkustajain För anlända resande	Yhteensä Summa	Makuupaikkalippujen luku Antal sovplatsbiljetter
Lappila	—	202	17 554	17 756	17 441	35 197	530 555	519 609	1 050 164	—
Järvelä	—	348	22 038	22 386	23 608	45 994	895 040	902 491	1 797 531	14
Tennilä	—	1	301	302	1 778	2 080	6 526	34 573	41 099	—
Herrala	—	409	23 161	23 570	23 616	47 186	557 309	528 145	1 085 454	9
Vesijärvi	—	71	1 750	1 821	3 940	5 761	212 181	455 083	667 264	—
Heinola[1]	—	1 045	23 587	24 632	23 754	48 386	1 759 483	1 746 705	3 506 188	26
Ränninmäki[2]	—	51	2 952	3 003	2 916	5 919	104 528	94 012	198 540	—
Jyränkö[2][3]	—	561	13 360	13 921	13 768	27 689	752 385	715 468	1 467 853	—
Ränninmäki[2]	—	542	10 548	11 090	11 173	22 263	687 016	644 726	1 331 742	—
Vierumäki[2][4]	—	16	2 589	2 605	2 871	5 476	88 540	79 643	168 183	18
Mäkelä[2]	—	150	14 659	14 809	14 446	29 255	373 538	351 205	724 743	—
Vierumäki[2]	—	127	8 626	8 753	8 759	17 512	231 511	222 234	453 745	—
Ahtiala[2]	—	172	12 736	12 908	15 263	28 171	223 423	251 001	474 424	—
Lahti	30	7 924	178 177	186 131	179 543	365 674	12 413 486	11 864 103	24 277 589	333
Okeroinen	—	9	1 516	1 525	5 719	7 244	11 851	75 704	87 555	—
Villähti	—	38	9 900	9 938	10 175	20 113	259 281	236 395	495 676	3
Uusikylä	—	771	25 009	25 780	25 497	51 277	1 075 182	1 093 693	2 168 875	2
Nastola	—	71	8 060	8 131	8 176	16 307	239 607	321 686	561 293	—
Mankala	—	52	7 934	7 986	7 778	15 764	296 653	287 168	583 821	—
Kausala	—	561	22 607	23 168	24 510	47 678	1 362 487	1 391 990	2 754 477	6
Koria	1	931	24 527	25 459	24 967	50 426	1 322 275	1 374 170	2 696 445	6
Kouvola	22	7 145	192 517	199 684	191 134	390 818	8 430 929	7 472 041	15 902 970	266
Utti	3	812	19 566	20 381	22 639	43 020	718 660	797 577	1 516 237	7
Kaipiainen	—	533	20 015	20 548	20 062	40 610	721 032	693 534	1 414 566	3
Pajari	—	—	3 694	3 694	3 562	7 256	73 953	86 189	160 142	—
Kaitjärvi	—	8	4 031	4 039	4 151	8 190	133 973	136 480	270 453	—
Taavetti	—	255	22 550	22 805	22 804	45 609	1 006 251	986 283	1 992 534	16
Uro	—	—	5 090	5 090	4 900	9 990	121 948	131 656	253 604	—
Luumäki	—	342	11 708	12 050	11 376	23 426	579 838	542 685	1 122 523	11
Pulsa	—	191	6 913	7 104	8 168	15 272	281 512	305 539	587 051	—
Tani	—	—	533	533	2 140	2 673	16 442	61 594	78 036	—
Lappeenranta	5	3 706	72 488	76 199	75 238	151 437	6 607 080	7 290 244	13 897 324	653
Hytti	—	—	12 646	12 646	12 300	24 946	146 927	157 441	304 368	—
Rapasaaren satama	—	—	—	—	—	—	—	—	—	—
Simola	1	484	26 746	27 231	27 947	55 178	885 781	786 148	1 671 929	10
Vainikkala	—	64	19 390	19 454	19 126	38 580	559 469	536 686	1 096 155	—
Nurmi	—	482	61 373	61 855	60 495	122 350	1 278 932	1 275 322	2 554 254	—
Louko	—	4	16 033	16 037	15 742	31 779	366 257	375 672	741 929	—
Houni	—	12	5 624	5 636	5 444	11 080	116 033	117 359	233 392	—
Hämee	—	3	8 756	8 759	9 331	18 090	173 782	183 954	357 736	—
Hovinmaa	—	923	63 743	64 666	63 264	127 930	829 501	820 506	1 650 007	3
Tienhaara	—	490	72 897	73 387	75 184	148 571	952 533	950 458	1 902 991	3
Ykspää	—	125	17 624	17 749	19 053	36 802	143 152	155 746	298 898	—
Viipuri	191	53 963	1 034 890	1 089 044	1 111 747	2 200 791	52 917 600	59 500 950	112 418 550	23 815
Ristimäen raide	—	—	—	—	—	—	—	—	—	—
Viipurin satama	—	—	—	—	—	—	—	—	—	—
Ino	—	64	12 903	12 967	11 615	24 582	313 225	281 512	594 737	3
Vammeljoki	—	16	5 724	5 740	5 001	10 741	66 148	86 718	152 866	—
Mesterjärvi	—	39	3 607	3 646	4 666	8 312	174 975	221 951	396 926	5
Jäppilä	—	2	343	345	1 797	2 142	12 628	79 823	92 451	—

[1]) Avattu liikenteelle 22/5. — Öppnad för trafik 22/5. — [2]) Avattu liikenteelle 1/1. — Öppnad för trafik 1/1. — [3]) Liikennöity pysäkkinä 1/1—30/9.

Tabell 22. (Forts.)

trafik		Tavaraliikenne — Godstrafik										
		Tavaraa — Gods					Tonnikilometriä Antal tonkilometer			Kiito-tavaraa Expressgods	Paketteja Paket	Myytyjen maitolippujen luku Antal försålda mjölkbiljetter
		Lähetettyä — Avsänt			Saapunutta Anlänt	Kaikkiaan Inalles						
Matkatavaraa Resgods	Koiria Hundar	Pikatavaraa Ilgods	Rahtitavaraa Fraktgods	Yhteensä Summa			Lähetettyn tavaran För avsänt gods	Saapuneen tavaran För anlänt gods	Yhteensä Summa			
kg	kpl. st.	Tonnia — Ton								kg	kpl. st.	
7 472	11	6	29 713	29 719	1 192	30 911	3 194 450	84 404	3 278 854	141	600	99
17 907	53	22	22 034	22 056	3 193	25 249	2 133 168	329 784	2 462 952	218	456	441
—	—	—	3 849	3 849	30	3 879	302 044	409	302 453	—	—	—
9 973	14	13	17 306	17 319	1 083	18 402	1 344 216	90 534	1 434 750	17	183	429
9 438	10	143	72 614	72 757	16 137	88 894	9 615 821	1 890 819	11 506 640	816	254	—
37 463	33	61	12 346	12 407	7 881	20 288	1 453 233	943 478	2 396 711	4 066	537	—
—	—	—	7 592	7 592	558	8 150	831 366	100 579	931 945	—	—	—
11 115	16	13	11 708	11 721	1 969	13 690	1 364 428	207 794	1 572 222	928	77	—
—	—	—	7 885	7 885	658	8 543	988 633	76 411	1 065 044	—	—	—
1 176	5	—	282	282	101	383	32 837	6 113	38 950	—	18	185
1 973	13	2	9 877	9 879	661	10 540	454 169	40 662	494 831	130	77	201
—	—	1	5 508	5 509	191	5 700	256 272	25 463	281 735	—	—	—
3 760	5	3	1 250	1 253	461	1 714	31 451	41 534	72 985	26	174	118
242 626	237	1 055	24 363	25 418	66 302	91 720	3 742 488	6 214 402	9 956 890	41 310	13 000	437
—	—	—	—	—	6	6	—	427	427	—	—	—
6 783	22	2	3 072	3 074	280	3 354	212 955	27 462	240 417	61	75	—
18 305	30	67	12 347	12 414	2 445	14 859	1 194 117	232 103	1 426 220	732	519	1 805
—	—	3	1 381	1 384	248	1 632	75 909	19 578	95 487	—	—	—
6 295	15	8	6 101	6 109	621	6 730	526 241	59 801	586 042	20	126	15
36 930	29	55	26 793	26 848	7 987	34 835	2 835 536	735 387	3 570 923	2 087	596	—
16 885	7	17	4 506	4 523	7 528	12 051	408 713	813 169	1 221 882	217	296	41
160 380	256	311	4 034	4 345	25 011	29 356	424 415	1 981 307	2 405 722	8 049	5 620	5 623
11 611	20	10	8 984	8 994	2 343	11 337	542 443	287 672	830 115	273	215	—
22 334	31	32	18 959	18 991	1 482	20 473	2 034 456	187 598	2 222 054	483	168	535
—	—	—	4 342	4 342	22	4 364	248 549	2 006	250 555	—	—	—
2 772	15	2	4 512	4 514	149	4 663	319 268	25 161	344 429	40	45	—
20 828	24	21	21 921	21 942	1 711	23 653	2 623 844	198 620	2 822 464	372	520	1 450
—	—	—	—	—	—	—	—	—	—	—	—	—
24 924	56	17	6 317	6 334	879	7 213	809 176	89 689	898 865	244	256	3 898
5 809	69	2	9 097	9 099	745	9 844	924 438	132 679	1 057 117	180	49	439
—	—	—	4 380	4 380	57	4 437	434 618	9 107	443 725	—	—	—
92 129	114	271	112 679	112 950	41 028	153 978	18 709 751	7 297 714	26 007 465	12 936	3 102	1 311
—	—	—	1 150	1 150	296	1 446	70 633	4 270	74 903	—	—	—
—	—	—	42 522	42 522	23 329	65 851	6 332 979	4 995 058	11 328 037	—	—	—
8 609	20	5	6 349	6 354	725	7 079	461 807	68 364	530 171	75	46	1 979
6 500	42	6	9 239	9 245	651	9 896	792 274	91 799	884 073	20	296	5 638
7 035	23	21	6 744	6 765	2 298	9 063	485 073	360 133	845 206	907	279	19 259
—	—	—	122	122	18	140	3 050	7 660	10 710	—	—	—
—	—	—	25	25	6	31	550	162	712	—	—	—
—	—	—	—	—	—	—	—	—	—	—	—	—
3 969	22	3	4 445	4 448	10 056	14 504	448 145	610 468	1 058 613	50	141	2 470
12 025	24	27	14 859	14 886	27 080	41 966	4 402 612	3 771 621	8 174 233	946	819	182
—	—	—	—	—	—	—	—	—	—	—	—	—
646 367	1 387	2 858	109 547	112 405	214 443	326 848	17 682 176	29 608 392	47 290 568	90 005	47 593	4 800
—	—	—	—	—	3 996	3 996	—	35 964	35 964	—	—	—
—	—	—	177 591	177 591	455 516	633 107	27 464 035	57 649 610	85 113 645	—	—	—
5 225	12	53	4 030	4 083	790	4 873	266 341	80 743	347 084	10	79	869
—	—	—	1 190	1 190	49	1 239	67 451	5 470	72 921	—	—	—
3 936	20	198	8 812	9 010	617	9 627	623 920	68 085	692 005	25	96	456
—	—	50	3 698	3 748	71	3 819	220 016	9 808	229 824	—	—	—

— Trafikerad som hållplats $^{1}/_{1}$—$^{30}/_{9}$. — [4]) Liikennöity pysäkkinä $^{1}/_{10}$—$^{31}/_{12}$. — Trafikerad som hållplats $^{1}/_{10}$—$^{31}/_{12}$.

Taulu 22. (Jatk.) —

Rata ja liikennepaikka Bana och trafikplats	Henkilöliikenne — Person-									
	Matkojen luku — Antal resor						Henkilökilometriä Antal personkilometer			Makuupaikkalippujen luku Antal sovplatsbiljetter
	Lähteneiden matkustajain För avgångna resande				Saapuneiden matkustajain För anlända resande	Kaikkiaan Inalles	Lähteneiden matkustajain För avgångna resande	Saapuneiden matkustajain För anlända resande	Yhteensä Summa	
	I lk. I kl.	II lk. II kl.	III lk. III kl.	Yhteensä Summa						
Kuolemajärvi	—	431	12 210	12 641	11 663	24 304	681 948	656 337	1 338 285	10
Koivisto	—	1 388	49 589	50 977	51 466	102 443	1 827 652	1 867 649	3 695 301	88
Humaljoki	—	75	8 590	8 665	7 858	16 523	208 477	244 195	452 672	—
Koiviston satama	—	1	—	1	57	58	49	114	163	—
Makslahti	—	373	29 489	29 862	29 940	59 802	761 548	789 075	1 550 623	17
Lähteenmäki	—	3	9 502	9 505	9 706	19 211	163 637	190 350	353 987	—
Johannes	2	968	33 932	34 902	37 264	72 166	1 008 805	1 045 828	2 054 633	84
Uuras	—	324	30 682	31 006	31 299	62 305	985 478	1 069 880	2 055 358	44
Uuraansalmi II	—	91	8 160	8 251	7 448	15 699	260 173	220 641	480 814	—
Monola	—	24	4 883	4 907	4 196	9 103	87 830	102 055	189 885	—
Kaislahti	—	185	16 164	16 349	15 262	31 611	309 204	299 850	609 054	—
Niemelä	—	40	5 359	5 399	5 338	10 737	94 780	102 036	196 816	—
Lipponen	—	—	5 292	5 292	3 819	9 111	86 844	65 016	151 860	—
Sommee	—	37	12 771	12 808	13 342	26 150	203 678	208 159	411 837	—
Nuoraa	—	371	12 303	12 674	13 089	25 763	149 954	153 892	303 846	3
Valkjärvi	—	821	29 379	30 200	29 795	59 995	2 337 685	2 568 942	4 906 627	11
Korpioja	—	19	6 265	6 284	6 095	12 379	167 544	169 318	336 862	—
Pölläkkälä	—	513	25 638	26 151	25 711	51 862	966 316	946 906	1 913 222	4
Äyräpää	6	134	12 468	12 608	11 957	24 565	503 109	492 622	995 731	1
Kyläpaakkola	—	9	4 127	4 136	3 972	8 108	97 348	110 453	207 801	—
Ristseppälä	—	52	13 725	13 777	12 954	26 731	409 987	382 397	792 384	—
Kaukila	—	10	4 496	4 506	4 440	8 946	115 837	119 270	235 107	—
Heinjoki	—	199	9 564	9 763	9 128	18 891	248 214	229 016	477 230	—
Pero	—	734	21 227	21 961	23 105	45 066	317 901	338 407	656 308	4
Säiniö	—	16 639	237 734	254 373	260 754	515 127	3 345 128	3 511 893	6 857 021	9
Luurinmäki	—	247	3 102	3 349	4 723	8 072	40 572	60 380	100 952	—
Rauhala	—	1 143	9 352	10 495	13 843	24 338	138 556	191 041	329 597	—
Honkaniemi	—	1 625	98 624	100 249	100 869	201 118	1 499 317	1 564 734	3 064 051	—
Kämärä	—	421	26 013	26 434	26 598	53 032	580 315	620 195	1 200 510	2
Leipäsuo	—	925	15 622	16 547	16 217	32 764	501 618	482 384	984 002	1
Perkjärvi	3	1 173	39 278	40 454	39 766	80 220	2 495 239	2 525 823	5 021 062	23
Kanneljärvi	—	1 041	32 605	33 646	33 422	67 068	1 872 944	1 926 282	3 799 226	71
Lounatjoki	—	21	8 355	8 376	8 348	16 724	279 755	305 735	585 490	—
Mustamäki	—	268	17 568	17 836	17 474	35 310	585 414	568 444	1 153 858	2
Raivola	—	470	30 085	30 555	30 940	61 495	990 547	997 382	1 987 929	30
Tyrisevä	—	169	10 551	10 720	10 489	21 209	391 462	358 545	750 007	43
Terijoki	1	3 334	134 845	138 180	138 076	276 256	5 326 845	5 318 170	10 645 015	389
Kellomäki	—	306	24 061	24 367	24 000	48 367	581 987	584 620	1 166 607	40
Kuokkala	1	249	28 013	28 263	28 747	57 010	695 517	717 785	1 413 302	51
Ollila	—	74	11 232	11 306	11 222	22 528	282 847	267 434	550 281	14
Rajajoki	12	1 511	19 100	20 623	20 235	40 858	587 550	1 126 464	1 714 014	276
Hangon, Hangö	**11**	**12 694**	**338 526**	**351 231**	**346 381**	**697 612**	**18 087 462**	**17 253 728**	**35 341 190**	**372**
Hanko, Hangö	1	4 113	50 480	54 594	53 888	108 482	4 702 401	4 711 606	9 414 007	117
Hangon satama, Hangö hamn	—	—	—	—	—	—	—	—	—	—
Hangon ulkosatama, Hangö yttre hamn	—	—	—	—	—	—	—	—	—	—
Hanko-Pohjoinen, Hangö -Norra	—	552	7 089	7 641	6 260	13 901	432 091	306 386	738 477	—
Santalan laituri, Sandö plattform	—	23	5 773	5 796	5 611	11 407	104 963	144 000	248 963	—

Tabell 22. (Forts.)

trafik		Tavaraliikenne — Godstrafik										
		Tavaraa — Gods					Tonnikilometriä Antal tonkilometer					
		Lähetettyä — Avsänt										
Matkatavaraa Resgods	Koiria Hundar	Pikatavaraa Ilgods	Rahtitavaraa Fraktgods	Yhteensä Summa	Saapunutta Anlänt	Kaikkiaan Inalles	Lähetetyn tavaran För avsänt gods	Saapuneen tavaran För anlänt gods	Yhteensä Summa	Kiitotavaraa Expressgods	Paketteja Paket	Myytyjen maitolippujen luku Antal försålda mjölkbiljetter
kg	kpl. st.	Tonnia — Ton								kg	kpl. st.	
13 288	9	39	12 417	12 456	2 758	15 214	620 507	343 166	963 673	—	130	12 212
30 792	32	562	69 133	69 695	106 880	176 575	11 434 669	17 853 474	29 288 143	184	352	1 680
—	—	10	2 946	2 956	190	3 146	114 326	38 583	152 909	—	—	—
—	—	—	—	—	3 665	3 665	—	922 849	922 849	—	—	—
10 152	20	15	8 447	8 462	82 414	90 876	829 990	20 683 857	21 513 847	43	115	3 023
—	—	2	2	4	1	5	469	30	499	—	—	—
9 695	24	50	19 722	19 772	53 281	73 053	3 647 476	9 303 454	12 950 930	2 107	221	2 362
16 447	19	91	2 107	2 198	241 193	243 391	259 288	71 337 603	71 596 891	947	221	—
—	—	—	—	—	—	—	—	—	—	—	—	—
—	—	—	2	2	261	263	605	19 073	19 678	—	—	—
1 169	3	1	1 027	1 028	10 375	11 403	36 129	969 298	1 005 427	1	24	457
—	—	—	123	123	8 756	8 879	12 493	708 402	720 895	—	—	—
—	—	—	—	—	—	—	—	—	—	—	—	—
4 364	8	3	3 293	3 296	470	3 766	120 235	47 894	168 129	—	21	4 565
1 461	22	3	606	609	220	829	16 899	16 781	33 680	25	21	—
17 073	35	116	30 857	30 973	4 396	35 369	2 816 642	781 345	3 597 987	303	207	8 361
—	—	16	7 873	7 889	132	8 021	544 255	17 087	561 342	—	—	—
11 449	23	62	3 135	3 197	1 641	4 838	278 371	152 129	430 500	227	295	3 246
5 567	16	30	99 201	99 231	16 357	115 588	9 562 918	610 882	10 173 800	123	91	1 541
—	—	3	2 109	2 112	63	2 175	130 215	9 411	139 626	—	—	—
2 795	16	11	9 695	9 706	932	10 638	717 878	83 538	801 416	—	36	17 685
—	—	2	4 076	4 078	151	4 229	164 998	13 984	178 982	—	—	—
5 040	13	3	9 236	9 239	744	9 983	467 087	91 595	558 682	—	34	5 686
3 107	23	11	7 487	7 498	3 461	10 959	533 682	903 132	1 436 814	206	293	—
7 446	22	10	4 745	4 755	5 630	10 385	309 764	538 556	848 320	639	438	1 624
—	—	—	—	—	—	—	—	—	—	—	—	—
—	—	—	—	—	1	1	—	156	156	—	—	—
—	—	1	1 008	1 009	531	1 540	58 224	26 822	85 046	—	—	—
3 761	27	18	10 064	10 082	513	10 595	483 360	65 101	548 461	198	300	1 337
12 740	43	9	10 212	10 221	490	10 711	484 412	39 079	523 491	—	17	3 906
27 707	48	123	24 707	24 830	6 714	31 544	2 356 216	769 600	3 125 816	74	199	5 128
27 072	36	174	14 703	14 877	2 870	17 747	1 261 098	335 898	1 596 996	157	345	5 482
—	—	16	3 508	3 524	53	3 577	236 116	6 106	242 222	—	—	—
12 495	30	37	12 643	12 680	1 485	14 165	2 062 115	144 790	2 206 905	150	412	1 519
16 320	18	54	22 897	22 951	3 701	26 652	2 390 665	623 325	3 013 990	211	997	1 077
9 271	17	36	450	486	491	977	47 408	38 705	86 113	44	438	10
55 814	91	301	5 569	5 870	9 698	15 568	680 201	1 072 095	1 752 296	683	4 834	409
8 756	15	24	2 795	2 819	475	3 294	252 368	78 442	330 810	295	286	1
10 541	11	40	504	544	567	1 111	42 606	61 272	103 878	—	334	1 369
5 529	1	3	435	438	136	574	34 790	15 411	50 201	29	88	2 405
28 715	8	1	59	60	939	999	8 774	227 301	236 075	4 416	323	367
338 341	**390**	**3 723**	**296 448**	**300 171**	**409 562**	**709 733**	**43 350 898**	**112 285 975**	**155 636 873**	**30 442**	**23 740**	**6 601**
107 231	77	1 398	61 113	62 511	265 526	328 037	8 847 301	90 497 464	99 344 765	12 044	5 638	1 790
—	—	346	43 220	43 566	41 885	85 451	6 438 299	9 136 068	15 574 367	—	—	—
—	—	—	1 097	1 097	3 303	4 400	4 291	344 617	348 908	—	—	—
—	—	30	2 202	2 232	1 615	3 847	327 215	47 761	374 976	—	—	—
—	—	—	—	—	—	—	—	—	—	—	—	—

Taulu 22. (Jatk.) —

Rata ja liikennepaikka Bana och trafikplats	Henkilöliikenne — Person Matkojen luku — Antal resor Lähteneiden matkustajain För avgångna resande I lk. I kl.	II lk. II kl.	III lk. III kl.	Yhteensä Summa	Saapuneiden matkustajain För anlända resande	Kaikkiaan Inalles	Henkilökilometriä Antal personkilometer Lähteneiden matkustajain För avgångna resande	Saapuneiden matkustajain För anlända resande	Yhteensä Summa	Makuupaikkalippujen luku Antal sovplatsbiljetter
Lappohja, Lappvik	—	451	17 848	18 299	20 877	39 176	715 038	756 830	1 471 868	12
Tammisaari, Ekenäs	—	2 903	67 805	70 708	69 448	140 156	4 134 557	3 879 310	8 013 867	106
Raasepori, Raseborg	—	135	7 804	7 939	7 916	15 855	185 728	207 167	392 895	—
Karjaa, Karis	10	2 333	79 941	82 284	78 997	161 281	3 083 776	2 649 906	5 733 682	66
Meltola, Mjölbolsta	—	99	10 503	10 602	10 841	21 443	225 231	263 404	488 635	—
Mustio, Svartå	—	160	13 717	13 877	13 995	27 872	427 969	418 055	846 024	3
Kirkniemi, Gerknäs	—	257	20 536	20 793	20 519	41 312	770 451	749 253	1 519 704	6
Kirkniemen satama, Gerknäs hamn	—	—	—	—	—	—	—	—	—	—
Virkkala, Virkby	—	111	13 610	13 721	13 486	27 207	452 736	481 952	934 688	—
Lohjan kauppala	—	95	1 093	1 188	1 535	2 723	85 188	99 117	184 305	6
Lohja	—	821	25 365	26 186	24 881	51 067	1 672 813	1 509 588	3 182 401	29
Keskilohja	—	11	8 651	8 662	8 303	16 965	172 736	171 432	344 168	—
Nummela	—	401	11 714	12 115	11 493	23 608	643 403	636 714	1 280 117	7
Ojakkala	—	290	6 220	6 510	6 404	12 914	317 157	307 156	624 313	5
Otalampi	—	153	8 895	9 048	8 831	17 879	401 794	394 277	796 071	4
Selki	—	93	3 865	3 958	3 855	7 813	134 128	157 443	291 571	—
Röykkä	—	418	12 417	12 835	12 880	25 715	545 247	545 750	1 090 997	7
Korpi	—	9	4 816	4 825	4 754	9 579	139 153	157 708	296 861	—
Rajamäki	—	299	22 495	22 794	22 633	45 427	587 668	596 166	1 183 834	4
Turun—Tampereen—Hämeenlinnan, Åbo—Tampere-Hämeenlinna	**719**	**54 711**	**1 493 702**	**1 549 132**	**1 540 083**	**3 089 215**	**83 736 006**	**82 743 176**	**166 479 182**	**11 295**
Uusikaupunki	—	573	18 139	18 712	18 880	37 592	1 382 574	1 289 475	2 672 049	16
Vinkkilä	—	97	15 729	15 826	15 479	31 305	499 296	427 102	926 398	—
Kalanti	—	1	4 121	4 122	4 070	8 192	71 407	79 118	150 525	—
Hietamäki	—	32	3 385	3 417	3 308	6 725	135 908	127 008	262 916	1
Mynämäki	—	41	5 840	5 881	5 240	11 121	218 324	196 740	415 064	2
Nousiainen	—	18	3 193	3 211	3 293	6 504	97 577	79 527	177 104	—
Naantali	—	170	74 941	75 111	80 609	155 720	1 367 949	1 514 207	2 882 156	45
Tammisto	—	—	5 040	5 040	4 480	9 520	53 031	48 883	101 914	—
Raisio	—	51	21 163	21 214	20 332	41 546	231 146	223 070	454 216	—
Masku	—	49	4 692	4 741	4 123	8 864	85 952	79 577	165 529	—
Pansio	—	—	7 054	7 054	6 385	13 439	39 344	39 015	78 359	—
Turku, Åbo	123	20 703	332 037	352 863	348 541	701 404	29 170 555	29 523 599	58 694 154	5 124
Crichton-Vulcanin raide, Crichton-Vulcans spår	—	—	—	—	—	—	—	—	—	—
Turun satama, Åbo hamn	523	3 989	3 113	7 625	9 298	16 923	1 899 375	2 166 267	4 065 642	17
Lieto	—	36	18 635	18 671	19 081	37 752	372 413	368 172	740 585	5
Jäkärlä	—	1	7 934	7 935	8 685	16 620	96 995	116 474	213 469	—
Aura	—	380	20 660	21 040	20 588	41 628	850 142	797 358	1 647 500	24
Käyrä	—	222	5 075	5 297	5 371	10 668	159 962	177 695	337 657	—
Kyrö	—	87	15 823	15 910	16 943	32 853	705 219	702 613	1 407 832	16
Mellilä	—	86	20 221	20 307	19 903	40 210	688 559	653 084	1 341 643	17
Mellilän raide	—	—	—	—	—	—	—	—	—	—
Loimaa	—	916	48 701	49 617	47 629	97 246	2 597 003	2 385 515	4 982 518	136
Ypäjä	—	76	11 711	11 787	12 165	23 952	434 726	435 184	869 910	11
Humppila	—	513	12 418	12 931	11 282	24 213	853 111	682 528	1 535 639	14
Matku	—	139	11 254	11 393	12 803	24 196	399 271	420 125	819 396	10
Hanhisuo	—	49	7 155	7 204	6 888	14 092	138 641	122 115	260 756	4
Urjala	—	335	29 444	29 779	29 970	59 749	1 257 448	1 282 653	2 540 101	18
Kylmäkoski	—	50	15 318	15 368	15 538	30 906	435 993	428 015	864 008	4

Tabell 22. (Forts.)

trafik		Tavaraliikenne — Godstrafik										
Matkatavaraa Resgods	Koiria Hundar	Tavaraa — Gods					Tonnikilometriä Antal tonkilometer			Kiitotavaraa Expressgods	Paketteja Paket	Myytyjen maitolippujen luku Antal försålda mjölkbiljetter
		Lähetettyä — Avsänt			Saapunutta Anlänt	Kaikkiaan Inalles	Lähetetyn tavaran För avsänt gods	Saapuneen tavaran För anlänt gods	Yhteensä Summa			
		Pikatavaraa Ilgods	Rahtitavaraa Fraktgods	Yhteensä Summa								
kg	kpl. st.	Tonnia — Ton								kg	kpl. st.	
18 712	37	93	1 697	1 790	6 662	8 452	161 874	537 520	699 394	739	199	2 820
73 439	71	210	38 121	38 331	15 020	53 351	2 904 442	1 820 589	4 725 031	10 930	3 602	280
—	—	1	3 352	3 353	546	3 899	410 371	30 305	440 676	—	—	—
43 478	58	45	6 973	7 018	5 813	12 831	604 637	414 285	1 018 922	3 368	2 107	205
—	—	—	967	967	1 001	1 968	85 454	30 694	116 148	—	—	—
8 935	19	16	8 787	8 803	7 066	15 869	836 848	404 461	1 241 309	191	222	—
7 193	12	30	86 388	86 418	22 436	108 854	18 322 144	1 282 006	19 604 150	344	623	1 012
—	—	—	81 875	81 875	64	81 939	17 834 522	7 952	17 842 474	—	—	—
—	—	14	1 223	1 237	20 481	21 718	156 383	978 758	1 135 141	—	—	—
2 939	1	12	30 967	30 979	59 362	90 341	3 471 576	13 618 271	17 089 847	379	471	—
29 219	27	76	6 888	6 964	6 438	13 402	1 302 512	835 462	2 137 974	813	764	1
—	—	—	168	168	48	216	19 403	1 982	21 385	—	—	—
12 647	13	7	10 907	10 914	2 570	13 484	1 286 393	286 859	1 5732 52	759	521	—
7 531	23	6	12 939	12 945	1 436	14 381	1 411 032	171 295	1 582 327	111	175	1
11 366	31	9	6 871	6 880	1 596	8 476	728 503	183 894	912 397	352	135	—
—	—	—	3 378	3 378	436	3 814	327 010	46 072	373 082	—	—	—
8 974	8	3	12 418	12 421	2 973	15 394	1 095 936	316 462	1 412 398	384	321	—
—	—	—	4 824	4 824	111	4 935	367 108	14 446	381 554	—	—	—
6 677	13	1 818	12 379	14 197	12 664	26 861	2 377 700	1 917 407	4 295 107	28	8 962	492
1 429 094	**1 658**	**8 348**	**533 651**	**541 999**	**573 326**	**1 115 325**	**90 572 620**	**89 301 647**	**179 874 267**	**222 394**	**132 673**	**47 602**
50 951	22	274	5 180	5 454	9 311	14 765	1 357 602	1 164 842	2 522 444	1 416	969	—
8 918	14	319	13 281	13 600	6 753	20 353	2 621 383	1 447 394	4 068 777	100	124	—
—	—	2	390	392	301	693	58 072	40 564	98 636	—	—	—
2 129	3	9	5 718	5 727	494	6 221	1 825 859	33 194	1 859 053	—	50	2 092
6 106	5	9	8 230	8 239	2 678	10 917	1 015 917	201 192	1 217 109	40	89	224
2 449	3	3	4 394	4 397	1 634	6 031	793 551	122 982	916 533	—	40	1
15 544	21	24	1 357	1 381	1 612	2 993	99 658	104 503	204 161	140	140	405
—	—	—	443	443	10	453	5 316	123	5 439	—	—	—
1 273	3	2	3 073	3 075	1 392	4 467	187 412	112 922	300 334	—	52	1 902
—	—	—	1 767	1 767	692	2 459	131 596	47 177	178 773	—	—	—
—	—	—	430	430	206	636	16 038	13 730	29 768	—	—	—
424 800	429	4 481	48 799	53 280	93 921	147 201	13 863 517	18 559 132	32 422 649	112 673	42 672	7 851
—	—	—	—	—	12 392	12 392	—	12 392	12 392	—	—	—
114 146	1	106	149 388	149 494	168 792	318 286	25 984 577	32 227 155	58 211 732	2 344	—	—
3 685	19	3	4 110	4 113	1 452	5 565	552 676	110 319	662 995	20	60	12
—	—	1	792	793	205	998	9 558	20 232	29 790	—	—	—
11 218	46	68	8 417	8 485	4 938	13 423	966 156	400 676	1 366 832	318	399	604
—	—	—	502	502	393	895	30 978	53 837	84 815	—	—	—
13 081	8	108	6 581	6 689	4 473	11 162	1 125 610	322 375	1 447 985	4 132	239	2 575
11 389	15	84	14 196	14 280	2 656	16 936	1 712 008	302 485	2 014 493	89	227	—
—	—	—	6 834	6 834	—	6 834	142 291	—	142 291	—	—	—
51 691	19	507	19 996	20 503	18 548	39 051	4 491 013	1 398 123	5 889 136	1 328	2 088	—
7 523	8	59	6 023	6 082	4 860	10 942	716 941	162 072	879 013	299	165	—
13 757	9	47	6 608	6 655	3 177	9 832	671 543	426 779	1 098 322	379	293	1 950
6 211	6	32	11 415	11 447	2 336	13 783	1 274 495	178 617	1 453 112	102	203	174
2 613	1	2	5 360	5 362	551	5 913	533 209	51 213	584 422	—	56	322
26 311	15	198	25 226	25 424	4 107	29 531	3 007 153	456 927	3 464 080	801	650	4 821
7 209	7	12	6 817	6 829	1 174	8 003	689 606	101 961	791 567	65	135	715

Taulu 22. (Jatk.) —

Rata ja liikennepaikka Bana och trafikplats	Henkilöliikenne — Person-									
	Matkojen luku — Antal resor						Henkilökilometriä Antal personkilometer			Makuupaikkalippujen luku Antal sovplatsbiljetter
	Lähteneiden matkustajain För avgångna resande				Saapuneiden matkustajain För anlända resande	Kaikkiaan Inalles	Lähteneiden matkustajain För avgångna resande	Saapuneiden matkustajain För anlända resande	Yhteensä Summa	
	I lk. I kl.	II lk. II kl.	III lk. III kl.	Yhteensä Summa						
Tampere	71	20 424	423 720	444 215	429 114	873 329	29 552 698	28 444 546	57 997 244	5 468
Sääksjärvi	—	32	15 585	15 617	15 879	31 496	173 196	176 752	349 948	—
Lempäälä	1	1 458	122 900	124 359	128 821	253 180	3 109 840	3 226 982	6 336 822	40
Kulju	—	19	22 764	22 783	23 565	46 348	280 978	310 433	591 411	—
Moisio	—	34	13 306	13 340	13 889	27 229	209 088	253 585	462 673	—
Hakkari	—	—	9 274	9 274	11 129	20 403	166 977	202 409	369 386	—
Viiala	—	865	55 949	56 814	57 146	113 960	1 336 038	1 373 583	2 709 621	13
Mattila	—	1	13 252	13 253	13 276	26 529	225 820	253 856	479 676	—
Toijala	—	1 507	105 389	106 896	104 162	211 058	3 307 435	3 022 531	6 329 966	233
Sotkia	—	—	1 690	1 690	4 404	6 094	14 040	61 683	75 723	—
Toijalan satama	—	—	3 010	3 010	2 963	5 973	16 061	21 686	37 747	—
Kuurila	—	538	12 927	13 465	13 617	27 082	480 925	467 189	948 114	10
Iittala	—	887	22 614	23 501	24 152	47 653	738 413	739 554	1 477 967	31
Parola	1	659	42 728	43 388	46 459	89 847	1 286 170	1 445 996	2 732 166	36
Leteensuo	—	3	6 534	6 537	6 890	13 427	96 612	143 805	240 417	—
Vaasan, Vasa	**20**	**20 101**	**746 702**	**766 823**	**769 833**	**1 536 656**	**46 660 152**	**46 453 332**	**93 113 484**	**24 867**
Vaskiluoto, Vasklot	—	—	—	—	—	—	—	—	—	—
Vaasa, Vasa	12	7 123	81 751	88 886	87 197	176 083	11 986 324	12 196 316	24 182 640	15 718
Mustasaari, Korsholm	—	78	8 914	8 992	9 479	18 471	243 139	203 489	446 628	16
Tuovila, Toby	—	46	10 613	10 659	11 582	22 241	259 419	257 836	517 255	14
Laihia	—	348	22 956	23 304	23 764	47 068	995 539	983 305	1 978 844	93
Vedenoja	—	81	2 034	2 115	2 119	4 234	53 474	64 160	117 634	—
Tervajoki	—	207	12 974	13 181	13 442	26 623	781 679	791 013	1 572 692	54
Orismala	—	278	11 770	12 048	12 271	24 319	643 962	737 434	1 381 396	95
Isokyrö	—	68	4 239	4 307	4 544	8 851	135 243	226 916	362 159	—
Ylistaro	—	290	16 004	16 294	17 730	34 024	858 124	919 616	1 777 740	99
Kristiinank., Kristinest.	—	519	12 680	13 199	13 075	26 274	1 564 314	1 646 892	3 211 206	455
Kaskinen, Kaskö	—	155	4 706	4 861	4 717	9 578	380 786	403 426	784 212	115
Närpiö, Närpes	—	127	4 792	4 919	5 329	10 248	556 146	654 521	1 210 667	158
Perälä	—	22	9 530	9 552	9 557	19 109	416 343	397 005	813 348	10
Karijoki	—	4	4 048	4 052	4 533	8 585	96 852	207 541	304 393	—
Teuva	—	115	7 668	7 783	7 888	15 671	587 286	585 164	1 172 450	53
Kainasto	—	18	4 874	4 892	5 035	9 927	225 178	250 095	475 273	4
Kauhajoki	—	194	9 691	9 885	10 431	20 316	960 463	1 023 281	1 983 744	76
Lohiluoma	—	4	1 512	1 516	2 703	4 219	91 310	119 095	210 405	8
Kurikka	1	248	14 642	14 891	15 432	30 323	1 153 199	1 319 768	2 472 967	156
Kakkurin raide	—	—	—	—	—	—	—	—	—	—
Koskenkorva	—	23	6 700	6 723	6 402	13 125	323 447	329 815	653 262	11
Kataja	—	2	22	24	152	176	393	2 167	2 560	—
Ilmajoki	—	267	18 236	18 503	18 808	37 311	1 199 258	1 389 670	2 588 928	81
Seinäjoki	1	3 458	115 030	118 489	112 262	230 751	6 908 911	5 915 698	12 824 609	6 695
Munakka	—	15	10 111	10 126	10 207	20 333	127 068	181 783	308 851	—
Koura	—	43	5 070	5 113	5 510	10 623	181 505	180 963	362 468	3
Sydänmaa	—	43	6 520	6 563	8 002	14 565	497 836	539 141	1 036 977	2
Alavus	—	413	14 559	14 972	14 557	29 529	1 270 792	1 235 603	2 506 395	134
Niinimaa	—	4	1 992	1 996	2 000	3 996	43 835	68 344	112 179	—
Tuuri	—	80	4 864	4 944	4 919	9 863	361 885	410 448	772 333	10

Tabell 22. (Forts.)

trafik		Tavaraliikenne — Godstrafik										
		Tavaraa — Gods					Tonnikilometriä Antal tonkilometer					
		Lähetettyä — Avsänt										
Matkatavaraa Resgods	Koiria Hundar	Pikatavaraa Ilgods	Rahtitavaraa Fraktgods	Yhteensä Summa	Saapunutta Anlänt	Kaikkiaan Inalles	Lähetetyn tavaran För avsänt gods	Saapuneen tavaran För anlänt gods	Yhteensä Summa	Kiitotavaraa Expressgods	Paketteja Paket	Myytyjen maitolippujen luku Antal försålda mjölkbiljetter
kg	kpl. st.	Tonnia — Ton								kg	kpl. st.	
459 323	721	1 809	83 684	85 493	183 068	268 561	15 875 231	27 347 269	43 222 500	90 099	75 138	12 865
1 255	13	—	3 287	3 287	12 614	15 901	168 310	239 309	407 619	—	15	257
54 065	108	25	12 617	12 642	6 183	18 825	1 156 154	637 258	1 793 412	1 409	636	306
—	—	—	441	441	88	529	5 847	1 099	6 946	—	—	—
—	—	—	1 104	1 104	114	1 218	18 968	2 338	21 306	—	—	—
—	—	—	—	—	—	—	—	—	—	—	—	—
28 798	30	28	15 606	15 634	17 459	33 093	1 782 299	1 186 197	2 968 496	378	722	96
—	—	—	866	866	89	955	23 782	2 299	26 081	—	—	—
48 869	52	44	8 010	8 054	5 792	13 846	731 890	464 042	1 195 932	1 454	5 855	6 552
—	—	—	21	21	41	62	806	484	1 290	—	—	—
—	—	2	20 944	20 946	6 073	27 019	3 240 015	853 985	4 094 000	—	—	324
11 863	21	3	11 785	11 788	684	12 472	1 061 866	78 087	1 139 953	212	268	66
13 828	21	25	11 859	11 884	2 678	14 562	1 247 277	244 871	1 492 148	2 534	604	59
30 089	38	65	11 690	11 755	3 916	15 671	1 819 692	365 766	2 185 458	2 062	784	3 429
—	—	—	1 040	1 040	195	1 235	108 613	9 201	117 814	—	—	—
774 399	**666**	**2 106**	**581 183**	**583 289**	**496 241**	**1 079 530**	**90 333 178**	**65 883 744**	**156 216 922**	**76 168**	**53 695**	**26 001**
—	—	15	86 559	86 574	104 554	191 128	3 7701 09	13 021 468	16 791 577	—	251	—
166 928	90	1 001	41 184	42 185	85 818	128 003	10 577 208	15 386 049	25 963 257	43 659	30 370	101
2 103	2	1	87	88	1 083	1 171	37 182	156 566	193 748	28	181	—
3 370	9	8	4 433	4 441	1 856	6 297	1 800 276	370 296	2 170 572	—	37	304
12 937	10	18	15 251	15 269	9 482	24 751	2 743 003	1 091 381	3 834 384	202	269	—
—	—	4	8 066	8 070	4 788	12 858	436 812	608 565	1 045 377	—	—	—
15 809	22	44	8 433	8 477	4 934	13 411	3 684 373	871 418	4 555 791	5 499	324	—
10 488	9	11	8 751	8 762	2 073	10 835	1 628 900	341 582	1 970 482	73	490	5 406
—	—	—	619	619	345	964	326 561	43 892	370 453	—	—	—
19 364	6	29	8 535	8 564	3 778	12 342	2 330 446	408 977	2 739 423	118	287	176
24 439	19	33	5 294	5 327	11 081	16 408	1 244 607	1 756 738	3 001 345	1 204	1 043	850
7 515	2	224	3 548	3 772	45 015	48 787	446 913	7 475 810	7 922 723	366	131	—
7 290	—	26	4 567	4 593	2 826	7 419	1 839 203	415 176	2 254 379	27	142	10
5 014	1	8	2 135	2 143	758	2 901	487 800	120 512	608 312	147	119	507
—	—	7	1 271	1 278	252	1 530	267 569	47 165	314 734	—	—	—
11 132	4	10	6 202	6 212	1 638	7 850	845 135	424 628	1 269 763	288	1 392	29
2 682	2	4	4 084	4 088	524	4 612	652 094	81 157	733 251	13	112	10
22 646	6	15	9 762	9 777	3 299	13 076	1 314 985	642 083	1 957 068	431	289	—
2 180	1	6	1 106	1 112	262	1 374	161 032	43 541	204 573	42	41	2
16 563	6	27	14 886	14 913	4 010	18 923	2 462 592	627 767	3 090 359	1 920	1 475	34
—	—	—	4 056	4 056	91	4 147	598 067	1 456	599 523	—	—	—
10 404	6	12	25 679	25 691	2 712	28 403	1 992 434	274 809	2 267 243	99	116	—
—	—	—	4 626	4 626	1 343	5 969	573 842	53 734	627 576	—	—	—
28 314	8	36	8 029	8 065	4 114	12 179	3 123 901	765 718	3 889 619	148	1 255	2 475
97 605	56	146	10 589	10 735	35 490	46 225	2 348 037	3 393 967	5 742 004	6 335	5 439	4 924
—	—	—	3 999	3 999	573	4 572	1 196 034	119 634	1 315 668	—	—	—
4 046	11	4	9 495	9 499	6 386	15 885	667 255	288 999	956 254	—	138	—
12 855	12	13	7 796	7 809	2 248	10 057	1 256 858	388 495	1 645 353	84	172	1 096
27 194	14	25	19 304	19 329	4 811	24 140	2 419 071	720 475	3 139 546	457	463	316
—	—	—	6 783	6 783	93	6 876	419 233	36 585	455 818	—	—	—
8 056	3	22	4 038	4 060	1 432	5 492	660 200	237 407	897 607	23	129	481

Taulu 22. (Jatk.) —

Rata ja liikennepaikka Bana och trafikplats	Henkilöliikenne — Person-									
	Matkojen luku — Antal resor						Henkilökilometriä Antal personkilometer			Makuupaikkalippujen luku Antal sovplatsbiljetter
	Lähteneiden matkustajain För avgångna resande				Saapuneiden matkustajain För anlända resande	Kaikkiaan Inalles	Lähteneiden matkustajain För avgångna resande	Saapuneiden matkustajain För anlända resande	Yhteensä Summa	
	I lk. I kl.	II lk. II kl.	III lk. III kl.	Yhteensä Summa						
Töysä	—	4	2 482	2 486	2 735	5 221	107 354	132 535	239 889	—
Ähtäri	—	485	11 079	11 564	11 718	23 282	1 019 154	1 033 071	2 052 225	131
Inha	—	89	4 515	4 604	4 452	9 056	347 115	365 779	712 894	20
Myllymäki	1	316	11 940	12 257	12 294	24 551	1 087 726	1 072 855	2 160 581	88
Pihlajavesi	—	56	7 466	7 522	8 009	15 531	313 557	360 043	673 600	7
Valkeajärvi	—	7	2 140	2 147	2 300	4 447	33 244	61 387	94 631	—
Haapamäki	—	541	32 633	33 174	31 099	64 273	1 727 680	1 440 062	3 167 742	52
Kolho	—	268	14 346	14 614	14 850	29 464	501 800	504 409	1 006 209	18
Mänttä	—	429	30 155	30 584	34 615	65 199	1 128 579	1 449 521	2 578 100	54
Vilppula	4	1 510	43 122	44 636	39 631	84 267	2 425 560	2 005 621	4 431 181	366
Vilppulan satamar	—	—	—	—	—	—	—	—	—	—
Lyly	—	286	11 596	11 882	12 529	24 411	486 860	461 212	948 072	4
Koivio	—	—	—	—	—	—	—	—	—	—
Korkeakoski	—	238	15 078	15 316	15 690	31 006	718 879	705 136	1 424 015	24
Hirsilä	—	69	13 113	13 182	12 765	25 947	284 191	283 585	567 776	1
Oripohja	—	269	23 614	23 883	24 841	48 724	931 034	952 957	1 883 991	9
Orivesi	1	441	21 397	21 839	22 388	44 227	1 211 432	1 222 042	2 433 474	18
Siitama	—	169	8 131	8 300	8 034	16 334	227 924	220 285	448 209	—
Suinula	—	615	31 169	31 784	33 077	64 861	708 039	739 599	1 447 638	1
Säynäjärvi	—	6	4 008	4 014	4 043	8 057	91 294	106 443	197 737	—
Kangasala	—	162	17 122	17 284	17 928	35 212	482 273	487 599	969 872	8
Vehmainen	—	31	35 912	35 943	37 363	73 306	375 457	383 652	759 109	—
Vatiala	—	3	15 957	15 960	16 216	32 176	143 781	146 948	290 729	—
Messukylä	—	24	5 776	5 800	5 723	11 523	128 693	143 775	272 468	6
Oulun, Oulu	**47**	**25 707**	**837 989**	**863 743**	**858 354**	**1 722 097**	**59 803 303**	**57 602 116**	**117 405 419**	**15 491**
Kauliranta	—	168	6 079	6 247	6 030	12 277	615 268	615 260	1 230 528	31
Aavasaksa	—	68	5 656	5 724	5 362	11 086	287 188	281 916	569 104	—
Ylitornio	—	184	12 101	12 285	13 390	25 675	494 283	558 108	1 052 391	7
Karunki	—	54	21 389	21 443	21 530	42 973	428 841	493 988	922 829	1
Yli-Vojakkala	—	5	5 180	5 185	5 093	10 278	64 474	82 937	147 411	—
Alavojakkala	—	5	5 762	5 767	5 532	11 299	53 612	73 569	127 181	—
Tornio	1	2 380	68 929	71 310	68 900	140 210	3 590 079	3 401 597	6 991 676	543
Kyläjoki	—	8	5 961	5 969	6 113	12 082	87 423	110 965	198 388	—
Kaakamo	—	10	8 681	8 691	8 925	17 616	110 277	147 089	257 366	—
Laurila	—	169	28 507	28 676	31 219	59 895	593 987	701 129	1 295 116	7
Lautiosaari	—	10	5 169	5 179	6 801	11 980	48 175	115 073	163 248	—
Liedakkala	—	4	5 415	5 419	5 983	11 402	91 730	141 721	233 451	—
Kemi	6	3 410	86 672	90 088	88 095	178 183	6 771 529	6 470 492	13 242 021	1 261
Maksniemi	—	3	4 315	4 318	4 244	8 562	63 255	94 811	158 066	—
Simo	—	124	15 050	15 174	15 171	30 345	588 827	509 773	1 098 600	22
Viantie	—	2	5 349	5 351	5 343	10 694	83 444	138 948	222 392	—
Kuivaniemi	—	144	8 094	8 238	8 167	16 405	350 424	342 324	692 748	1
Olhava	—	17	4 366	4 383	4 350	8 733	146 847	149 653	296 500	—
Ii	—	530	15 374	15 904	15 806	31 710	874 012	872 545	1 746 557	64
Haukipudas	—	317	13 093	13 410	12 750	26 160	712 898	732 181	1 445 079	31
Kello	—	38	3 380	3 418	3 161	6 579	164 689	135 336	300 025	15
Tuira	—	73	3 402	3 475	3 055	6 530	269 211	201 559	470 770	13
Pateniemi	—	—	—	—	—	—	—	—	—	—

Tabell 22. (Forts.)

trafik		Tavaraliikenne — Godstrafik										
Matkatavaraa Resgods	Koiria Hundar	Tavaraa — Gods					Tonnikilometriä Antal tonkilometer			Kiitotavaraa Expressgods	Paketteja Paket	Myytyjen maitolippujen luku Antal försålda mjölkbiljetter
		Lähetettyä — Avsänt			Saapunutta Anlänt	Kaikkiaan Inalles	Lähetetyn tavaran För avsänt gods	Saapuneen tavaran För anlänt gods	Yhteensä Summa			
		Pikatavaraa Ilgods	Rahtitavaraa Fraktgods	Yhteensä Summa								
kg	kpl. st.	Tonnia — Ton								kg	kpl. st.	
5 804	5	3	5 842	5 845	306	6 151	326 435	37 998	364 433	—	38	1 924
17 407	31	9	17 793	17 802	9 101	26 903	5 116 132	1 029 375	6 145 507	384	1 082	255
9 232	14	4	16 612	16 616	7 712	24 328	2 532 899	1 077 675	3 610 574	28	96	—
20 535	16	11	22 830	22 841	4 261	27 102	3 543 940	979 963	4 523 903	661	280	141
8 019	1	3	21 146	21 149	905	22 054	3 029 173	182 530	3 211 703	15	129	542
—	—	—	13 427	13 427	73	13 500	1 759 415	7 786	1 767 201	—	—	—
22 932	27	5	10 635	10 640	1 543	12 183	1 519 466	265 833	1 785 299	124	354	47
10 089	18	12	26 838	26 850	17 432	44 282	4 240 371	1 029 715	5 270 086	3 028	290	286
23 450	21	58	54 359	54 417	92 634	147 051	13 107 456	9 382 359	22 489 815	4 987	1 369	—
38 101	49	30	7 530	7 560	3 400	10 960	979 116	474 237	1 453 353	623	805	—
—	—	—	3 747	3 747	—	3 747	642 853	—	642 853	—	—	—
6 662	8	6	24 555	24 561	396	24 957	2 537 668	34 117	2 571 785	—	60	331
—	—	—	6 415	6 415	9	6 424	740 931	2 583	743 514	—	—	—
19 553	25	54	15 390	15 444	1 681	17 125	1 585 786	239 917	1 825 703	189	760	18
4 957	23	8	8 989	8 997	413	9 410	821 587	40 914	862 501	1 098	1 038	715
18 694	12	38	2 737	2 775	2 363	5 138	240 626	341 441	582 067	986	1 951	443
27 062	25	84	12 758	12 842	5 555	18 397	1 029 927	455 880	1 485 807	1 975	290	78
4 211	29	—	3 152	3 152	223	3 375	208 298	15 808	224 106	16	20	1 199
6 091	29	7	3 691	3 698	702	4 400	270 400	49 210	319 610	30	92	2 575
—	—	1	984	985	201	1 186	58 271	21 714	79 985	—	—	—
7 385	7	5	2 208	2 213	2 931	5 144	287 205	474 207	761 412	777	203	—
1 834	4	8	13 034	13 042	572	13 614	247 166	58 210	305 376	—	85	726
—	—	—	—	—	—	—	—	—	—	—	—	—
3 447	23	23	1 337	1 360	3 927	5 287	215 913	409 336	625 249	84	88	—
1 034 311	**978**	**2 627**	**470 116**	**472 743**	**552 774**	**1 025 517**	**95 022 942**	**94 464 315**	**189 487 257**	**59 636**	**44 196**	**64 740**
8 821	17	3	516	519	3 171	3 690	68 453	1 091 841	1 160 294	96	56	—
6 361	2	1	1 182	1 183	989	2 172	123 487	327 278	450 765	14	79	790
6 646	10	1	1 447	1 448	1 255	2 703	95 458	259 259	354 717	—	162	9 686
3 366	8	1	4 185	4 186	1 525	5 711	150 519	317 235	467 754	—	173	3 882
—	—	—	329	329	104	433	8 201	14 529	22 730	—	—	—
—	—	—	738	738	544	1 282	27 474	118 267	145 741	—	—	—
73 068	58	47	5 287	5 334	11 842	17 176	317 960	2 452 918	2 770 878	1 844	2 070	12 203
—	—	1	1 009	1 010	339	1 349	18 919	13 047	31 966	—	—	—
—	—	1	438	439	134	573	6 006	15 007	21 013	—	—	—
7 547	4	2	2 138	2 140	1 226	3 366	245 959	162 805	408 764	20	45	5 668
—	—	—	47	47	308	355	2 490	59 656	62 146	—	—	—
—	—	1	1 273	1 274	263	1 537	210 155	20 614	230 769	—	—	—
118 617	256	189	59 099	59 288	39 036	98 324	40 769 042	12 861 212	53 630 254	2 002	3 406	965
—	—	—	—	—	124	124	—	5 762	5 762	—	—	—
10 171	29	49	2 556	2 605	1 486	4 091	84 045	166 491	250 536	33	202	1 431
—	—	43	1 387	1 430	390	1 820	39 523	32 709	72 232	—	—	—
8 679	26	25	2 119	2 144	1 584	3 728	155 686	138 729	294 415	20	90	4 152
3 732	5	21	1 223	1 244	408	1 652	80 285	36 966	117 251	60	22	29
19 843	26	61	2 124	2 185	2 153	4 338	365 468	459 665	825 133	31	241	8 427
13 428	28	25	3 927	3 952	1 972	5 924	737 930	360 480	1 098 410	53	178	1 237
1 818	6	—	518	518	2 287	2 805	219 070	365 528	584 598	10	42	177
5 135	14	8	53 025	53 033	52 375	105 408	7 679 000	10 894 233	18 573 233	—	758	—
—	—	—	51 088	51 088	42 351	93 439	6 854 883	9 078 231	15 933 114	—	—	—

Taulu 22. (Jatk.) —

Rata ja liikennepaikka Bana och trafikplats	Henkilöliikenne — Person-									
	Matkojen luku — Antal resor						Henkilökilometriä Antal personkilometer			Makuupaikkalippujen luku Antal sovplatsbiljetter
	Lähteneiden matkustajain För avgångna resande				Saapuneiden matkustajain För anlända resande	Kaikkiaan Inalles	Lähteneiden matkustajain För avgångna resande	Saapuneiden matkustajain För anlända resande	Yhteensä Summa	
	I lk. I kl.	II lk. II kl.	III lk. III kl.	Yhteensä Summa						
Toppila	—	—	—	—	1	1	—	758	758	—
Selluloosatehtaan raiteet	—	—	—	—	—	—	—	—	—	—
S. O. K:n raide	—	—	—	—	—	—	—	—	—	—
Oulu	29	6 836	124 557	131 422	128 075	259 497	14 681 102	13 651 884	28 332 986	6 859
Vesala	—	6	5 143	5 149	6 710	11 859	84 672	105 409	190 081	—
Kempele	—	27	16 816	16 843	18 039	34 882	387 489	371 085	758 574	16
Liminka	—	131	19 918	20 049	20 795	40 844	1 041 859	990 294	2 032 153	83
Ruukki	1	164	13 345	13 510	12 925	26 435	900 405	862 097	1 762 502	30
Raahe	—	757	13 971	14 728	15 185	29 913	2 050 070	2 107 127	4 157 197	295
Lapaluodon satama	—	—	—	—	—	—	—	—	—	—
Maivaperän raide	—	—	—	—	—	—	—	—	—	—
Lappi	—	59	8 662	8 721	8 096	16 817	458 689	334 563	793 252	6
Vihanti	—	44	4 010	4 054	4 771	8 825	280 958	331 499	612 457	11
Kilpua	—	6	1 783	1 789	2 084	3 873	84 321	92 657	176 978	—
Oulainen	—	471	12 707	13 178	13 159	26 337	1 684 943	1 631 250	3 316 193	127
Kangas	—	6	1 720	1 726	2 061	3 787	72 390	80 393	152 783	—
Ylivieska	—	654	23 745	24 399	22 731	47 130	1 861 952	1 637 874	3 499 826	96
Sievi	—	207	8 098	8 305	8 495	16 800	750 738	717 275	1 468 013	36
Eskola	—	90	5 149	5 239	5 614	10 853	152 538	162 712	315 250	4
Kannus	—	457	19 201	19 658	18 825	38 483	1 456 345	1 363 203	2 819 548	83
Kälviä	—	206	22 077	22 283	24 097	46 380	667 256	718 149	1 385 405	18
Riippa	—	—	261	261	2 255	2 516	4 759	49 976	54 735	—
Suonperä	—	4	4 417	4 421	4 591	9 012	50 074	59 213	109 287	—
Kokkola, Gamlakarleby	—	3 093	74 863	77 956	76 433	154 389	5 439 724	5 231 816	10 671 540	2 877
Ykspihlaja, Yxpila	—	1	14 084	14 085	13 816	27 901	78 821	76 260	155 081	23
Kruununkylä, Kronoby	—	173	13 148	13 321	12 982	26 303	530 834	525 404	1 056 238	113
Kolppi, Kållby	—	40	8 865	8 905	8 963	17 868	368 690	352 535	721 225	47
Pietarsaari, Jakobstad	2	1 719	26 641	28 362	29 041	57 403	2 576 840	2 552 034	5 128 874	1 399
Leppäluoto, Alholmen	—	—	—	—	10	10	—	5 340	5 340	—
Pännäinen, Bennäs	2	568	13 674	14 244	12 979	27 223	760 062	660 353	1 420 415	76
Kovjoki	—	164	5 753	5 917	6 470	12 387	656 146	701 691	1 357 837	323
Jepua, Jeppo	—	140	6 794	6 934	6 289	13 223	672 345	586 446	1 258 791	130
Voltti	—	63	7 105	7 168	7 816	14 984	608 788	643 910	1 252 698	30
Härmä	—	152	8 930	9 082	9 147	18 229	645 899	674 081	1 319 980	53
Kauhava	5	852	22 274	23 131	23 424	46 555	2 024 774	2 096 130	4 120 904	297
Lapua	1	831	35 321	36 153	35 829	71 982	2 648 069	2 604 090	5 252 159	433
Nurmo	—	120	12 686	12 806	13 216	26 022	373 173	373 345	746 518	30
Savon, Savolaks	**77**	**30 350**	**1 212 888**	**1 243 315**	**1 245 922**	**2 489 237**	**70 994 178**	**70 651 630**	**141 645 808**	**16 608**
Kajaani	1	2 120	54 577	56 698	55 632	112 330	5 087 273	4 924 250	10 011 523	643
Jormua	—	3	4 662	4 665	4 636	9 301	78 093	92 316	170 409	—
Kuluntalahti	—	—	6 824	6 824	6 838	13 662	69 554	102 724	172 278	—
Siikalahti	—	—	—	—	—	—	—	—	—	—
Tihisenniemi	—	—	—	—	—	—	—	—	—	—
Kruununtehtaan raide	—	—	—	—	—	—	—	—	—	—
Petäisenniskan satama	—	—	—	—	—	—	—	—	—	—
Ämmäkoski	—	—	—	—	—	—	—	—	—	—
Kaupungin raide	—	—	—	—	—	—	—	—	—	—
Kivimäki	—	1	354	355	1 019	1 374	5 848	16 579	22 427	—
Murtomäki	—	9	3 453	3 462	3 351	6 813	113 224	103 037	216 261	3
Sukeva	—	85	12 248	12 333	13 720	26 053	700 331	923 313	1 623 644	15
Rasimäki	—	—	294	294	1 578	1 872	8 722	44 104	52 826	—
Kainunmäki	—	3	4 186	4 189	4 166	8 355	99 423	125 121	224 544	—

Tabell 22. (Forts.)

trafik		Tavaraliikenne — Godstrafik										
		Tavaraa — Gods					Tonnikilometriä Antal tonkilometer					
		Lähetettyä — Avsänt										
Matkatavaraa Resgods	Koiria Hundar	Pikatavaraa Ilgods	Rahtitavaraa Fraktgods	Yhteensä Summa	Saapunutta Anlänt	Kaikkiaan Inalles	Lähetetyn tavaran För avsänt gods	Saapuneen tavaran För anlänt gods	Yhteensä Summa	Kiitotavaraa Expressgods	Paketteja Paket	Myytyjen maitolippujen luku Antal försålda mjölkbiljetter
kg	kpl. st.	Tonnia — Ton								kg	kpl. st.	
—	—	1	90 536	90 537	65 475	156 012	11 510 487	8 474 751	19 985 238	—	167	—
—	—	—	—	—	6 649	6 649	—	19 947	19 947	—	—	—
—	—	—	—	—	21 070	21 070	—	21 070	21 070	—	—	—
196 373	164	1 045	21 503	22 548	111 440	133 988	3 933 234	15 750 166	19 683 400	11 715	12 362	—
—	—	—	—	—	3	3	—	407	407	—	—	—
6 571	5	—	13 701	13 701	900	14 601	613 207	61 757	674 964	166	46	610
15 629	3	43	3 536	3 579	3 639	7 218	555 350	1 011 202	1 566 552	20	184	1 348
21 925	12	12	25 229	25 241	1 791	27 032	1 511 912	336 967	1 848 879	—	273	465
32 008	10	52	10 385	10 437	40 641	51 078	1 452 970	3 476 448	4 929 418	6 577	985	153
—	—	—	4 616	4 616	3 981	8 597	603 889	76 513	680 402	—	—	—
—	—	—	3 450	3 450	—	3 450	94 946	—	94 946	—	—	—
3 629	2	—	3 106	3 106	338	3 444	162 352	18 424	180 776	5	78	2 404
8 407	5	8	10 586	10 594	1 110	11 704	1 065 271	181 479	1 246 750	20	55	69
2 617	5	2	4 741	4 743	165	4 908	455 608	28 920	484 528	22	56	—
29 662	16	57	18 523	18 580	6 355	24 935	2 311 511	1 117 752	3 429 263	557	619	—
1 379	—	—	4 641	4 641	126	4 767	469 851	8 852	478 703	—	23	—
37 924	15	29	7 279	7 308	3 105	10 413	954 192	672 757	1 626 949	231	652	—
14 479	10	23	4 054	4 077	2 241	6 318	617 365	551 761	1 169 126	102	238	—
1 682	6	—	17 677	17 677	220	17 897	1 338 334	11 990	1 350 324	—	15	—
25 806	29	42	14 383	14 425	12 330	26 755	1 529 078	1 142 802	2 671 880	432	366	—
10 630	8	13	5 896	5 909	1 536	7 445	259 948	292 469	552 417	21	196	8 913
—	—	—	3 834	3 834	192	4 026	141 341	6 795	148 136	—	—	—
—	—	—	214	214	17	231	2 608	204	2 812	—	—	—
107 874	56	243	9 747	9 990	28 554	38 544	1 887 772	6 236 260	8 124 032	16 709	6 911	—
317	—	3	17 392	17 395	87 317	104 712	1 297 340	12 461 416	13 758 756	36	129	—
10 285	9	9	1 071	1 080	2 125	3 205	332 329	571 797	904 126	15	180	—
7 869	5	30	1 577	1 607	3 833	5 440	675 652	914 758	1 590 410	197	90	19
58 188	45	423	4 637	5 060	20 342	25 402	1 944 340	4 163 209	6 107 549	11 873	3 834	—
15	—	—	6 337	6 337	5 651	11 988	477 742	459 745	937 487	—	13	—
9 881	11	13	1 162	1 175	3 129	4 304	147 781	746 965	894 746	213	104	—
11 997	11	24	4 814	4 838	1 760	6 598	172 454	456 252	628 706	636	290	—
13 353	4	16	1 737	1 753	3 881	5 634	541 423	943 013	1 484 436	1 038	1 815	1 201
12 128	6	3	2 119	2 122	1 994	4 116	544 548	434 904	979 452	61	324	—
7 555	8	12	3 968	3 980	3 973	7 953	1 227 638	934 164	2 161 802	1 156	161	—
36 820	14	34	5 447	5 481	4 146	9 627	1 763 528	986 144	2 749 672	1 096	4 245	—
54 495	21	54	13 492	13 546	8 218	21 764	3 718 306	1 812 996	5 531 302	2 461	1 926	—
7 581	9	3	1 494	1 497	5 130	6 627	459 057	309 555	768 612	94	335	911
1 111 497	**1 316**	**2 812**	**1 486 950**	**1 489 762**	**1 673 447**	**3 163 209**	**252 652 545**	**294 668 511**	**547 321 056**	**89 279**	**41 778**	**61 769**
84 204	93	86	104 378	104 464	96 014	200 478	28 141 028	16 405 237	44 546 265	4 518	2 071	1 518
—	—	—	1 363	1 363	1 194	2 557	83 852	42 657	126 509	—	—	—
—	—	—	936	936	575	1 511	162 219	8 158	170 377	—	—	—
—	—	—	3 082	3 082	—	3 082	756 672	—	756 672	—	—	—
—	—	7	61 557	61 564	10 427	71 991	21 342 709	52 371	21 395 080	—	—	—
—	—	—	—	—	5 585	5 585	—	11 170	11 170	—	—	—
—	—	—	11 958	11 958	—	11 958	796 194	—	796 194	—	—	—
—	—	—	3 921	3 921	—	3 921	1 897 864	—	1 897 864	—	—	—
—	—	—	4 081	4 081	15	4 096	810 237	135	810 372	—	—	—
—	—	—	8 566	8 566	14	8 580	420 716	182	420 898	—	—	—
1 549	8	1	2 516	2 517	302	2 819	248 222	66 372	314 594	39	39	176
6 118	18	15	31 419	31 434	2 098	33 532	8 400 785	531 055	8 931 840	5	97	971
—	—	—	4 871	4 871	86	4 957	1 315 246	5 754	1 321 000	—	—	—
—	—	4	8 456	8 460	212	8 672	2 666 759	6 386	2 673 145	—	—	—

Taulu 22. (Jatk.) —

Rata ja liikennepaikka Bana och trafikplats	Henkilöliikenne — Person-									
	Matkojen luku — Antal resor						Henkilökilometriä Antal personkilometer			Makuupaikkalippujen luku Antal sovplatsbiljetter
	Lähteneiden matkustajain För avgångna resande				Saapuneiden matkustajain För anlända resande	Kaikkiaan Inalles	Lähteneiden matkustajain För avgångna resande	Saapuneiden matkustajain För anlända resande	Yhteensä Summa	
	I lk. I kl.	II lk. II kl.	III lk. III kl.	Yhteensä Summa						
Kauppilanmäki	—	20	5 959	5 979	6 136	12 115	181 316	175 883	357 199	—
Soinlahti	—	16	4 164	4 180	3 946	8 126	146 083	147 009	293 092	4
Raudaskylä	—	32	13 031	13 063	13 525	26 588	413 154	425 501	838 655	4
Vähäkangas	—	—	3 502	3 502	3 837	7 339	39 429	61 565	100 994	—
Nivala	—	259	13 956	14 215	15 177	29 392	854 668	894 075	1 748 743	77
Haapajärvi	—	383	21 345	21 728	21 348	43 076	1 333 661	1 324 216	2 657 877	48
Oksava	—	—	4 382	4 382	4 300	8 682	57 407	115 012	172 419	—
Kuona	—	—	1 981	1 981	1 972	3 953	29 374	44 610	73 984	—
Pyhäsalmi	—	217	13 385	13 602	14 590	28 192	872 332	894 317	1 766 649	15
Pyhäsalmen sat.	—	—	—	—	—	—	—	—	—	—
Lavapuro	—	1	479	480	1 681	2 161	8 598	30 831	39 429	—
Kiuruvesi	—	659	24 478	25 137	23 610	48 747	1 054 438	1 043 226	2 097 664	55
Aittojärvi	—	195	4 551	4 746	4 593	9 339	76 917	100 405	177 322	—
Ryönänjoki	—	17	6 479	6 496	6 238	12 734	198 397	188 859	387 256	5
Runni	—	91	18 308	18 399	20 744	39 143	397 661	471 591	869 252	5
Honkaranta	—	—	319	319	1 865	2 184	3 883	34 120	38 003	—
Kurenpolvi	—	4	6 945	6 949	7 118	14 067	97 774	119 452	217 226	—
Iisalmi	—	1 736	69 640	71 376	67 188	138 564	3 875 838	3 777 959	7 653 797	347
Iisalmen satama r.	—	—	—	—	—	—	—	—	—	—
Puutavara yhtiön raide	—	—	—	—	—	—	—	—	—	—
Peltosalmi	—	46	4 372	4 418	3 949	8 367	91 450	139 667	231 117	—
Taipale	—	1	4 218	4 219	4 150	8 369	67 650	80 948	148 598	—
Lapinlahti	—	425	24 527	24 952	25 405	50 357	1 187 906	1 205 884	2 393 790	53
Nerkoo	—	4	997	1 001	4 793	5 794	23 136	140 807	163 943	—
Alapitkä	—	52	8 651	8 703	11 818	20 521	321 533	399 495	721 028	10
Pajujärvi	—	17	639	656	3 854	4 510	16 526	102 187	118 713	—
Siilinjärvi	—	692	31 537	32 229	31 859	64 088	1 558 688	1 470 971	3 029 659	76
Pöljä	—	8	5 613	5 621	5 582	11 203	141 193	171 897	313 090	—
Toivala	—	135	18 380	18 515	20 611	39 126	379 642	382 498	762 140	21
Sorsasalo	—	4	6 548	6 552	8 490	15 042	60 039	93 593	153 632	—
Kuopio	32	6 899	119 718	126 649	125 440	252 089	13 294 455	13 430 220	26 724 675	5 870
Siikaniemi	—	—	—	—	—	—	—	—	—	—
Puijon katu	—	15	11 861	11 876	10 633	22 509	279 924	240 509	520 433	—
Valkeinen	—	13	4 183	4 196	6 191	10 387	29 461	57 706	87 167	—
Kuopion satama	—	—	—	—	—	—	—	—	—	—
Pitkälahti	—	170	12 136	12 306	10 767	23 073	307 929	250 566	558 495	26
Kurkimäki	—	119	12 207	12 326	11 158	23 484	726 272	492 026	1 218 298	25
Airaksela	—	—	4 149	4 149	4 239	8 388	101 024	120 531	221 555	—
Salminen	—	19	4 035	4 054	3 625	7 679	132 374	122 601	254 975	12
Iisvesi	—	29	5 612	5 641	3 834	9 475	170 945	180 702	351 647	12
Suonenjoki	—	729	31 459	32 188	34 023	66 211	2 145 700	2 004 436	4 150 136	193
Haapakoski	—	55	11 801	11 856	11 855	23 711	311 868	343 713	655 581	18
Heimola	—	3	5 260	5 263	5 319	10 582	90 571	138 549	229 120	—
Pieksämäki	13	1 234	54 194	55 441	56 595	112 036	3 261 761	2 891 737	6 153 498	2 310
Partaharju	—	1	2 215	2 216	2 035	4 251	20 514	31 006	51 520	—
Lamminmäki	—	7	3 089	3 096	2 602	5 698	95 659	82 511	178 170	8
Kantala	—	49	8 910	8 959	9 667	18 626	408 728	437 725	846 453	11
Loukolampi	—	—	452	452	1 265	1 717	3 857	21 970	25 827	—
Haukivuori	—	111	10 854	10 965	10 777	21 742	537 804	527 663	1 065 467	33
Haukivuoren satama	—	—	—	—	—	—	—	—	—	—
Kalvitsa	—	4	10 626	10 630	11 870	22 500	385 678	415 868	801 546	1
Hiirola	—	180	11 358	11 538	11 929	23 467	237 264	246 103	483 367	1
Mikkeli	20	3 632	94 538	98 190	93 531	191 721	8 154 963	7 771 201	15 926 164	3 733
Otava	—	246	26 477	26 723	27 514	54 237	849 005	842 769	1 691 774	37
Otavan satama	—	—	31	31	84	115	496	3 625	4 121	—

Tabell 22. (Forts.)

trafik		Tavaraliikenne — Godstrafik										
		Tavaraa — Gods					Tonnikilometriä Antal tonkilometer					
		Lähetettyä — Avsänt										
Matkatavaraa Resgods	Koiria Hundar	Pikatavaraa Ilgods	Rahtitavaraa Fraktgods	Yhteensä Summa	Saapunutta Anlänt	Kaikkiaan Inalles	Lähetetyn tavaran För avsänt gods	Saapuneen tavaran För anlänt gods	Yhteensä Summa	Kiitotavaraa Expressgods	Paketteja Paket	Myytyjen maitolippujen luku Antal försålda mjölkbiljetter
kg	kpl. st.	Tonnia — Ton								kg	kpl. st.	
2 628	5	3	5 334	5 337	544	5 881	1 139 163	43 917	1 183 080	—	52	5 151
1 675	2	11	6 169	6 180	469	6 649	1 941 844	110 709	2 052 553	47	56	—
5 253	4	1	4 760	4 761	360	5 121	396 622	90 932	487 554	2	92	—
—	—	—	3 382	3 382	53	3 435	217 209	18 687	235 896	—	—	—
11 544	4	6	8 230	8 236	8 920	17 156	1 330 983	743 807	2 074 790	—	184	—
17 689	12	13	23 333	23 346	3 203	26 549	3 126 370	814 836	3 941 206	82	510	671
—	—	2	2 120	2 122	169	2 291	308 473	31 824	340 297	—	—	—
—	—	—	12 831	12 831	150	12 981	1 292 553	9 001	1 301 554	—	—	—
14 658	8	12	29 126	29 138	8 569	37 707	7 802 150	780 296	8 582 446	10	210	—
—	—	—	4 769	4 769	—	4 769	943 385	—	943 385	—	—	—
—	—	—	8 041	8 041	45	8 086	2 535 663	1 027	2 536 690	—	—	—
15 796	17	14	11 439	11 453	3 143	14 596	3 345 735	897 702	4 243 437	30	234	—
—	—	—	7 017	7 017	155	7 172	2 181 774	19 955	2 201 729	—	—	—
3 674	4	2	4 953	4 955	528	5 483	1 238 331	131 493	1 369 824	20	57	—
5 283	8	15	9 817	9 832	744	10 576	2 339 811	34 293	2 374 104	—	144	25
—	—	1	4 138	4 139	9	4 148	1 591 485	165	1 591 650	—	—	—
—	—	6	4 869	4 875	188	5 063	573 333	2 805	576 138	—	—	—
73 240	65	142	25 731	25 873	22 566	48 439	7 255 878	4 071 961	11 327 839	1 758	2 671	1 187
—	—	—	4 692	4 692	132	4 824	1 461 519	27 217	1 488 736	—	—	—
—	—	—	12 081	12 081	—	12 081	3 751 797	—	3 751 797	—	—	—
—	—	—	525	525	132	657	155 430	14 538	169 968	—	—	—
—	—	—	757	757	77	834	193 071	1 235	194 306	—	—	—
13 330	12	66	10 098	10 164	2 772	12 936	3 420 313	644 426	4 064 739	140	499	900
—	—	—	3 506	3 506	215	3 721	1 007 339	27 676	1 035 015	—	—	—
6 098	6	18	5 655	5 673	636	6 309	1 109 150	49 076	1 158 226	—	84	2 853
—	—	4	3 408	3 412	151	3 563	655 888	6 782	662 670	—	—	—
18 942	40	19	9 551	9 570	1 745	11 315	1 031 245	306 861	1 338 106	618	233	13 794
—	—	—	4 747	4 747	224	4 971	508 472	14 667	523 139	—	—	—
5 529	15	8	1 464	1 472	430	1 902	67 349	25 238	92 587	110	78	861
—	—	1	123	124	42	166	1 116	378	1 494	—	—	—
191 276	246	764	30 937	31 701	52 736	84 437	8 531 893	12 095 775	20 627 668	15 599	8 790	—
—	—	—	5 191	5 191	8 234	13 425	1 558 251	707 900	2 266 151	—	—	—
—	—	—	—	—	—	—	—	—	—	—	—	—
—	—	—	1	1	3	4	5	66	71	—	—	—
—	—	2	9 082	9 084	411	9 495	2 377 151	163 243	2 540 394	—	—	—
3 393	6	2	12 426	12 428	2 205	14 633	3 589 051	98 344	3 687 395	114	101	95
6 988	19	10	7 687	7 697	1 635	9 332	1 500 073	371 324	1 871 397	216	135	1 358
—	—	—	4 852	4 852	368	5 220	937 019	25 561	962 580	—	—	—
2 693	7	1	4 920	4 921	249	5 170	1 338 598	28 730	1 367 328	—	56	263
3 378	5	21	190 192	190 213	7 838	198 051	45 725 642	1 136 148	46 861 790	62	124	9
29 551	11	43	7 765	7 808	5 780	13 588	1 270 284	1 125 090	2 395 374	4 143	1 011	1 097
5 093	2	7	9 519	9 526	1 658	11 184	1 454 142	423 167	1 877 309	1	220	3 664
—	—	—	2 516	2 516	222	2 738	375 482	25 496	400 978	—	—	—
46 174	26	23	12 745	12 768	4 694	17 462	1 504 241	624 664	2 128 905	704	737	961
—	—	—	5 326	5 326	95	5 421	688 319	10 152	698 471	—	—	—
1 090	5	—	3 729	3 729	231	3 960	245 396	38 222	283 618	48	46	1 487
7 403	4	7	16 072	16 079	1 414	17 493	2 949 089	211 697	3 160 786	46	219	175
—	—	—	6 424	6 424	457	6 881	1 512 948	52 943	1 565 891	—	—	—
12 357	4	7	41 153	41 160	30 353	71 513	7 588 434	1 449 639	9 038 073	80	266	588
—	—	—	2 187	2 187	3 831	6 018	496 694	106 542	603 236	—	—	—
6 069	12	2	11 814	11 816	687	12 503	1 771 947	57 388	1 829 335	—	120	3 626
2 680	11	4	9 710	9 714	363	10 077	816 061	32 571	848 632	20	63	2 798
140 378	115	194	53 649	53 843	33 196	87 039	8 330 252	6 102 861	14 433 113	10 235	10 049	2 548
12 705	26	9	75 041	75 050	12 067	87 117	14 084 694	714 901	14 799 595	496	349	3 570
—	—	3	71 045	71 048	4 981	76 029	13 292 303	195 278	13 487 581	—	—	—

Taulu 22. (Jatk.) —

Rata ja liikennepaikka Bana och trafikplats	Henkilöliikenne — Person-									
	Matkojen luku — Antal resor						Henkilökilometriä Antal personkilometer			Makuupaikkalippujen luku Antal sovplatsbiljetter
	Lähteneiden matkustajain För avgångna resande				Saapuneiden matkustajain För anlända resande	Kaikkiaan Inalles	Lähteneiden matkustajain För avgångna resande	Saapuneiden matkustajain För anlända resande	Yhteensä Summa	
	I lk. I kl.	II lk. II kl.	III lk. III kl.	Yhteensä Summa						
Hietanen	—	247	8 389	8 636	8 882	17 518	407 100	388 373	795 473	14
Mäntyharju	—	345	21 477	21 822	23 807	45 629	1 499 412	1 641 328	3 140 740	38
Mynttilä	—	—	662	662	14	676	13 309	1 628	14 937	—
Varpanen	—	—	2 471	2 471	3 923	6 394	62 001	143 689	205 690	—
Voikoski	—	186	16 648	16 834	16 458	33 292	503 243	516 911	1 020 154	9
Mouhu	—	3	4 117	4 120	4 185	8 305	94 908	119 442	214 350	—
Hillosensalmi	—	6	6 972	6 978	6 768	13 746	144 962	154 647	299 609	—
Kirjokivi	—	56	2 499	2 555	2 522	5 077	59 813	61 914	121 727	5
Selänpää	—	159	15 211	15 370	17 013	32 383	583 419	631 849	1 215 268	6
Vuohijärvi	—	—	2 015	2 015	2 908	4 923	35 662	75 845	111 507	—
Voikka	—	—	—	—	5	5	—	644	644	—
Harju	—	213	11 235	11 448	11 428	22 876	393 494	407 307	800 801	9
Kymintehdas	3	519	61 575	62 097	60 643	122 740	1 487 294	1 550 020	3 037 314	140
Myllykoski	1	677	54 864	55 542	57 272	112 814	1 236 440	1 272 375	2 508 815	82
Hamina	3	1 604	42 082	43 689	44 144	87 833	4 219 352	4 456 765	8 676 117	161
Reitkalli	—	1	4 010	4 011	4 017	8 028	51 775	78 942	130 717	—
Metsäkylä	—	123	10 301	10 424	10 595	21 019	240 853	238 279	479 132	—
Liikkala	—	35	10 600	10 635	10 791	21 426	317 651	333 976	651 627	—
Inkeroinen	—	921	58 867	59 788	59 407	119 195	1 755 906	1 648 663	3 404 569	32
Juurikorpi	—	16	7 097	7 113	7 133	14 246	116 361	115 078	231 439	—
Tavastila	—	12	14 372	14 384	14 478	28 862	262 703	252 731	515 434	—
Kymi	—	824	42 861	43 685	42 667	86 352	1 932 304	1 920 035	3 852 339	189
Kyminlinna	—	47	10 628	10 675	10 382	21 057	155 609	361 731	517 340	—
Kotka	4	3 982	73 678	77 664	78 592	156 256	6 282 283	6 423 457	12 705 740	2 252
Hovinsaari	—	—	—	—	—	—	—	—	—	—
Kotkan satama	—	—	—	—	—	—	—	—	—	—
Lohjan selluloosa O./Y. raide	—	—	—	—	—	—	—	—	—	—
Karjalan, Karelska	**13**	**34 857**	**1 498 590**	**1 533 460**	**1 526 690**	**3 060 150**	**72 346 067**	**71 270 769**	**143 616 836**	**10 167**
Nurmes	—	658	31 132	31 790	30 988	62 778	2 247 376	2 124 285	4 371 661	183
Kohtavaara	—	—	4 114	4 114	4 085	8 199	43 368	57 009	100 377	—
Kylänlahti	—	28	8 464	8 492	8 491	16 983	288 815	349 412	638 227	4
Viekki	—	8	4 241	4 249	4 329	8 578	115 597	192 513	308 110	—
Lieksa	—	878	24 747	25 625	25 710	51 335	2 362 961	2 189 742	4 552 703	248
Vuonislahti	—	155	8 151	8 306	8 338	16 644	441 095	494 751	935 846	47
Ukkola	—	46	7 976	8 022	8 238	16 260	282 259	291 767	574 026	9
Uimaharju	—	125	12 822	12 947	12 766	25 713	478 496	436 069	914 565	11
Paukkaja	—	10	4 294	4 304	4 529	8 833	81 112	107 875	188 987	—
Kaltimo	—	219	14 510	14 729	14 456	29 185	689 188	662 828	1 352 016	36
Kontiolahti	—	125	11 430	11 555	12 137	23 692	560 620	676 768	1 237 388	22
Outokumpu	2	171	4 025	4 198	3 991	8 189	315 821	324 902	640 723	79
Sysmäjärvi	—	57	1 516	1 573	1 440	3 013	111 627	91 428	203 055	2
Viinijärvi	—	138	8 835	8 973	9 302	18 275	402 947	447 724	850 671	10
Liperi	—	33	2 765	2 798	2 887	5 685	67 145	125 361	192 506	—
Onttola	—	38	4 531	4 569	4 727	9 296	162 126	162 849	324 975	8
Ylämylly	—	—	2 916	2 916	2 704	5 620	46 829	67 939	114 768	—
Joensuu	2	3 474	79 019	82 495	80 875	163 370	7 886 744	7 327 582	15 214 326	2 580
Niittylahti	—	2	5 578	5 580	5 855	11 435	79 974	132 017	211 991	—
Hammaslahti	—	213	12 723	12 936	13 000	25 936	700 388	645 150	1 345 538	23

Tabell 22. (Forts.)

trafik		Tavaraliikenne — Godstrafik										
		Tavaraa — Gods					Tonnikilometriä Antal tonkilometer					
Matkatavaraa Resgods	Koiria Hundar	Lähetettyä — Avsänt			Saapunutta Anlänt	Kaikkiaan Inalles	Lähetetyn tavaran För avsänt gods	Saapuneen tavaran För anlänt gods	Yhteensä Summa	Kiitotavaraa Expressgods	Paketteja Paket	Myytyjen maitolippujen luku Antal försålda mjölkbiljetter
		Pikatavaraa Ilgods	Rahtitavaraa Fraktgods	Yhteensä Summa								
kg	kpl. st.	Tonnia — Ton								kg	kpl. st.	
9 466	13	7	11 050	11 057	1 060	12 117	1 862 975	166 430	2 029 405	17	194	294
24 994	38	74	25 181	25 255	4 524	29 779	3 418 857	701 965	4 120 822	260	771	44
—	—	3	6 078	6 081	148	6 229	586 790	5 064	591 854	—	—	—
—	—	5	4 847	4 852	196	5 048	706 858	12 962	719 820	—	—	—
5 616	37	41	23 703	23 744	3 701	27 445	2 353 154	510 293	2 863 447	238	156	863
—	—	1	4 808	4 809	123	4 932	462 520	6 796	469 316	—	—	—
—	—	8	16 050	16 058	1 423	17 481	1 380 719	47 519	1 428 238	—	—	—
1 478	5	—	8 560	8 560	190	8 750	546 862	26 921	573 783	20	26	—
16 759	25	11	22 120	22 131	1 414	23 545	2 097 514	164 837	2 262 351	135	229	5 427
—	—	2	5 089	5 091	46	5 137	538 055	4 860	542 915	—	—	—
—	—	39	107 186	107 225	169 896	277 121	12 023 235	31 001 733	43 024 968	39	423	—
9 556	38	9	3 588	3 597	2 476	6 073	195 325	104 978	300 303	489	158	—
20 614	42	58	76 975	77 033	199 927	276 960	8 554 242	26 163 628	34 717 870	1 115	1 431	—
16 288	22	31	72 968	72 999	58 135	131 134	5 438 436	8 013 341	13 451 777	308	272	2 751
62 144	46	97	7 413	7 510	50 252	57 762	1 109 389	11 072 491	12 181 880	7 653	2 240	2 042
—	—	—	686	686	266	952	16 931	12 865	29 796	—	—	—
3 467	7	1	5 272	5 273	875	6 148	218 832	38 294	257 126	28	47	—
7 821	6	13	2 819	2 832	1 007	3 839	92 737	87 582	180 319	393	91	—
34 811	51	169	42 676	42 845	40 413	83 258	3 704 665	5 728 162	9 432 827	1 083	648	2
698	4	2	14 131	14 133	1 221	15 354	546 548	71 200	617 748	31	33	—
3 137	3	1	438	439	698	1 137	11 122	63 561	74 683	—	125	—
20 249	23	21	2 116	2 137	4 865	7 002	151 046	667 075	818 121	1 213	542	—
—	—	3	59	62	1 173	1 235	8 145	149 743	157 888	—	—	—
115 961	136	712	279 422	280 134	824 644	1 104 778	37 292 830	159 827 288	197 120 118	37 114	4 795	—
—	—	1	11 246	11 247	45 758	57 005	2 971 592	11 180 872	14 152 464	—	—	—
—	—	—	27 752	27 752	57 592	85 344	80 363	8 768 171	8 848 534	—	—	—
—	—	—	781	781	11 834	12 615	3 905	58 495	62 400	—	—	—
998 828	**2 023**	**2 858**	**1 784 454**	**1 787 312**	**1 302 848**	**3 090 160**	**370 842 034**	**221 283 457**	**592 125 491**	**45 593**	**27 549**	**126 322**
27 766	20	30	7 219	7 249	17 522	24 771	2 810 891	2 352 951	5 163 842	212	626	3 327
—	—	—	730	730	93	823	24 605	924	25 529	—	—	—
2 213	8	1	1 549	1 550	800	2 350	557 631	69 553	627 184	12	72	1 923
—	—	—	397	397	216	613	124 588	29 714	154 302	—	—	—
39 117	74	42	101 956	101 998	13 528	115 526	34 335 006	4 541 141	38 876 147	555	699	234
4 194	13	8	2 763	2 771	29 797	32 568	582 967	744 828	1 327 795	—	72	557
2 489	10	1	23 692	23 693	2 088	25 781	9 107 084	126 138	9 233 222	—	84	577
5 915	16	4	47 464	47 468	1 382	48 850	17 780 975	295 333	18 076 308	95	51	—
—	—	—	29 894	29 894	371	30 265	11 504 538	67 842	11 572 380	—	—	—
9 772	10	10	17 796	17 806	2 338	20 144	6 525 610	531 988	7 057 598	25	233	49
6 699	8	15	2 050	2 065	858	2 923	481 336	117 966	599 302	—	97	1 194
4 274	7	2	65 370	65 372	30 011	95 383	25 820 503	2 063 512	27 884 015	180	113	—
2 141	2	—	3 990	3 990	65	4 055	1 527 311	7 721	1 535 032	—	21	—
3 370	5	19	3 913	3 932	1 551	5 483	453 085	399 763	852 848	92	179	743
—	—	5	3 072	3 077	292	3 369	249 400	90 399	339 799	—	—	—
1 530	—	1	3 840	3 841	1 513	5 354	334 288	156 894	491 182	22	70	118
—	—	—	3 063	3 063	91	3 154	237 352	7 210	244 562	—	—	—
124 778	132	308	42 156	42 464	18 772	61 236	4 566 981	5 752 887	10 319 868	5 892	3 530	37
—	—	—	115	115	166	281	1 811	10 727	12 538	—	—	—
9 718	10	44	1 443	1 487	1 356	2 843	157 804	255 273	413 077	29	146	—

Taulu 22. (Jatk.) —

Rata ja liikennepaikka Bana och trafikplats	Henkilöliikenne — Person-									
	Matkojen luku — Antal resor						Henkilökilometriä Antal personkilometer			Makuupaikkalippujen luku Antal sovplatsbiljetter
	Lähteneiden matkustajain För avgångna resande				Saapuneiden matkustajain För anlända resande	Kaikkiaan Inalles	Lähteneiden matkustajain För avgångna resande	Saapuneiden matkustajain För anlända resande	Yhteensä Summa	
	I lk. I kl.	II lk. II kl.	III lk. III kl.	Yhteensä Summa						
Tikkala	—	28	4 181	4 209	4 340	8 549	201 180	195 355	396 535	1
Tohmajärvi	—	187	12 504	12 691	12 840	25 531	776 641	815 397	1 592 038	53
Onkamo	—	—	2 970	2 970	3 076	6 046	79 269	134 767	214 036	—
Värtsilä	—	617	22 292	22 909	22 375	45 284	1 855 110	1 746 572	3 601 682	154
Kaurila	—	5	3 130	3 135	3 398	6 533	86 294	178 957	265 251	—
Rautakoski II	—	—	—	—	—	—	—	—	—	—
Naistenjärvi	—	64	6 929	6 993	6 462	13 455	321 263	336 866	658 129	7
Suojoki	—	97	5 441	5 538	6 133	11 671	212 300	221 210	433 510	5
Kaipaa	—	108	7 930	8 038	5 663	13 701	296 418	226 849	523 267	4
Suojärvi	—	1 213	25 394	26 607	27 598	54 205	2 124 521	2 198 690	4 323 211	199
Wiborg Wood	—	—	—	—	—	—	—	—	—	—
Papero	—	65	5 550	5 615	6 663	12 278	140 821	163 165	303 986	1
Piitsjoki	—	1	151	152	1 158	1 310	2 259	21 392	23 651	—
Näätäoja	—	42	4 126	4 168	4 161	8 329	151 178	170 485	321 663	—
Loimola	—	244	12 516	12 760	13 150	25 910	634 682	651 658	1 286 340	18
Kollasjoki	—	—	141	141	690	831	2 246	12 484	14 730	—
Kaartojoki	—	—	76	76	688	764	1 218	11 180	12 398	—
Roikonkoski	—	20	6 245	6 265	6 268	12 533	183 293	182 162	365 455	—
Leppäsyrjä	—	106	7 519	7 625	7 601	15 226	295 731	310 299	606 030	3
Vaaherjoki	—	21	2 061	2 082	2 188	4 270	45 816	63 335	109 151	—
Suistamo	1	169	6 291	6 461	6 572	13 033	353 254	384 672	737 926	10
Alattu	—	161	5 786	5 947	5 728	11 675	436 021	420 595	856 616	3
Pitkäranta [1]	—	42	4 596	4 638	4 445	9 083	320 101	389 572	709 673	15
Leppäsilta [1]	—	8	2 676	2 684	3 235	5 919	86 782	121 310	208 092	—
Läskelä	—	165	11 073	11 238	12 207	23 445	673 571	715 043	1 388 614	51
Harlu	—	89	9 580	9 669	9 403	19 072	380 233	369 493	749 726	31
Jänisjärvi	—	78	11 126	11 204	10 459	21 663	423 407	424 937	848 344	8
Hämekoski	—	16	4 747	4 763	4 464	9 227	74 384	169 906	244 290	—
Matkaselkä	—	575	25 972	26 547	26 240	52 787	1 588 053	1 485 355	3 073 408	62
Alalampi	—	25	4 138	4 163	4 483	8 646	101 291	158 548	259 839	—
Ruskeala	—	—	—	—	—	—	—	—	—	—
Kaalamo	—	117	11 468	11 585	11 698	23 283	607 917	624 154	1 232 071	17
Rytty	—	23	12 011	12 034	12 139	24 173	317 742	312 150	629 892	3
Helylä	—	114	14 885	14 999	14 744	29 743	392 248	375 271	767 519	14
Sortavala	2	5 772	105 222	110 996	108 303	219 299	9 124 722	8 931 397	18 056 119	4 274
Sortavalan satama	—	—	—	—	4	4	—	1 164	1 164	—
Tuokslahti	—	146	15 600	15 746	17 483	33 229	267 621	263 413	531 034	3
Kuokkaniemi	—	56	18 403	18 459	18 465	36 924	462 786	456 495	919 281	4
Niva	—	103	14 647	14 750	14 452	29 202	614 139	564 845	1 178 984	17
Lahdenpohja	—	459	11 584	12 043	11 448	23 491	790 788	844 539	1 635 327	52
Jaakkima	—	712	21 533	22 245	22 697	44 942	1 303 405	1 255 342	2 558 747	40
Kummanjoki	—	1	3 422	3 423	3 502	6 925	69 038	110 589	179 627	—
Ihala	—	31	9 610	9 641	9 884	19 525	331 616	314 854	646 470	2
Akkaharju	—	8	5 548	5 556	5 685	11 241	130 367	127 566	257 933	2
Elisenvaara	—	870	35 940	36 810	33 285	70 095	1 953 004	1 627 008	3 580 012	95
Alho	—	143	12 315	12 458	12 659	25 117	401 277	377 922	779 199	—
Rautu	—	298	9 693	9 991	9 612	19 603	867 324	866 445	1 733 769	18
Petäjärvi	—	34	3 188	3 222	3 250	6 472	151 186	160 287	311 473	5
Kiviniemi	—	413	13 696	14 109	14 882	28 991	1 227 451	1 484 007	2 711 458	9
Sakkola	—	149	5 542	5 691	5 222	10 913	335 010	280 556	615 566	4
Pyhäjärvi	—	326	13 850	14 176	13 716	27 892	686 246	704 163	1 390 409	41
Myllypelto	—	42	12 755	12 797	12 425	25 222	264 414	284 829	549 243	—
Näpinlahti	—	4	5 226	5 230	5 131	10 361	64 626	82 863	147 489	—

[1]) Avattu liikenteelle 1. 9. — Öppnad för trafik 1. 9.

Tabell 22. (Forts.)

trafik — Tavaraliikenne — Godstrafik

Matkatavaraa Resgods	Koiria Hundar	Tavaraa — Gods: Lähetettyä — Avsänt: Pikatavaraa Ilgods	Rahtitavaraa Fraktgods	Yhteensä Summa	Saapunutta Anlänt	Kaikkiaan Inalles	Tonnikilometriä Antal tonkilometer: Lähetetyn tavaran För avsänt gods	Saapuneen tavaran För anlänt gods	Yhteensä Summa	Kiitotavaraa Expressgods	Paketteja Paket	Myytyjen maitolippujen luku Antal försålda mjölkbiljetter
kg	kpl. st.	Tonnia — Ton								kg	kpl. st.	
3 042	11	19	4 250	4 269	255	4 524	646 859	33 556	680 415	20	46	—
11 322	30	19	22 460	22 479	12 934	35 413	4 551 358	1 065 774	5 617 132	—	225	433
—	—	—	7 686	7 686	111	7 797	1 971 106	3 992	1 975 098	—	—	—
28 223	41	73	27 680	27 753	51 900	79 653	7 183 648	10 426 240	17 609 888	933	599	2 344
—	—	—	3 571	3 571	165	3 736	555 243	22 976	578 219	—	—	—
—	—	38	17 863	17 901	14 224	32 125	5 595 736	3 184 962	8 780 698	—	—	—
4 734	8	3	66 462	66 465	1 289	67 754	13 202 907	258 250	13 461 157	—	36	—
4 770	4	1	7 261	7 262	651	7 913	1 656 474	156 005	1 812 479	—	29	578
2 429	11	5	80 984	80 989	24 985	105 974	26 593 865	897 992	27 491 857	80	63	—
29 406	44	28	68 598	68 626	70 049	138 675	19 569 128	4 005 393	23 574 521	114	589	443
—	—	—	14 968	14 968	4 354	19 322	6 166 566	111 362	6 277 928	—	—	—
1 394	8	1	29 587	29 588	495	30 083	6 573 750	78 986	6 652 736	10	23	—
—	—	—	13 132	13 132	64	13 196	1 535 195	274	1 535 469	—	—	—
982	3	1	14 619	14 620	635	15 255	1 291 587	88 789	1 380 376	55	11	—
11 515	47	2	60 981	60 983	2 447	63 430	7 628 672	424 134	8 052 806	—	130	—
—	—	—	20 627	20 627	4	20 631	666 998	40	667 038	—	—	—
—	—	—	6 196	6 196	27	6 223	1 320 743	135	1 320 878	—	—	—
3 289	15	1	20 220	20 221	451	20 672	2 077 237	79 386	2 156 623	—	19	—
4 026	9	3	13 040	13 043	683	13 726	2 170 477	102 976	2 273 453	48	62	9 642
—	—	—	9 761	9 761	136	9 897	1 538 645	26 234	1 564 879	—	—	—
5 940	7	11	2 081	2 092	790	2 882	254 100	144 610	398 710	—	70	3 777
8 413	16	8	1 867	1 875	1 846	3 721	255 521	473 504	729 025	—	110	14 457
5 189	9	14	15 878	15 892	29 287	45 179	5 438 743	4 225 659	9 664 402	61	86	—
1 127	—	1	1 309	1 310	250	1 560	256 016	71 613	327 629	—	31	339
11 812	21	15	34 192	34 207	40 435	74 642	12 124 859	3 668 547	15 793 406	73	199	1 221
3 632	16	1	32 889	32 890	37 537	70 427	7 324 678	3 912 725	11 237 403	—	276	137
4 389	11	8	12 908	12 916	10 728	23 644	1 904 635	1 656 200	3 560 835	—	221	6
—	—	2	5 970	5 972	7 215	13 187	1 263 224	885 316	2 148 540	—	—	—
19 254	35	34	94 210	94 244	12 573	106 817	18 571 313	2 596 568	21 167 881	1 052	382	17 472
—	—	4	2 040	2 044	155	2 199	165 820	24 248	190 068	—	—	—
—	—	—	85 507	85 507	—	85 507	17 366 008	—	17 366 008	—	—	—
10 898	14	27	12 803	12 830	1 662	14 492	1 046 118	388 853	1 434 971	—	2 396	1 931
3 266	26	2	6 403	6 405	576	6 981	710 938	81 907	792 845	—	118	187
4 537	24	35	9 052	9 087	6 062	15 149	1 534 052	396 545	1 930 597	1 347	224	—
123 056	175	343	5 517	5 860	22 366	28 226	936 439	4 296 098	5 232 537	7 502	4 119	704
—	—	79	4 252	4 331	14 623	18 954	989 718	2 039 760	3 029 478	—	29	—
2 088	17	8	10 048	10 056	3 250	13 306	1 565 434	376 598	1 942 032	58	82	1 261
3 079	17	10	6 832	6 842	550	7 392	743 345	76 666	820 011	20	75	398
8 113	21	22	4 706	4 728	1 402	6 130	902 919	249 473	1 152 392	9 795	158	—
15 241	20	118	17 173	17 291	11 251	28 542	3 816 304	1 572 728	5 389 032	242	525	—
18 633	24	5	7 793	7 798	17 461	25 259	1 125 907	3 813 268	4 939 175	337	87	—
—	—	1	4 224	4 225	89	4 314	572 660	10 305	582 965	—	—	—
5 406	22	10	10 340	10 350	791	11 141	1 035 829	140 979	1 176 808	50	107	619
1 272	16	7	3 854	3 861	171	4 032	294 690	33 896	328 586	—	56	—
31 113	21	90	6 049	6 139	4 320	10 459	572 733	430 231	1 002 964	747	403	583
6 915	18	9	3 972	3 981	858	4 839	351 329	110 363	461 692	—	135	—
10 711	13	230	18 386	18 616	2 362	20 978	2 760 799	709 824	3 470 623	245	281	—
2 639	9	18	2 274	2 292	265	2 557	482 397	49 374	531 771	20	111	—
14 238	16	79	4 371	4 450	9 449	13 899	1 260 437	690 159	1 950 596	170	480	—
5 860	3	22	4 710	4 732	1 382	6 114	801 597	264 973	1 066 570	204	172	—
9 951	10	93	7 802	7 895	1 826	9 721	804 796	409 542	1 214 338	1 855	375	341
2 932	5	16	12 184	12 200	806	13 006	2 796 393	168 375	2 964 768	238	43	—
—	—	—	1 669	1 669	59	1 728	119 994	13 387	133 381	—	—	—

Taulu 22. (Jatk.) —

Rata ja liikennepaikka Bana och trafikplats	Henkilöliikenne — Person-									
	Matkojen luku — Antal resor						Henkilökilometriä Antal personkilometer			Makuupaikkalippujen luku Antal sovplatsbiljetter
	Lähteneiden matkustajain För avgångna resande				Saapuneiden matkustajain För anlända resande	Kaikkiaan Inalles	Lähteneiden matkustajain För avgångna resande	Saapuneiden matkustajain För anlända resande	Yhteensä Summa	
	I lk. I kl.	II lk. II kl.	III lk. III kl.	Yhteensä Summa						
Käkisalmi	1	2 400	63 472	65 873	65 317	131 190	4 257 411	4 305 771	8 563 182	245
Kaarlahti	—	167	19 025	19 192	20 980	40 172	480 291	522 216	1 002 507	2
Kapeasalmi	—	5	5 033	5 038	5 124	10 162	50 283	54 241	104 524	—
Hiitola	1	1 025	50 914	51 940	50 494	102 434	2 382 954	2 222 162	4 605 116	60
Kopsala	—	1	5 735	5 736	5 406	11 142	112 328	134 501	246 829	—
Ojajärvi	—	46	15 124	15 170	15 529	30 699	538 602	533 882	1 072 484	3
Pukinniemi	—	—	4 479	4 479	4 400	8 879	77 524	92 963	170 487	—
Inkilä	—	83	16 454	16 537	16 336	32 873	605 870	588 806	1 194 676	2
Hakolahti	—	1	1 990	1 991	1 741	3 732	35 404	38 221	73 625	—
Sairala	1	827	24 640	25 468	25 155	50 623	1 482 135	1 502 112	2 984 247	93
Koljola	—	53	13 850	13 903	14 089	27 992	352 026	353 881	705 907	6
Vuoksenniska	—	758	25 400	26 158	25 973	52 131	1 100 667	1 240 917	2 341 584	136
Imatra	—	2 578	94 204	96 782	96 480	193 262	3 252 239	3 203 997	6 456 236	370
Enso	3	1 850	85 703	87 556	88 422	175 978	2 421 239	2 500 628	4 921 867	612
Jääski	—	646	33 746	34 392	35 440	69 832	901 426	922 932	1 824 358	47
Kivioja	—	7	1 923	1 930	5 053	6 983	27 291	83 735	111 026	—
Antrea	—	1 386	68 858	70 244	66 963	137 207	2 503 457	2 306 447	4 809 904	87
Kalalampi	—	11	10 482	10 493	10 253	20 746	216 710	245 407	462 117	—
Vuoksen satama	—	—	—	—	—	—	—	—	—	—
Hannila	—	420	22 128	22 548	21 850	44 398	613 001	603 574	1 216 575	5
Rahikkala	—	8	5 001	5 009	4 988	9 997	100 530	115 790	216 320	—
Kavantsaari	—	150	17 991	18 141	17 781	35 922	463 769	453 581	917 350	3
Karisalmi	—	1 192	62 034	63 226	63 209	126 435	1 098 500	1 097 332	2 195 832	2
Salojärvi	—	594	5 239	5 833	6 044	11 877	99 240	103 305	202 545	—
Tali	—	993	76 907	77 900	79 890	157 790	940 183	956 910	1 897 093	3
Tammisuo	—	64	33 042	33 106	34 727	67 833	338 011	344 272	682 283	4
Kärstilä	—	34	13 706	13 740	13 972	27 712	98 170	111 645	209 815	—
Porin, Pori	**162**	**8 226**	**405 640**	**414 028**	**415 376**	**829 404**	**17 655 162**	**17 432 910**	**35 088 072**	**4 096**
Mäntyluoto	—	640	11 465	12 105	13 511	25 616	400 783	480 257	881 040	25
Pihlava	—	19	7 013	7 032	7 997	15 029	149 346	176 954	326 300	11
Pori	161	4 010	86 568	90 739	91 295	182 034	6 540 685	6 714 574	13 255 259	3 404
Ulvila	—	101	24 848	24 949	23 401	48 350	389 322	354 120	743 442	33
Haistila	—	39	5 846	5 885	5 251	11 136	165 375	142 217	307 592	5
Nakkila	—	145	16 049	16 194	16 164	32 358	495 936	465 230	961 166	56
Harjavalta	—	199	7 303	7 502	7 434	14 936	451 270	443 179	894 449	50
Peipohja	1	399	8 230	8 630	7 355	15 985	837 128	640 885	1 478 013	98
Kokemäki	—	189	17 022	17 211	17 777	34 988	753 431	767 663	1 521 094	96
Kyttälä	—	1	2 802	2 803	2 544	5 347	45 518	41 639	87 157	—
Kauvatsa	—	75	10 853	10 928	10 838	21 766	398 180	383 919	782 099	17
Äetsä	—	197	11 759	11 956	10 998	22 954	639 208	479 685	1 118 893	27
Kiikka	—	52	15 124	15 176	14 857	30 033	459 722	454 135	913 857	15
Tyrvää	—	583	49 720	50 303	50 628	100 931	2 139 666	2 066 019	4 205 685	115
Karkku	—	415	31 317	31 732	33 354	65 086	1 105 265	1 139 971	2 245 236	53
Heinoo	—	2	6 874	6 876	6 897	13 773	125 263	158 950	284 213	—
Nohkua	—	—	2 292	2 292	4 770	7 062	49 882	121 771	171 653	—
Siuro	—	665	39 577	40 242	41 474	81 716	1 072 697	1 116 224	2 188 921	27
Suoniemi	—	57	4 937	4 994	5 128	10 122	121 563	159 637	281 200	—
Kulovesi	—	261	4 069	4 330	4 411	8 741	92 087	143 882	235 969	—
Nokia	—	446	52 875	53 321	52 998	106 319	1 350 116	1 304 156	2 654 272	50
Kaisko	—	—	5 189	5 189	5 951	11 140	77 598	89 916	167 514	—
Lielahti	—	51	7 269	7 320	7 500	14 820	261 514	262 083	523 597	14
Epilä	—	—	49	49	191	240	2 370	4 504	6 874	—

Tabell 22. (Forts.)

trafik		Tavaraliikenne — Godstrafik										
		Tavaraa — Gods					Tonnikilometriä Antal tonkilometer					
		Lähetettyä — Avsänt										
Matkatavaraa Resgods	Koiria Hundar	Pikatavaraa Ilgods	Rahtitavaraa Fraktgods	Yhteensä Summa	Saapunutta Anländt	Kaikkiaan Inalles	Lähetetyn tavaran För avsänt gods	Saapuneen tavaran För anländt gods	Yhteensä Summa	Kiitotavaraa Expressgods	Paketteja Paket	Myytyjen maitolippujen luku Antal försålda mjölkbiljetter
kg	kpl. st.	Tonnia — Ton								kg	kpl. st.	
78 333	144	145	114 497	114 642	256 884	371 526	23 497 171	58 659 933	82 157 104	3 519	1 884	123
7 888	22	14	1 803	1 817	2 039	3 856	228 321	287 804	516 125	90	94	1 346
—	—	—	812	812	42	854	95 304	940	96 244	—	—	—
36 602	107	165	11 198	11 363	4 559	15 922	1 024 905	694 270	1 719 175	1 587	808	2 448
—	—	8	1 079	1 087	75	1 162	120 924	8 192	129 116	—	—	—
8 586	28	110	10 258	10 368	671	11 039	1 121 283	108 339	1 229 622	20	118	—
—	—	24	4 083	4 107	37	4 144	522 358	8 204	530 562	—	—	—
9 506	35	24	16 981	17 005	5 098	22 103	1 404 043	362 781	1 766 824	20	218	—
—	—	—	3 100	3 100	18	3 118	256 638	550	257 188	—	—	—
21 705	86	78	25 202	25 280	6 833	32 113	2 908 817	732 961	3 641 778	422	704	416
4 029	38	15	8 551	8 566	757	9 323	615 614	139 795	755 409	40	95	314
14 524	25	35	208 084	208 119	63 037	271 156	23 526 546	13 827 864	37 354 410	522	373	894
31 576	51	38	3 485	3 523	10 168	13 691	541 935	1 549 397	2 091 332	2 347	973	2 061
25 896	47	115	212 841	212 956	380 911	593 867	36 257 778	70 903 662	107 161 440	2 892	1 149	418
15 627	16	12	16 887	16 899	15 365	32 264	4 604 517	2 699 329	7 303 846	160	326	11 225
—	—	—	—	—	—	—	—	—	—	—	—	—
22 537	61	77	17 315	17 392	3 839	21 231	2 029 139	456 571	2 485 710	932	1 010	9 790
—	—	6	4 226	4 232	286	4 518	320 661	83 828	404 489	—	—	—
—	—	—	9 153	9 153	—	9 153	1 268 996	—	1 268 996	—	—	—
6 839	17	19	10 627	10 646	3 012	13 658	601 470	213 146	814 616	—	74	15 397
—	—	2	5 193	5 195	914	6 109	336 427	34 669	371 096	—	—	—
7 605	33	17	7 574	7 591	827	8 418	392 490	116 345	508 835	47	118	4 408
8 461	110	8	4 121	4 129	737	4 866	530 978	97 991	628 969	11	43	6 682
—	—	—	—	—	—	—	—	—	—	—	—	—
7 738	45	6	4 387	4 393	4 750	9 143	316 185	479 349	795 534	—	71	4 857
2 564	26	24	15 445	15 469	20 127	35 596	2 391 369	1 871 453	4 262 822	594	315	311
—	—	—	—	—	—	—	—	—	—	—	—	—
297 684	**218**	**1 491**	**349 487**	**350 978**	**347 136**	**698 114**	**38 563 233**	**37 733 216**	**76 296 449**	**39 755**	**41 217**	**3 291**
36 669	5	10	55 504	55 514	83 597	139 111	4 406 417	10 473 651	14 880 068	557	127	—
2 559	7	10	19 415	19 425	1 187	20 612	487 390	76 757	564 147	371	112	93
97 652	64	789	67 437	68 226	96 572	164 798	10 884 444	10 811 858	21 696 302	12 863	16 170	—
3 623	3	15	3 241	3 256	5 835	9 091	420 051	430 840	850 891	2 222	3 025	—
1 550	4	8	1 685	1 693	1 520	3 213	104 278	77 095	181 373	77	61	—
5 063	5	57	3 841	3 898	5 275	9 173	655 462	604 215	1 259 677	353	193	—
7 615	7	45	9 086	9 131	1 443	10 574	441 715	153 985	595 700	97	210	37
8 875	7	47	1 544	1 591	1 128	2 719	295 151	152 674	447 825	152	199	—
14 795	4	83	5 125	5 208	2 806	8 014	516 672	332 022	848 694	500	807	—
1 066	—	2	5 973	5 975	71	6 046	90 539	8 087	98 626	—	19	—
11 578	13	13	12 693	12 706	2 573	15 279	1 000 532	146 208	1 146 740	318	223	—
11 541	4	50	5 365	5 415	3 120	8 535	1 163 412	477 675	1 641 087	282	607	—
10 158	1	36	4 275	4 311	786	5 097	314 533	112 008	426 541	740	193	15
41 092	36	145	11 469	11 614	4 346	15 960	1 158 491	660 853	1 819 344	10 274	1 168	341
16 444	18	31	3 658	3 689	2 552	6 241	294 993	312 634	607 627	265	481	214
—	—	1	1 618	1 619	215	1 834	81 933	18 163	100 096	—	—	—
—	—	1	433	434	82	516	16 909	3 314	20 223	—	—	—
12 480	24	15	52 733	52 748	19 349	72 097	4 912 685	1 188 460	6 101 145	198	192	854
—	—	—	1 481	1 481	105	1 586	85 243	4 883	90 126	—	—	—
—	—	—	503	503	25	528	9 242	1 116	10 358	—	—	—
10 631	13	72	41 122	41 194	45 997	87 191	4 366 104	3 809 775	8 175 879	7 712	11 617	1 737
—	—	—	—	—	40	40	—	596	596	—	—	—
4 293	3	63	45 321	45 384	68 979	114 363	7 050 364	7 904 419	14 954 783	2 774	5 813	—
—	—	—	2 725	2 725	3 419	6 144	172 055	563 149	735 204	—	—	—

Taulu 22. (Jatk.) —

Rata ja liikennepaikka Bana och trafikplats	Henkilöliikenne — Person-									
	Matkojen luku — Antal resor						Henkilökilometriä Antal personkilometer			Makuupaikkalippujen luku Antal sovplatsbiljetter
	Lähteneiden matkustajain För avgångna resande				Saapuneiden matkustajain För anlända resande	Kaikkiaan Inalles	Lähteneiden matkustajain För avgångna resande	Saapuneiden matkustajain För anlända resande	Yhteensä Summa	
	I lk. I kl.	II lk. II kl.	III lk. III kl.	Yhteensä Summa						
Haapamäen—Elisenvaaran, Haapamäki—Elisenvaara	**28**	**15 930**	**555 854**	**571 812**	**570 725**	**1 142 537**	**34 014 963**	**34 140 708**	**68 155 671**	**10 730**
Sorjo	—	9	5 010	5 019	5 046	10 065	118 791	127 059	245 850	2
Syväoro	—	113	8 471	8 584	8 603	17 187	480 140	482 885	963 025	8
Parikkala	—	338	17 536	17 874	19 735	37 609	687 870	763 502	1 451 372	26
Särkisalmi	—	49	8 791	8 840	8 507	17 347	407 883	472 604	880 487	3
Putikko	—	190	12 667	12 857	11 189	24 046	623 181	391 926	1 015 107	1
Punkasalmi	—	209	10 777	10 986	10 821	21 807	742 958	525 678	1 268 636	37
Punkaharju	1	786	7 096	7 883	7 607	15 490	648 243	617 238	1 265 481	146
Kulennoinen	—	39	8 524	8 563	8 661	17 224	353 739	382 784	736 523	13
Savonlinna	—	2 466	62 912	65 378	65 500	130 878	5 555 328	5 730 152	11 285 480	757
Silvola	—	—	7 489	7 489	7 612	15 101	104 280	167 230	271 510	—
Pääskylahti	—	—	4 082	4 082	4 813	8 895	81 434	423 771	505 205	—
Kallislahti	—	79	13 405	13 484	14 328	27 812	380 597	491 505	872 102	10
Parkumäki	—	22	5 474	5 496	3 762	9 258	106 589	142 544	249 133	—
Rantasalmi	—	219	12 509	12 728	12 624	25 352	840 260	887 016	1 727 276	52
Joroinen	—	256	14 152	14 408	14 171	28 579	744 676	749 856	1 494 532	71
Kerisalo	—	1	3 383	3 384	2 963	6 347	79 040	116 066	195 106	—
Varkaus	25	1 991	17 885	19 901	20 187	40 088	2 618 264	2 709 060	5 327 324	706
Huutokoski	—	350	24 183	24 533	24 096	48 629	824 254	712 263	1 536 517	46
Kolma	—	4	3 076	3 080	3 324	6 404	36 832	55 796	92 628	—
Maavesi	—	2	6 584	6 586	6 769	13 355	128 076	205 537	333 613	—
Siikamäki	—	2	5 407	5 409	5 378	10 787	93 488	154 737	248 225	—
Venetmäki	—	16	12 730	12 746	11 056	23 802	293 605	344 879	638 484	1
Paltanen	—	2	5 802	5 804	4 859	10 663	104 193	142 119	246 312	—
Hankasalmi	—	214	14 508	14 722	14 773	29 495	812 518	838 562	1 651 080	37
Sauvamäki	—	2	3 037	3 039	3 049	6 088	74 845	106 700	181 545	—
Lievestuore	—	240	27 121	27 361	27 442	54 803	874 454	936 746	1 811 200	42
Niemisjärvi	—	1	7 720	7 721	7 784	15 505	188 946	253 909	442 855	—
Metsolahti	—	—	6 112	6 112	6 131	12 243	101 501	142 273	243 774	—
Vaajakoski	—	126	28 082	28 208	25 600	53 808	665 508	621 137	1 286 645	87
Leppälahti	—	42	6 721	6 763	7 127	13 890	79 175	110 128	189 303	—
Suolahti	1	952	16 886	17 839	17 890	35 729	1 786 981	1 921 600	3 708 581	376
Kuusa	—	57	6 954	7 011	7 680	14 691	242 385	255 928	498 313	20
Laukaa	—	222	13 254	13 476	12 878	26 354	463 808	447 539	911 347	6
Leppävesi	—	374	20 030	20 404	19 340	39 744	510 458	608 626	1 119 084	10
Vihtavuori	—	254	9 659	9 913	10 188	20 101	142 578	339 310	481 888	—
Jyväskylä	1	5 799	119 088	124 888	128 076	252 964	10 495 544	10 246 021	20 741 565	8 073
Lohikoski	—	—	—	—	—	—	—	—	—	—
Vesanka	—	39	16 827	16 866	16 831	33 697	348 926	355 799	704 725	10
Kuohu	—	3	8 618	8 621	8 602	17 223	158 082	193 936	352 018	—
Kintaus	—	52	8 291	8 343	8 106	16 449	291 542	271 444	562 986	4
Koskensaari	—	17	1 526	1 543	1 494	3 037	21 502	30 536	52 038	—
Petäjävesi	—	230	16 382	16 612	17 127	33 739	710 731	768 471	1 479 202	36
Huttula	—	1	3 665	3 666	3 778	7 444	76 261	99 019	175 280	—
Asunta	—	40	4 568	4 608	4 496	9 104	159 657	148 316	307 973	6
Keuruu	—	475	27 215	27 690	28 355	56 045	1 332 662	1 332 112	2 664 774	144
Kaleton	—	—	2 383	2 383	2 487	4 870	48 193	82 045	130 238	—
Helsingin—Turun, Helsingfors—Åbo	—	**68 786**	**1 388 037**	**1 456 823**	**1 466 472**	**2 923 295**	**30 329 539**	**30 123 320**	**60 452 859**	**184**
Turku-Itäinen, Åbo-Östra	—	429	64 796	65 225	60 016	125 241	1 547 536	931 439	2 478 975	10
Lauste	—	—	4 163	4 163	5 618	9 781	24 556	32 447	57 003	—
Littoinen	—	1 877	51 418	53 295	52 887	106 182	534 492	525 204	1 059 696	1

abell 22. (Forts.)

afik		Tavaraliikenne — Godstrafik										
		Tavaraa — Gods					Tonnikilometriä Antal tonkilometer			Kiitotavaraa Expressgods	Paketteja Paket	Myytyjen maitolippujen luku Antal försålda mjölkbiljetter
Matkatavaraa Resgods	Koiria Hundar	Lähetettyä — Avsänt			Saapunutta Anlänt	Kaikkiaan Inalles	Lähetetyn tavaran För avsänt gods	Saapuneen tavaran För anlänt gods	Yhteensä Summa			
		Pikatavaraa Ilgods	Rahtitavaraa Fraktgods	Yhteensä Summa								
kg	kpl. st.	Tonnia — Ton								kg	kpl. st.	
501 890	**507**	**1 405**	**533 758**	**535 163**	**320 506**	**855 669**	**124 011 465**	**62 354 862**	**186 366 327**	**46 565**	**22 537**	**71 636**
1 501	7	1	5 344	5 345	157	5 502	435 369	17 738	453 107	15	49	—
6 999	15	27	11 626	11 653	3 691	15 344	2 759 984	888 287	3 648 271	133	188	1 144
9 843	10	34	1 226	1 260	1 389	2 649	206 156	231 956	438 112	151	450	—
6 631	17	21	11 131	11 152	9 505	20 657	1 959 749	2 078 884	4 038 633	75	283	17
5 840	15	12	9 981	9 993	1 007	11 000	1 448 124	177 959	1 626 083	810	95	1 569
7 978	10	48	655	703	1 905	2 608	146 670	261 199	407 869	14 069	166	—
9 049	5	47	177	224	252	476	27 942	22 570	50 512	34	115	1
5 388	10	12	1 086	1 098	1 176	2 274	97 596	165 949	263 545	1	99	343
80 149	77	147	32 260	32 407	15 579	47 986	6 006 815	3 120 352	9 127 167	3 299	2 712	496
—	—	—	1 239	1 239	378	1 617	90 267	29 598	119 865	—	—	—
—	—	43	21 484	21 527	1 960	23 487	4 519 219	305 464	4 824 683	—	—	—
3 669	4	9	4 218	4 227	1 553	5 780	776 403	209 762	986 165	76	183	3 062
—	—	5	2 710	2 715	422	3 137	567 878	29 587	597 465	—	—	—
10 201	8	39	6 501	6 540	2 027	8 567	1 232 171	433 935	1 666 106	1 335	263	5 930
14 801	10	23	10 554	10 577	2 135	12 712	2 272 880	439 629	2 712 509	21	556	7 582
—	—	1	3 518	3 519	212	3 731	889 266	16 579	905 845	—	—	—
46 087	22	97	98 448	98 545	135 389	233 934	31 845 933	29 409 627	61 255 560	3 759	1 776	—
5 587	9	8	22 734	22 742	2 480	25 222	3 730 406	333 377	4 063 783	20	167	8 761
—	—	—	4 044	4 044	38	4 082	476 938	625	477 563	—	—	—
—	—	2	6 884	6 886	1 532	8 418	1 151 911	128 166	1 280 077	—	—	—
—	—	3	5 236	5 239	449	5 688	710 654	94 125	804 779	—	—	—
3 070	6	7	18 306	18 313	914	19 227	2 454 222	142 047	2 596 269	20	176	2 951
—	—	1	13 272	13 273	371	13 644	1 655 102	65 395	1 720 497	—	—	—
13 823	10	30	14 751	14 781	2 404	17 185	1 818 617	602 896	2 421 513	27	323	4 604
—	—	2	6 192	6 194	236	6 430	973 625	44 750	1 018 375	—	—	—
7 914	12	20	28 058	28 078	41 557	69 635	7 226 968	5 656 872	12 883 840	128	289	10 281
—	—	8	5 305	5 313	706	6 019	923 247	64 893	988 140	—	—	—
—	—	—	3 964	3 964	11	3 975	581 160	3 647	584 807	—	—	—
5 916	22	254	7 372	7 626	3 889	11 515	1 903 623	934 867	2 838 490	4 917	1 394	2 321
—	—	—	2 860	2 860	43	2 903	404 555	7 920	412 475	—	—	—
20 728	30	51	99 857	99 908	12 366	112 274	27 138 267	3 132 593	30 270 860	698	1 005	234
7 056	2	7	3 441	3 448	669	4 117	363 126	143 036	506 162	110	134	7 788
5 026	4	5	2 924	2 929	685	3 614	141 393	124 063	265 456	236	138	3 580
3 939	7	3	4 252	4 255	8 071	12 326	572 522	831 884	1 404 406	—	123	1 169
—	—	1	1 092	1 093	7 029	8 122	286 828	699 093	985 921	—	—	—
175 221	136	416	44 355	44 771	60 841	105 612	12 219 030	11 223 936	23 442 966	16 421	10 445	1 214
—	—	—	8 932	8 932	7 901	16 833	1 860 821	1 030 183	2 891 004	—	—	—
2 869	10	1	18 964	18 965	3 752	22 717	3 507 436	270 503	3 777 939	—	131	2 079
—	—	—	12 452	12 452	3 239	15 691	2 365 482	219 591	2 585 073	—	—	—
4 055	5	12	10 409	10 421	1 873	12 294	1 548 603	634 685	2 183 288	35	65	2 214
—	—	1	3 008	3 009	1 569	4 578	643 520	597 564	1 241 084	—	—	—
10 516	16	8	30 333	30 341	1 744	32 085	5 873 359	295 387	6 168 746	5	274	3 794
—	—	—	5 122	5 122	164	5 286	606 946	15 292	622 238	—	—	—
4 298	10	1	11 845	11 846	479	12 325	1 617 999	34 388	1 652 387	40	70	236
23 736	18	65	22 950	23 015	3 017	26 032	4 680 102	536 481	5 216 583	130	868	266
—	—	1	4 503	4 504	75	4 579	750 950	6 668	757 618	—	—	—
355 688	**943**	**2 394**	**160 675**	**163 069**	**175 407**	**338 476**	**25 785 581**	**20 692 909**	**46 478 490**	**21,249**	**24 513**	**16 909**
20 890	39	137	18 186	18 323	41 425	59 748	3 067 422	6 773 062	9 840 484	2 813	4 993	—
—	—	—	—	—	—	—	—	—	—	—	—	—
4 237	6	14	352	366	3 544	3 910	48 939	327 888	376 827	1 479	1 444	—

Taulu 22. (Jatk.) –

Rata ja liikennepaikka Bana och trafikplats	Henkilöliikenne — Person									
	Matkojen luku — Antal resor						Henkilökilometriä Antal personkilometer			Makuu paikka lippu-jen luku
	Lähteneiden matkustajain För avgångna resande				Saapuneiden matkustajain För anlända resande	Kaikkiaan Inalles	Lähteneiden matkustajain För avgångna resande	Saapuneiden matkustajain För anlända resande	Yhteensä Summa	Antal sov-platsbiljetter
	I lk. I kl.	II lk. II kl.	III lk. III kl.	Yhteensä Summa						
Piikkiö	—	1 014	49 985	50 999	53 432	104 431	892 358	901 483	1 793 841	(
Runko	—	6	3 411	3 417	5 862	9 279	43 088	71 272	114 360	—
Paimio	—	701	41 624	42 325	45 016	87 341	1 242 698	1 300 899	2 543 597	2
Hajala	—	2	8 969	8 971	9 256	18 227	233 962	238 431	472 393	1
Halikko	—	72	6 254	6 326	6 008	12 334	180 423	178 483	358 906	(
Salo	—	1 767	44 981	46 748	46 845	93 593	3 132 842	3 057 487	6 190 329	71
Perniö	—	778	22 864	23 642	23 415	47 057	1 581 400	1 605 432	3 186 832	27
Koski	—	214	6 706	6 920	6 409	13 329	368 652	336 290	704 942	2
Pohjankuru, Skuru	—	787	16 706	17 493	18 510	36 003	802 400	908 268	1 710 668	8
Kuovila	—	160	433	593	2 697	3 290	17 919	61 801	79 720	—
Fiskari, Fiskars	—	76	4 998	5 074	5 544	10 618	96 777	235 008	331 785	—
Pinjainen, Billnäs	—	15	2 638	2 653	2 310	4 963	89 216	86 210	175 426	—
Kaunislahti, Fagervik	—	43	5 574	5 617	5 581	11 198	163 287	160 849	324 136	—
Inkoo, Ingå	—	923	13 373	14 296	13 861	28 157	679 255	660 844	1 340 099	1
Tähtelä, Täkter	—	123	8 555	8 678	8 669	17 347	397 068	383 754	780 822	—
Päivölä, Solberg	—	204	6 722	6 926	6 716	13 642	292 838	288 864	581 702	1
Siuntio, Sjundeå	—	1 300	21 880	23 180	22 728	45 908	1 000 418	969 217	1 969 635	12
Kela, Käla	—	453	7 628	8 081	8 238	16 319	281 490	290 890	572 380	—
Kirkkonummi, Kyrkslätt	—	3 428	69 136	72 564	73 084	145 648	2 344 940	2 381 248	4 726 188	6
Vuohimäki, Getberg	—	156	9 286	9 442	10 197	19 639	314 430	356 999	671 429	—
Tolsa, Tolls	—	285	11 181	11 466	11 410	22 876	291 705	298 331	590 036	—
Masala, Masaby	—	4 899	75 704	80 603	81 950	162 553	1 861 909	1 911 168	3 773 077	8
Jorvas	—	726	18 696	19 422	19 094	38 516	410 351	418 786	829 137	—
Luoma, Bobäck	—	610	11 441	12 051	12 446	24 497	262 450	284 741	547 191	—
Kauklahti, Köklaks	—	1 684	78 103	79 787	79 431	159 218	1 756 184	1 751 494	3 507 678	2
Espoo, Esbo	—	19 693	151 919	171 612	175 038	346 650	3 188 539	3 260 762	6 449 301	3
Kauniainen, Grankulla	—	22 656	277 897	300 553	304 722	605 275	4 425 885	4 482 263	8 908 148	17
Kilo	—	7 320	129 943	137 263	137 575	274 838	1 756 138	1 780 775	3 536 913	—
Pitäjänmäki, Sockenbacka	—	5 248	301 818	307 066	306 258	613 324	2 910 523	3 061 803	5 972 326	—
Leppävaara, Alberga	—	1 687	131 157	132 844	129 308	262 152	1 434 533	1 457 586	2 892 119	—
Huopalahti, Hoplaks	—	476	52 787	53 263	56 092	109 355	421 224	450 538	871 762	—
Rovaniemen, Rovaniemi	**1**	**2 832**	**70 663**	**73 496**	**72 894**	**146 390**	**7 589 639**	**7 436 639**	**15 026 278**	**599**
Rovaniemi	1	2 552	39 568	42 121	42 072	84 193	6 455 002	6 347 009	12 802 011	582
Hirvas	—	7	4 558	4 565	4 787	9 352	89 069	130 749	219 818	—
Muurola	—	4	5 658	5 662	5 582	11 244	168 858	198 782	367 640	—
Koivu	—	93	5 812	5 905	5 535	11 440	305 734	220 820	526 554	4
Tervola	—	187	25 283	25 470	25 287	50 757	828 903	868 810	1 697 713	13
Loue	—	21	4 848	4 869	5 118	9 987	136 190	169 529	305 719	—
Taivalkoski	—	1	4 121	4 122	3 911	8 033	97 295	117 483	214 778	—
Oulun—Nurmeksen, Oulu—Nurmes	—	**1 808**	**123 174**	**124 982**	**127 532**	**252 514**	**5 737 416**	**5 985 126**	**11 722 542**	**126**
Porokylä	—	25	8 487	8 512	7 777	16 289	322 578	286 672	609 250	7
Valtimo	—	54	13 140	13 194	13 768	26 962	448 299	480 536	928 835	10
Puukari	—	1	3 824	3 825	3 220	7 045	88 784	96 689	185 473	—
Maanselkä	—	19	7 270	7 289	8 374	15 663	294 320	299 271	593 591	—
Saviaho	—	3	2 972	2 975	2 734	5 709	70 111	74 908	145 019	—
Sotkamo	—	26	1 041	1 067	3 484	4 551	86 814	380 220	467 034	4
Vuokatti	—	263	14 339	14 602	10 817	25 419	818 139	561 744	1 379 883	11
Vihtamo	—	—	2 115	2 115	2 215	4 330	45 799	63 905	109 704	—
Kontiomäki	—	222	18 095	18 317	19 221	37 538	937 508	901 515	1 839 023	50
Mieslahti	—	20	4 084	4 104	4 182	8 286	109 395	158 429	267 824	—
Kiehimä	—	149	9 438	9 587	10 130	19 717	404 426	439 906	844 332	3
Meteli	—	2	2 519	2 521	2 623	5 144	68 359	79 589	147 948	—
Kivesjärvi	—	18	2 913	2 931	3 188	6 119	120 741	137 718	258 459	4
Jaalanka	—	4	2 047	2 051	1 939	3 990	89 561	96 021	185 582	—
Vaala	—	179	5 995	6 174	6 921	13 095	401 350	503 495	904 845	12

Tabell 22. (Forts.)

rafik		Tavaraliikenne — Godstrafik										
		Tavaraa — Gods					Tonnikilometriä Antal tonkilometer					
		Lähetettyä — Avsänt										
Matkatavaraa Resgods	Koiria Hundar	Pikatavaraa Ilgods	Rahtitavaraa Fraktgods	Yhteensä Summa	Saapunutta Anlänt	Kaikkiaan Inalles	Lähetetyn tavaran För avsänt gods	Saapuneen tavaran För anlänt gods	Yhteensä Summa	Kiitotavaraa Expressgods	Paketteja Paket	Myytyjen maitolippujen luku Antal försålda mjölkbiljetter
kg	kpl. st.	Tonnia — Ton								kg	kpl. st.	
9 289	32	13	3 610	3 623	2 048	5 671	195 489	138 057	333 546	27	122	2 354
—	—	—	—	—	—	—	—	—	—	—	—	—
22 732	40	88	13 749	13 837	6 076	19 913	2 889 716	468 731	3 358 447	60	238	519
4 381	8	87	3 892	3 979	956	4 935	384 623	55 450	440 073	—	102	18
3 998	4	2	1 205	1 207	682	1 889	123 630	64 077	187 707	—	82	97
67 042	63	842	35 860	36 702	48 999	85 701	9 325 973	5 000 641	14 326 614	6 833	2 187	—
28 909	25	418	10 753	11 171	6 259	17 430	1 911 690	542 826	2 454 516	1 195	712	49
10 203	3	19	9 466	9 485	1 934	11 419	1 278 182	164 275	1 442 457	552	171	45
16 584	30	32	14 197	14 229	8 597	22 826	2 544 865	1 014 265	3 559 130	4 329	1 288	—
—	—	—	3 390	3 390	56	3 446	252 737	1 329	254 066	—	—	—
—	—	—	382	382	4	386	37 054	72	37 126	—	—	—
1 837	—	16	1 080	1 096	2 526	3 622	289 790	114 188	403 978	489	647	1
2 749	7	19	4 312	4 331	690	5 021	303 116	49 703	352 819	—	103	—
16 673	46	46	3 618	3 664	1 570	5 234	369 116	118 068	487 184	124	255	1
8 873	25	24	3 461	3 485	1 285	4 770	227 015	92 868	319 883	112	177	166
7 374	27	11	2 890	2 901	459	3 360	171 900	29 557	201 457	25	100	179
20 969	48	236	9 772	10 008	2 302	12 310	687 890	164 993	852 883	105	571	1 527
4 614	22	24	1 050	1 074	530	1 604	64 405	37 496	101 901	—	82	834
19 067	98	53	5 242	5 295	5 726	11 021	310 459	336 011	646 470	241	966	4 746
—	—	—	215	215	5	220	8 815	85	8 900	—	—	—
—	—	—	113	113	5	118	4 068	100	4 168	—	—	—
13 930	68	68	6 881	6 949	8 582	15 531	679 394	834 086	1 513 480	226	1 871	2 508
—	—	40	5 335	5 375	4 007	9 382	617 464	578 426	1 195 890	—	—	—
—	—	5	174	179	10	189	4 821	82	4 903	—	—	—
16 797	114	27	3 686	3 713	2 589	6 302	136 949	141 855	278 804	499	267	1 464
10 751	78	5	2 566	2 571	4 548	7 119	87 963	547 785	635 748	75	176	1 227
35 117	141	155	2 544	2 699	7 578	10 277	181 322	877 420	1 058 742	476	2 882	1 174
—	—	3	634	637	690	1 327	21 666	70 326	91 992	—	—	—
3 605	7	48	2 000	2 048	10 457	12 505	443 977	1 293 770	1 737 747	1 045	344	—
—	—	1	338	339	2 481	2 820	9 603	443 236	452 839	—	—	—
5 067	12	10	303	313	6 045	6 358	61 756	1 505 837	1 567 593	544	4 733	—
95 236	**142**	**146**	**15 345**	**15 491**	**31 622**	**47 113**	**1 859 947**	**12 723 039**	**14 582 986**	**3 997**	**1 900**	**6 997**
87 067	110	134	8 577	8 711	28 576	37 287	1 531 401	12 179 114	13 710 515	3 947	1 758	2 243
—	—	5	132	137	907	1 044	6 287	32 345	38 632	—	—	—
—	—	—	600	600	409	1 009	31 898	55 273	87 171	—	—	—
3 072	8	1	1 157	1 158	440	1 598	74 133	82 123	156 256	20	25	429
5 097	24	11	5 611	5 622	2 606	8 228	254 413	461 802	716 215	30	117	4 325
—	—	1	592	593	496	1 089	32 203	71 618	103 821	—	—	—
—	—	5	1 299	1 304	422	1 726	48 400	37 945	86 345	—	—	—
61 827	**101**	**148**	**91 569**	**91 717**	**21 022**	**112 739**	**18 185 468**	**4 533 034**	**22 718 502**	**559**	**1 272**	**1 656**
3 822	7	21	2 896	2 917	2 367	5 284	878 983	762 766	1 641 749	20	161	—
4 134	11	1	13 642	13 643	1 158	14 801	599 406	109 987	709 393	20	88	355
—	—	—	13 074	13 074	156	13 230	507 773	4 186	511 959	—	—	—
2 009	3	1	12 099	12 100	637	12 737	2 365 278	85 775	2 451 053	3	35	1
—	—	—	7 457	7 457	105	7 562	1 239 771	24 117	1 263 888	—	—	—
1 010	—	6	19 998	20 004	4 576	24 580	4 725 956	1 385 976	6 111 932	—	111	—
9 751	12	3	5 451	5 454	434	5 888	1 542 438	73 191	1 615 629	30	83	755
—	—	1	3 097	3 098	67	3 165	967 497	14 344	981 841	—	—	—
9 399	21	9	6 393	6 402	4 357	10 759	1 086 728	1 007 083	2 093 811	30	94	46
—	—	—	423	423	230	653	90 668	16 921	107 589	—	—	—
3 508	10	9	13 721	13 730	1 316	15 046	4 919 372	358 576	5 277 948	20	121	75
—	—	7	10 241	10 248	147	10 395	4 264 681	12 707	4 277 388	—	—	—
1 090	1	6	1 413	1 419	284	1 703	270 684	70 424	341 108	—	22	29
1 329	6	2	370	372	258	630	39 831	52 870	92 701	—	21	—
7 089	8	47	2 715	2 762	399	3 161	269 041	53 751	322 792	20	160	27

Taulu 22. (Jatk.) —

Rata ja liikennepaikka Bana och trafikplats	Henkilöliikenne — Person									
	Matkojen luku — Antal resor						Henkilökilometriä Antal personkilometer			Makuupaikkalippujen luku Antal sovplatsbiljetter
	Lähteneiden matkustajain För avgångna resande				Saapuneiden matkustajain För anlända resande	Kaikkiaan Inalles	Lähteneiden matkustajain För avgångna resande	Saapuneiden matkustajain För anlända resande	Yhteensä Summa	
	I lk. I kl.	II lk. II kl.	III lk. III kl.	Yhteensä Summa						
Nuojua	—	218	3 758	3 976	3 410	7 386	247 588	216 678	464 266	3
Utajärvi	—	156	12 137	12 293	13 625	25 918	511 865	607 585	1 119 450	1
Muhos	—	412	12 414	12 826	12 236	25 062	788 548	717 922	1 506 470	21
Soso	—	14	1 995	2 009	2 091	4 100	58 130	91 471	149 601	—
Pikkarala	—	63	12 100	12 163	12 642	24 805	265 679	355 843	621 522	—
Rova	—	59	4 186	4 245	4 243	8 488	114 604	171 406	286 010	—
Madekoski	—	—	4 371	4 371	4 384	8 755	60 316	85 981	146 297	—
Yhteensä, Summa	**2 350**	**797 159**	**17 531 484**	**18 330 993**	**18 327 379**	—	**806 916 112**	**806 669 020**	—	**198 952**
Vieraat radat, Främmande banor	**1**	**4 271**	**27 275**	**31 547**	**35 161**	**66 708**	**5 294 970**	**5 542 062**	**10 837 032**	**588**
Rauman rautatie / Raumo järnväg ..	—	734	10 435	11 169	12 258	23 427	1 994 121	2 118 435	4 112 556	437
Jokioisten rautatie / Jokkis järnväg ..	1	465	12 215	12 681	13 270	25 951	1 506 166	1 521 482	3 027 648	131
Loviisan rautatie / Lovisa järnväg ..	—	281	4 232	4 513	4 898	9 411	608 986	703 332	1 312 318	20
Karhulan rautatie / Karhula järnväg ..		—	—	—	—	—	—	—	—	—
Yhdysliikenne Haaparannan kautta, Samtrafiken över Haparanda	—	—	—	—	[2]) 794	794	—	[2]) 98 304	98 304	—
Yhdysliikenne Venäjän kanssa, Samtrafiken med Ryssland	—	2 791	393	[1])3 184	[2])3 941	7 125	[1])1 185 697	[2])1 100 509	2 286 206	—
Kaikkiaan, Inalles	**2 351**	**801 430**	**17 558 759**	**18 362 540**	**18 362 540**	—	**812 211 082**	**812 211 082**	—	**199 540**
Vuosi- ja eduskunnan liput y. m., Års- och riksdagsmännens biljetter m. m.	**440**	**138 480**	**24 810**	**163 730**	**163 730**	—	**9 647 000**	**9 647 000**	—	**8 023**
Koko liikenne / Hela trafiken	**2 791**	**939 910**	**17 583 569**	**18 526 270**	**18 526 270**	—	**821 858 082**	**821 858 082**	—	**207 563**

Taulu 23. Valtionrautateiden liikenne kuukausittain vuonna 1932. —

Kuukausi Månad	Lähtenyt henkilöliikenne — Avgången				
	Matkojen luku[3]) — Antal resor[3])				Makuupaikkalippujen luku Antal sovplatsbiljetter
	I lk. I kl.	II lk. II kl.	III lk. III kl.	Yhteensä Summa	
Tammikuu, Januari	214	128 455	2 413 981	2 542 650	15 754
Helmikuu, Februari	234	73 482	1 167 184	1 240 900	13 679
Maaliskuu, Mars	231	81 716	1 386 253	1 468 200	18 910
Huhtikuu, April	172	69 811	1 295 068	1 365 051	15 297
Toukokuu, Maj	176	73 088	1 389 446	1 462 710	17 134
Kesäkuu, Juni	172	62 390	1 433 566	1 496 128	23 666
Heinäkuu, Juli	128	58 060	1 363 756	1 421 944	20 783
Elokuu, Augusti	176	77 135	1 672 495	1 749 806	20 094
Syyskuu, September	147	66 786	1 660 262	1 727 195	16 317
Lokakuu, Oktober	171	63 317	1 213 068	1 276 556	14 686
Marraskuu, November	237	66 310	1 153 070	1 219 617	13 742
Joulukuu, December	733	119 360	1 435 420	1 555 513	17 501
Koko vuosi, Hela året	**2 791**	**939 910**	**17 583 569**	**18 526 270**	**207 563**

[1]) Ulkomailta Suomeen lähtenyt liikenne. — Från utlandet till Finland avgången trafik. — [2]) Ulkomaille Suomesta saapunut liikenne. — Till utlandet avgångna trafik. — [3]) Ulkomaanliput on myyty. — De med månads- och skolbiljetter företagna resorna ingå i sin helhet i siffrorna för den månad, då motsvarande biljetter bli-

Tabell 22. (Forts.)

rafik		Tavaraliikenne — Godstrafik										
		Tavaraa — Gods					Tonnikilometriä Antal tonkilometer					
		Lähetettyä — Avsänt			Saapunutta Anlänt	Kaikkiaan Inalles						
Matkatavaraa Resgods	Koiria Hundar	Pikatavaraa Ilgods	Rahtitavaraa Fraktgods	Yhteensä Summa			Lähetetyn tavaran För avsänt gods	Saapuneen tavaran För anlänt gods	Yhteensä Summa	Kiitotavaraa Expressgods	Paketteja Paket	Myytyjen maitolippujen luku Antal försålda mjölkbiljetter
kg	kpl. st.	Tonnia — Ton								kg	kpl. st.	
2 302	9	4	1 206	1 210	652	1 862	289 135	134 137	423 272	—	80	368
6 656	7	8	3 614	3 622	1 703	5 325	341 976	164 978	506 954	231	90	—
7 834	3	24	5 977	6 001	1 628	7 629	731 818	208 276	940 094	—	120	—
—	—	1	5 361	5 362	199	5 561	622 021	16 391	638 412	—	—	—
1 894	3	7	2 074	2 081	1 253	3 334	124 822	65 244	190 066	185	86	—
—	—	1	669	670	601	1 271	44 997	24 975	69 972	—	—	—
—	—	—	312	312	215	527	4 923	9 405	14 328	—	—	—
11 490 828	**16 220**	**45 502**	**8 401 379**	**8 446 881**	**8 528 727**	—	**1 417 993 585**	**1 444 187 150**	—	**1 576 405**	**834 883**	**604 560**
86 925	**34**	**1 283**	**312 396**	**313 679**	**231 833**	**545 512**	**63 057 672**	**36 864 107**	**99 921 779**	**18 356**	—	—
40 101	12	373	42 898	43 271	117 435	160 706	8 627 040	19 888 213	28 515 253	3 676	—	—
32 715	8	235	20 807	21 042	17 654	38 696	3 400 260	2 705 696	6 105 956	3 431	—	—
14 109	14	264	20 051	20 315	15 672	35 987	2 982 988	2 374 474	5 357 462	1 759	—	—
—	—	94	70 550	70 644	60 140	130 784	5 199 061	7 120 070	12 319 131	9 490	—	—
—	—	1	462	[1])463	[2])6 175	6 638	[1])115 099	[2])1 232 184	1 347 283	—	—	—
—	—	316	157 628	[1])157 944	[2])14 757	172 701	[1])42 733 224	[2])3 543 470	46 276 694	—	—	—
11 577 753	**16 254**	**46 785**	**8 713 775**	**8 760 560**	**8 760 560**	—	**1 481 051 257**	**1 481 051 257**	—	**1 594 761**	**834 883**	**604 560**
26 849	—	—	—	—	—	—	—	—	—	—	—	—
11 604 602	**16 254**	**46 785**	**8 713 775**	**8 760 560**	**8 760 560**	—	**1 481 051 257**	**1 481 051 257**	—	**1 594 761**	**834 883**	**604 560**

Tabell 23. Trafiken vid statsjärnvägarna månadsvis år 1932.

persontrafik		Lähtenyt tavaraliikenne — Avgången godstrafik					
Matkatavaraa Resgods	Koiria Hundar	Pikatavaraa Ilgods	Rahtitavaraa Fraktgods	Yhteensä Summa	Kiitotavaraa Expressgods	Paketteja Paket	Myytyjen maitolippujen luku Antal försålda mjölkbiljetter
kg	kpl. — st.	Tonnia — Ton			kg	kpl. — st.	
826 498	1 317	3 706	657 833	661 539	108 956	49 023	52 665
739 570	1 010	3 980	818 409	822 389	90 317	53 507	50 673
820 437	800	4 979	715 867	720 846	128 697	57 482	55 337
819 387	573	4 202	682 426	686 628	141 156	70 845	59 170
1 091 274	1 111	4 234	745 170	749 404	156 653	74 714	54 723
1 300 536	1 109	3 747	818 887	822 634	132 930	66 493	53 875
1 047 586	876	3 153	778 771	781 924	105 712	56 535	48 720
1 301 078	1 153	4 158	692 222	696 380	126 836	62 636	45 727
1 102 430	2 177	3 948	670 305	674 253	142 215	78 139	48 468
925 505	2 379	3 474	700 841	704 315	144 507	82 847	46 116
790 872	1 872	3 312	735 675	738 987	123 352	82 275	43 159
839 429	1 877	3 892	697 369	701 261	193 430	100 387	45 927
11 604 602	**16 254**	**46 785**	**8 713 775**	**8 760 560**	**1 594 761**	**834 883**	**604 560**

landet från Finland anländ trafik. — [2]) Kuukausi- ja koululaislipuilla tehdyt matkat sisältyvät kokonaisuudessaan sen kuukauden lukuihin, jolloin vas. vit försålda.

Taulu 24. Matkat[1]) lippulajeittain ja kuljetusmatkaryhmittäin vuonna 1932. —

Kuljetusmatka, kilometriä Resornas längd i kilometer	Tavallisilla matkustajalipuilla tehdyt matkat — Kaikkiaan — Inalles: Matkojen luku — Antal resor: I	II	III	Yhteensä Summa	Henkilö-kilometriä Person-kilometer	Matkojen keskipituus, km Medelreselängd, km	Siitä erilaisilla lipuilla tehtyjen matkojen luku: — Yksinkertaisilla lipuilla Med enkla biljetter: I	II	III	Yhteensä Summa	Meno- ja paluu- Med tur- och retur-: I	II	III
1—5 ..	—	1 490	567 847	569 337	2 627 987	4.6	—	395	170 568	170 963	—	220	181 734
6—10 ..	—	145 871	4 215 548	4 361 419	36 051 109	8.3	—	7 443	712 079	719 522	—	8 690	1 093 094
11—15 ..	—	94 215	3 893 790	3 988 005	52 293 681	13.1	—	5 731	507 678	513 409	—	9 256	1 084 536
16—20 ..	—	108 923	2 165 175	2 274 098	40 573 026	17.8	—	9 108	337 426	346 534	—	13 724	737 026
21—25 ..	—	15 417	1 229 207	1 244 624	28 517 413	22.9	—	4 974	273 293	278 267	—	6 426	608 528
26—30 ..	—	30 390	912 395	942 785	26 566 203	28.2	—	7 113	200 721	207 834	—	9 088	440 958
31—35 ..	—	7 362	392 354	399 716	13 220 294	33.1	—	2 874	119 836	122 710	—	2 860	232 206
36—40 ..	—	22 705	551 693	574 398	21 901 553	38.1	—	7 040	150 999	158 039	—	8 002	289 644
41—45 ..	—	6 930	302 530	309 460	13 150 254	42.5	—	3 012	100 523	103 535	—	2 960	170 204
46—50 ..	2	6 216	209 286	215 504	10 319 134	47.9	2	2 786	78 420	81 208	—	2 596	113 724
51—55 ..	—	7 638	210 348	217 986	11 480 081	52.7	—	3 770	80 532	84 302	—	3 486	123 492
56—60 ..	—	16 960	260 389	277 349	16 168 882	58.3	—	6 976	95 468	102 444	—	6 630	150 502
61—65 ..	—	9 958	204 066	214 024	13 475 389	63.0	—	5 808	84 545	90 353	—	4 034	113 694
66—70 ..	—	3 659	111 835	115 494	7 821 029	67.7	—	1 925	44 234	46 159	—	1 732	65 770
71—75 ..	1	15 241	215 791	231 033	16 678 279	72.2	1	5 464	73 051	78 516	—	8 594	131 368
76—80 ..	—	6 310	115 197	121 507	9 571 154	78.8	—	3 267	46 796	50 063	—	3 012	61 886
81—85 ..	—	3 224	55 612	58 836	4 880 826	83.0	—	2 772	46 377	49 149	—	418	6 278
86—90 ..	9	4 733	60 573	65 315	5 725 838	87.7	9	3 961	48 358	52 328	—	738	8 458
91—95 ..	—	2 883	46 061	48 944	4 559 906	93.2	—	2 418	36 760	39 178	—	450	4 316
96—100 .	—	4 110	52 999	57 109	5 576 211	97.6	—	3 255	42 429	45 684	—	426	5 932
101—110 ..	3	14 681	120 329	135 013	14 275 691	105.7	—	12 124	103 140	115 264	2	2 374	15 690
111—120 ..	1	6 107	70 625	76 733	8 835 993	115.2	—	5 591	63 657	69 248	—	338	5 490
121—130 ..	24	14 324	111 489	125 837	16 002 854	127.2	23	12 558	101 445	114 026	—	1 668	8 294
131—140 ..	—	9 998	71 137	81 135	11 017 643	135.8	—	8 670	65 658	74 328	—	930	4 346
141—150 ..	—	4 323	44 400	48 723	7 085 482	145.4	—	3 987	40 587	44 574	—	302	2 876
151—160 ..	1	3 275	35 245	38 521	5 988 007	155.4	1	3 113	33 866	36 980	—	88	1 190
161—170 ..	1	9 145	61 865	71 011	11 832 386	166.6	—	8 318	57 693	66 011	—	512	3 014
171—180 ..	7	4 824	36 543	41 374	7 255 005	175.4	—	4 546	35 125	39 671	—	126	1 080
181—190 ..	74	19 856	81 876	101 806	18 985 737	186.5	72	18 352	76 735	95 159	—	1 300	3 796
191—200 ..	222	26 369	114 053	140 644	27 810 968	197.7	196	24 213	106 194	130 603	—	1 714	5 112
201—210 ..	879	10 174	26 566	37 619	7 688 991	204.4	168	4 556	22 353	27 077	—	66	590
211—220 ..	6	2 829	23 466	26 301	5 680 600	216.0	6	2 741	22 802	25 549	—	44	506
221—230 ..	—	1 011	13 736	14 747	3 329 661	225.8	—	956	13 353	14 309	—	28	238
231—240 ..	—	3 470	26 665	30 135	7 093 507	235.4	—	3 328	25 992	29 320	—	76	424
241—250 ..	3	4 071	22 823	26 897	6 577 434	244.5	3	3 920	22 269	26 192	—	64	356
251—260 ..	2	1 045	13 533	14 580	3 712 102	254.6	2	961	13 100	14 063	—	16	200
261—270 ..	1	1 578	15 932	17 511	4 643 154	265.2	1	1 381	15 454	16 836	—	52	328
271—280 ..	12	2 164	14 572	16 748	4 611 892	275.4	2	2 087	14 326	16 415	4	22	122
281—290 ..	4	2 350	17 104	19 458	5 558 563	285.7	4	2 275	16 728	19 007	—	42	236
291—300 ..	3	2 850	15 912	18 765	5 513 123	293.8	3	2 768	15 526	18 297	—	24	164
301—310 ..	2	3 771	19 644	23 417	7 145 689	305.1	1	3 671	19 116	22 788	—	42	222
311—320 ..	302	14 806	51 761	66 869	20 948 288	313.3	291	13 880	49 597	63 768	—	602	1 224
321—330 ..	266	4 530	17 679	22 475	7 284 784	324.1	261	4 395	17 087	21 743	4	72	198
331—340 ..	7	1 115	10 193	11 315	3 805 563	336.3	7	1 086	10 062	11 155	—	10	66
341—350 ..	2	1 128	9 566	10 696	3 692 622	345.2	2	1 086	9 379	10 467	—	10	100
351—360 ..	6	1 883	13 053	14 942	5 335 102	357.1	3	1 821	12 837	14 661	—	26	90
361—370 ..	—	1 193	9 237	10 430	3 807 639	365.1	—	1 134	9 051	10 185	—	10	108
371—380 ..	14	4 813	20 392	25 219	9 517 507	377.4	10	4 720	20 037	24 767	4	30	146
381—390 ..	—	2 018	10 633	12 651	4 879 889	385.7	—	1 748	10 000	11 748	—	48	82
391—400 ..	2	1 637	9 367	11 006	4 342 459	394.6	1	1 438	9 037	10 476	—	28	68

[1]) Lukuunottamatta niitä matkoja, jotka on tehty vuosi-, eduskunnan, useille rataosille kelpaavilla siviilivirastojen, konduktöörinshekki-, konduktörscheck-, band- och fribiljetter.

Tabell 24. Resor[1]) efter biljettslag och resornas längd år 1932.

Med vanliga passagerarbiljetter företagna resor

Därav antal resor med biljetter av olika slag:

lipuilla biljetter	Seuruelipuilla Med sällskapsbiljetter			Kuponki- ja kansainvälisillä lipuilla Med kupong- och internationella biljetter				Sanomalehtimieslipuilla Med tidningsmannabiljetter			Kuljetusmatka, kilometriä Resornas längd i kilometer	Kuukausilipuilla Med månadsbiljetter			Koululaislipuilla Med skolbiljetter		
Yhteensä Summa	II	III	Yhteensä Summa	I	II	III	Yhteensä Summa	II	III	Yhteensä Summa		II	III	Yhteensä Summa	II	III	Yhteensä Summa
181 954	—	—	—	—	431	972	1 403	—	—	—	1—5	420	20 710	21 130	—	148 250	148 250
1 101 784	79	—	79	—	87	19	106	—	—	—	6—10	107 300	1 360 620	1 467 920	19 920	779 070	798 990
1 093 792	—	—	—	—	4	51	55	—	—	—	11—15	65 040	1 431 360	1 496 400	12 720	536 910	549 630
750 750	—	—	—	—	21	38	59	—	—	—	16—20	76 650	557 880	634 530	4 020	368 820	372 840
614 954	76	27	103	—	3	8	11	—	8	8	21—25	2 020	175 270	177 290	610	102 950	103 560
450 046	59	111	170	—	172	144	316	2	2	4	26—30	11 460	130 410	141 870	1 680	85 520	87 200
235 066	—	373	373	—	136	103	239	—	—	—	31—35	1 010	9 410	10 420	230	24 750	24 980
297 646	—	477	477	—	33	29	62	4	10	14	36—40	6 700	57 560	64 260	650	49 650	50 300
173 164	—	354	354	—	2	17	19	—	—	—	41—45	610	21 910	22 520	190	8 550	8 740
116 320	—	284	284	—	14	16	30	—	4	4	46—50	820	10 750	11 570	—	5 500	5 500
126 978	—	824	824	—	14	14	28	8	4	12	51—55	360	3 720	4 080	—	1 750	1 750
157 132	—	420	420	—	22	57	79	2	2	4	56—60	1 420	7 490	8 910	1 910	6 450	8 360
117 728	2	2 301	2 303	—	21	43	64	3	27	30	61—65	—	2 530	2 530	90	890	980
67 502	—	214	214	—	2	35	37	—	2	2	66—70	—	350	350	—	1 230	1 230
139 962	79	1 784	1 863	—	141	116	257	3	12	15	71—75	580	4 730	5 310	380	4 730	5 110
64 898	—	953	953	—	29	20	49	2	2	4	76—80	—	5 450	5 450	—	90	90
6 696	—	875	875	—	34	58	92	—	14	14	81—85	—	2 010	2 010	—	—	—
9 196	27	285	312	—	5	28	33	2	4	6	86—90	—	3 440	3 440	—	—	—
4 766	—	—	—	—	1	21	22	2	4	6	91—95	—	4 960	4 960	—	—	—
6 358	—	176	176	—	425	324	749	4	8	12	96—100	—	4 020	4 020	—	110	110
18 066	—	602	602	1	158	105	264	25	22	47	101—110	—	770	770	—	—	—
5 828	46	372	418	1	130	175	306	2	21	23	111—120	—	910	910	—	—	—
9 962	—	933	933	1	77	196	274	21	21	42	121—130	—	600	600	—	—	—
5 276	15	579	594	—	376	332	708	7	2	9	131—140	—	220	220	—	—	—
3 178	—	567	567	—	28	68	96	6	2	8	141—150	—	300	300	—	—	—
1 278	—	136	136	—	70	51	121	4	2	6	**Yht., S:ma**	**274 390**	**3 817 380**	**4 091 770**	**42 400**	**2 125 220**	**2 167 620**
3 526	109	862	971	1	194	280	475	12	16	28	1 000 henkilökm, 1 000 personkm ..	3 976	54 953	58 929	650	29 818	30 468
1 206	—	155	155	7	118	174	299	34	9	43	Matkojen keskipit., km, Medelreselängd, km	14.5	14.4	14.4	15.3	14.0	14.1
5 096	15	1 098	1 113	2	125	216	343	64	31	95							
6 826	31	2 302	2 333	26	325	390	741	86	55	141							
656	66	747	813	711	5 479	2 868	9 058	7	8	15							
550	—	53	53	—	37	102	139	7	3	10							
266	—	102	102	—	27	38	65	—	5	5							
500	20	168	188	—	38	63	101	8	18	26							
420	20	113	133	—	50	82	132	17	3	20							
216	—	140	140	—	63	91	154	5	2	7							
380	—	27	27	—	135	119	254	10	4	14							
148	—	18	18	6	55	100	161	—	6	6							
278	—	54	54	—	19	71	90	14	15	29							
188	—	105	105	—	51	110	161	7	7	14							
264	—	148	148	1	36	145	182	22	13	35							
1 826	92	592	684	11	197	322	530	35	26	61							
274	—	239	239	1	47	146	194	16	9	25							
76	—	—	—	—	17	65	82	2	—	2							
110	—	32	32	—	32	54	86	—	1	1							
116	—	33	33	3	35	87	125	1	6	7							
118	17	—	17	—	30	76	106	2	2	4							
180	—	60	60	—	48	105	153	15	44	59							
130	16	370	386	—	206	181	387	—	—	—							
96	24	105	129	1	147	156	304	—	1	1							

Kuljetusmatka, kilometriä Resornas längd i kilometer	Työläislipuilla — Med arbetarbiljetter				
	Yksinkertaisilla Enkla	Meno- ja paluu- — Tur- och retur-	Kuukausi- Månads-	Tilaus- Abonnemangs-	Yhteensä Summa
1—5	15 765	4	—	216	15 985
6—10	56 130	9 192	56 040	13 380	134 742
11—15	56 121	17 576	147 490	252	221 439
16—20	17 677	7 546	48 330	6 756	80 309
21—25	13 477	3 180	33 470	204	50 331
26—30	7 629	1 606	31 530	12	40 777
Yhteensä, S:ma	**166 799**	**39 104**	**316 860**	**20 820**	**543 583**
1 000 henkilökm, 1 000 personkm	2 112	559	4 915	240	7 826
Matkojen keskipit., km, Medelreselängd, km ..	12.7	14.3	15.5	11.5	14.4

nauha- ja vapaalipuilla. — Häri ingå icke de resor, som företagits med års-, riksdagsmännens, på flere bandelar gällande civila ämbetsverks,

Taulu 24. (Jatk.) —

Kuljetusmatka, kilometriä Resornas längd i kilometer	Luottokuljetuskirjoilla ja -lipuilla tehdyt matkat — Med kredit-														
	Kaikkiaan — Inalles						Siitä erilaisilla lipuilla tehtyjen matkojen luku: —								
	Matkojen luku — Antal resor				Henkilökilometriä Personkilometer	Matkojen keskipituus, km Medelreselängd, km	Sotaväen Militären				Siviilivirastojen De civila ämbetsverken				Po- Polis-
	I	II	III [1])	Yhteensä Summa			I	II	III	Yhteensä Summa	I	II	III	Yhteensä Summa	II
1—5	—	175	2 440	2 615	12 516	4.8	—	65	116	181	—	80	1 697	1 777	—
6—10	—	2 913	19 298	22 211	181 803	8.2	—	111	2 055	2 166	—	2 058	12 497	14 555	14
11—15	—	3 901	27 202	31 103	397 300	12.8	—	185	2 864	3 049	—	2 735	16 518	19 253	37
16—20	—	4 151	23 001	27 152	478 734	17.6	—	288	1 996	2 284	—	2 738	13 317	16 055	195
21—25	2	4 082	20 823	24 907	573 479	23.0	—	178	1 100	1 278	—	2 587	11 292	13 879	188
26—30	—	3 827	21 557	25 384	718 609	28.3	—	384	3 549	3 933	—	613	10 076	10 689	140
31—35	1	2 859	12 833	15 693	519 976	33.1	—	54	1 046	1 100	—	1 837	6 765	8 602	156
36—40	2	2 990	15 050	18 042	687 174	38.1	1	203	1 408	1 612	—	1 776	6 853	8 629	64
41—45	—	2 005	17 719	19 724	837 812	42.5	—	555	4 939	5 494	—	668	8 316	8 984	151
46—50	—	1 032	10 378	11 410	546 633	47.9	—	441	2 940	3 381	—	111	4 254	4 365	54
51—55	1	1 330	9 810	11 141	585 147	52.5	1	135	1 670	1 806	—	265	3 369	3 634	34
56—60	—	1 177	14 095	15 272	889 282	58.2	—	235	4 825	5 060	—	84	2 475	2 559	86
61—65	4	1 309	11 512	12 825	806 940	62.9	3	137	3 444	3 584	—	482	4 350	4 832	68
66—70	—	635	5 711	6 346	433 300	68.3	—	142	1 834	1 976	—	11	996	1 007	58
71—75	6	1 642	12 966	14 614	1 063 358	72.8	6	694	6 622	7 322	—	51	1 807	1 858	65
76—80	1	745	11 163	11 909	941 405	79.0	—	198	3 427	3 625	—	52	2 351	2 403	75
81—85	—	395	4 067	4 462	370 827	83.1	—	107	1 153	1 260	—	19	617	636	45
86—90	1	361	5 963	6 325	557 791	88.2	—	97	1 430	1 527	—	29	1 504	1 533	29
91—95	—	270	4 031	4 301	400 543	93.1	—	28	1 031	1 059	—	12	599	611	43
96—100 ...	—	698	6 874	7 572	735 869	97.2	—	151	1 597	1 748	—	181	2 033	2 214	31
101—110	7	1 692	14 189	15 888	1 692 659	106.5	7	856	6 217	7 080	—	259	2 122	2 381	72
111—120	2	1 237	10 712	11 951	1 379 102	115.4	2	582	5 604	6 188	—	165	2 004	2 169	61
121—130	1	1 147	15 822	16 970	2 125 245	125.2	1	650	7 928	8 579	—	86	3 067	3 153	87
131—140	3	778	6 598	7 379	1 003 735	136.0	3	368	3 386	3 757	—	105	1 260	1 365	61
141—150	—	521	4 322	4 843	703 707	145.3	—	192	2 412	2 604	—	150	714	864	52
151—160	11	540	4 763	5 314	827 764	155.8	11	251	2 890	3 152	—	39	429	468	62
161—170	—	642	8 572	9 214	1 532 120	166.3	—	344	4 121	4 465	—	99	1 755	1 854	42
171—180	8	836	10 240	11 084	1 937 380	174.8	7	554	6 377	6 938	—	48	637	685	96
181—190	9	896	6 179	7 084	1 316 528	185.8	9	414	3 247	3 670	—	171	1 665	1 836	29
191—200	27	2 461	12 012	14 500	2 853 284	196.8	27	1 586	7 735	9 348	—	436	2 036	2 472	81
201—210	2	587	5 010	5 599	1 152 062	205.8	2	328	2 858	3 188	—	52	983	1 035	25
211—220	—	318	5 954	6 272	1 355 317	216.1	—	175	3 177	3 352	—	42	616	658	46
221—230	2	244	3 185	3 431	774 766	225.8	2	157	2 470	2 629	—	28	345	373	9
231—240	7	613	5 424	6 044	1 426 971	236.1	7	495	4 074	4 576	—	41	711	752	16
241—250	—	420	3 207	3 627	887 801	244.8	—	218	1 830	2 048	—	103	670	773	38
251—260	—	106	2 219	2 325	594 067	255.5	—	56	1 460	1 516	—	14	353	367	3
261—270	—	177	4 177	4 354	1 156 647	265.7	—	98	1 703	1 801	—	41	445	486	10
271—280	3	252	3 565	3 820	1 052 902	275.6	3	154	1 947	2 104	—	46	592	638	3
281—290	2	349	3 427	3 778	1 075 732	284.7	2	183	2 457	2 642	—	99	547	646	4
291—300	6	412	2 617	3 035	892 194	294.0	6	295	1 377	1 678	—	25	519	544	11
301—310	17	509	4 596	5 122	1 560 559	304.7	17	328	1 822	2 167	—	63	833	896	28
311—320	36	2 321	9 089	11 446	3 598 337	314.4	36	1 910	5 924	7 870	—	145	1 209	1 354	41
321—330	3	404	3 225	3 632	1 179 688	324.8	3	189	2 308	2 500	—	75	548	623	15
331—340	—	182	3 069	3 251	1 091 820	335.8	—	111	2 369	2 480	—	28	341	369	—
341—350	2	206	3 156	3 364	1 163 695	345.9	2	114	2 035	2 151	—	15	373	388	19
351—360	6	300	2 805	3 111	1 109 787	356.7	6	206	1 798	2 010	—	21	479	500	12
361—370	—	168	3 010	3 178	1 165 751	366.8	—	84	1 148	1 232	—	31	269	300	—
371—380	4	594	3 567	4 165	1 568 496	376.6	4	392	2 428	2 824	—	53	648	701	11
381—390	—	385	3 505	3 890	1 501 131	385.9	—	311	2 556	2 867	—	13	516	529	6
391—400	—	353	2 150	2 503	988 354	394.9	—	281	1 345	1 626	—	26	428	454	11

[1]) Tähän sisältyvät myös vankeinhoitolaitoksen ja kuntien luottokuljetuskirjoilla ja -lipuilla tehdyt matkat. — Häri ingå även

Tabell 24. (Forts.)

transportsedlar och -biljetter företagna resor										Kaikilla matkustajalipuilla ja luottokuljetuskirjoilla tehdyt matkat Med alla passagerarbiljetter och kredittransportsedlar företagna resor					
Därav antal resor med biljetter av olika slag för:										Matkojen luku — Antal resor					
liisilaitoksen inrättningen		Suojeluskuntien Skyddskårerna				Vankeinhoitolaitoksen Fångvårdsväsendet			Kuntien (varattomien) Kommunernas (medellösa)				Henkilökilometriä Person-kilometer	Matkojen keskipituus, km Medelreselängd, km
III	Yhteensä Summa	I	II	III	Yhteensä Summa	I fängvagn	Vankivaunussa	I personvagn Henkilövaunussa	Yhteensä Summa	I	II	III	Yhteensä Summa		
29	29	—	30	492	522	1	104	105	1	—	1 665	570 287	571 952	2 640 503	4.6
158	172	—	730	3 903	4 633	4	681	685	—	—	148 784	4 234 846	4 383 630	36 232 912	8.3
425	462	—	944	6 786	7 730	77	531	608	1	—	98 116	3 920 992	4 019 108	52 690 981	13.1
506	701	—	930	6 123	7 053	72	967	1 039	20	—	113 074	2 188 176	2 301 250	41 051 760	17.8
556	744	2	1 129	5 718	6 849	274	1 883	2 157	—	2	19 499	1 250 030	1 269 531	29 090 892	22.9
656	796	—	2 690	4 463	7 153	656	2 157	2 813	—	—	34 217	933 952	968 169	27 284 812	28.2
178	334	1	812	3 550	4 363	90	1 202	1 292	2	1	10 221	405 187	415 409	13 740 270	33.1
247	311	1	947	4 274	5 222	830	1 427	2 257	11	2	25 695	566 743	592 440	22 588 727	38.1
157	308	—	631	3 125	3 756	736	442	1 178	4	—	8 935	320 249	329 184	13 988 066	42.5
92	146	—	426	1 863	2 289	206	1 020	1 226	3	2	7 248	219 664	226 914	10 865 767	47.9
134	168	—	896	3 235	4 131	577	823	1 400	2	1	8 968	220 158	229 127	12 065 228	52.7
154	240	—	772	2 646	3 418	1 939	2 041	3 980	15	—	18 137	274 484	292 621	17 058 164	58.3
126	194	1	622	2 647	3 270	191	748	939	6	4	11 267	215 578	226 849	14 282 329	63.0
69	127	—	424	1 885	2 309	421	499	920	7	—	4 294	117 546	121 840	8 254 329	67.7
180	245	—	832	2 010	2 842	1 574	758	2 332	15	7	16 883	228 757	245 647	17 741 637	72.2
140	215	1	420	1 684	2 105	1 946	1 595	3 541	20	1	7 055	126 360	133 416	10 512 559	78.8
93	138	—	224	1 099	1 323	722	371	1 093	12	—	3 619	59 679	63 298	5 251 653	83.0
145	174	1	206	1 055	1 262	1 266	554	1 820	9	10	5 094	66 536	71 640	6 283 629	87.7
73	116	—	187	695	882	1 308	315	1 623	10	—	3 153	50 092	53 245	4 960 449	93.2
84	115	—	335	1 095	1 430	1 164	894	2 058	7	—	4 808	59 873	64 681	6 312 080	97.6
161	233	—	505	1 629	2 134	2 139	1 900	4 039	21	10	16 373	134 518	150 901	15 968 350	105.8
177	238	—	429	1 810	2 239	735	368	1 103	14	3	7 344	81 337	88 684	10 215 095	115.2
143	230	—	324	1 471	1 795	2 227	961	3 188	25	25	15 471	127 311	142 807	18 128 099	126.9
140	201	—	244	796	1 040	418	577	995	21	3	10 776	77 735	88 514	12 021 378	135.8
116	168	—	127	514	641	296	251	547	19	—	4 844	48 722	53 566	7 789 189	145.4
79	141	—	188	668	856	434	250	684	13	12	3 815	40 008	43 835	6 815 771	155.5
66	108	—	157	385	542	1 608	630	2 238	7	1	9 787	70 437	80 225	13 364 506	166.6
172	268	1	138	361	500	1 851	825	2 676	17	15	5 660	46 783	52 458	9 192 385	175.2
134	163	—	282	529	811	338	255	593	11	83	20 752	88 055	108 890	20 302 265	186.4
108	189	—	358	518	876	1 050	538	1 588	27	249	28 830	126 065	155 144	30 664 252	197.7
46	71	—	182	290	472	488	332	820	13	881	10 761	31 576	43 218	8 841 053	204.6
60	106	—	55	154	209	1 462	471	1 933	14	6	3 147	29 420	32 573	7 035 917	216.0
36	45	—	50	104	154	111	102	213	17	2	1 255	16 921	18 178	4 104 427	225.8
29	45	—	61	153	214	294	153	447	10	7	4 083	32 089	36 179	8 520 478	235.5
87	125	—	61	162	223	212	239	451	7	3	4 491	26 030	30 524	7 465 235	244.6
25	28	—	33	101	134	114	160	274	6	2	1 151	15 752	16 905	4 306 169	254.7
28	38	—	28	126	154	1 426	425	1 851	24	1	1 755	20 109	21 865	5 799 801	265.3
46	49	—	49	163	212	610	190	800	17	15	2 416	18 137	20 568	5 664 794	275.4
49	53	—	63	89	152	87	182	269	16	6	2 699	20 531	23 236	6 634 295	285.5
50	61	—	81	81	162	295	278	573	17	9	3 262	18 529	21 800	6 405 317	293.8
34	62	—	90	77	167	1 231	575	1 806	24	19	4 280	24 240	28 539	8 706 248	305.1
158	199	—	225	277	502	1 029	434	1 463	58	338	17 127	60 850	78 315	24 546 625	313.4
36	51	—	125	167	292	40	112	152	14	269	4 934	20 904	26 107	8 464 472	324.2
34	34	—	43	183	226	12	113	125	17	7	1 297	13 262	14 566	4 897 383	336.2
18	37	—	58	115	173	405	199	604	11	4	1 334	12 722	14 060	4 856 317	345.4
20	32	—	61	105	166	199	189	388	15	12	2 183	15 858	18 053	6 444 889	357.0
19	19	—	53	90	143	1 076	395	1 471	13	—	1 361	12 247	13 608	4 973 390	365.5
43	54	—	138	210	348	110	115	225	13	18	5 407	23 959	29 384	11 086 003	377.3
31	37	—	55	162	217	125	103	228	12	—	2 403	14 138	16 541	6 381 020	385.8
15	26	—	35	65	100	177	115	292	5	2	1 990	11 517	13 509	5 330 813	394.6

resorna med fångvårdsväsendets och kommunernas kredittransportsedlar och -biljetter.

Taulu 24. (Jatk.) —

Kuljetusmatka, kilometriä Resornas längd i kilometer	Tavallisilla matkustajalipuilla tehdyt matkat — Kaikkiaan — Inalles: Matkojen luku — Antal resor: I	II	III	Yhteensä Summa	Henkilö-kilometriä Person-kilometer	Matkojen keskipituus, km Medelreselängd, km	Siitä erilaisilla lipuilla tehtyjen: Yksinkertaisilla lipuilla Med enkla biljetter: I	II	III	Yhteensä Summa	Meno- ja paluu- Med tur- och retur- I	II	III
401—410 ..	44	4 808	9 648	14 500	5 902 323	407.1	6	1 301	7 870	9 177	—	12	54
411—420 ..	—	1 485	9 956	11 441	4 763 840	416.4	—	1 437	9 862	11 299	—	16	42
421—430 ..	14	2 196	9 133	11 343	4 812 570	424.3	12	2 157	8 925	11 094	2	18	70
431—440 ..	16	1 134	8 331	9 481	4 141 813	436.9	6	1 085	8 052	9 143	—	18	54
441—450 ..	10	1 790	9 729	11 529	5 129 284	444.9	7	1 652	9 413	11 072	—	40	58
451—460 ..	29	949	7 430	8 408	3 824 386	454.9	29	893	7 301	8 223	—	20	44
461—470 ..	34	3 592	14 185	17 811	8 283 427	465.1	27	3 417	13 926	17 370	6	24	44
471—480 ..	3	1 435	8 220	9 658	4 588 262	475.1	—	1 343	8 025	9 368	2	18	44
481—490 ..	1	1 050	6 664	7 715	3 737 763	484.5	1	997	6 552	7 550	—	10	16
491—500 ..	22	6 050	20 376	26 448	13 043 277	493.2	11	5 524	19 529	25 064	6	262	208
501—525 ..	9	1 762	11 098	12 869	6 594 755	512.5	1	1 658	10 670	12 329	4	10	24
526—550 ..	30	3 417	14 232	17 679	9 475 089	536.0	4	2 615	13 737	16 356	—	30	46
551—575 ..	3	2 117	11 213	13 333	7 454 003	559.1	—	1 995	10 914	12 909	—	26	44
576—600 ..	4	667	5 565	6 236	3 665 854	587.9	3	631	5 364	5 998	—	4	22
601—625 ..	22	1 538	8 466	10 026	6 190 951	617.5	—	1 239	7 980	9 219	—	16	28
626—650 ..	—	1 570	6 457	8 027	5 104 554	635.9	—	1 380	6 226	7 606	—	6	16
651—675 ..	4	719	4 708	5 431	3 602 456	663.3	3	645	4 565	5 213	—	4	6
676—700 ..	1	462	3 130	3 593	2 469 848	687.4	1	436	2 853	3 290	—	2	8
701—725 ..	1	378	2 373	2 752	1 955 771	710.7	1	331	2 191	2 523	—	—	—
726—750 ..	—	900	4 501	5 401	3 971 724	735.4	—	831	4 297	5 128	—	2	4
751—775 ..	39	2 473	6 675	9 187	6 922 602	753.5	37	2 316	6 321	8 674	—	12	4
776—800 ..	—	417	2 328	2 745	2 159 072	786.5	—	347	2 086	2 433	—	2	2
801—825 ..	—	127	1 146	1 273	1 035 020	813.1	—	105	1 050	1 155	—	—	2
826—850 ..	—	185	1 288	1 473	1 233 190	837.2	—	168	1 207	1 375	—	2	—
851—875 ..	1	944	2 192	3 137	2 698 840	860.3	—	883	2 080	2 963	—	—	—
876—900 ..	—	391	1 225	1 616	1 431 772	886.0	—	320	1 050	1 370	—	2	2
901—925 ..	—	91	759	850	776 454	913.5	—	73	604	677	—	—	4
926—950 ..	—	126	426	552	518 879	940.0	—	73	342	415	—	—	—
951—975 ..	1	787	2 521	3 309	3 205 659	968.8	—	632	2 211	2 843	—	2	30
976—1 000 .	—	41	201	242	238 738	986.5	—	29	171	200	—	—	—
1 001—1 050 .	—	112	474	586	600 888	1 025.4	—	47	348	395	—	—	—
1 051—1 100 .	—	50	288	338	360 726	1 067.2	—	34	208	242	—	—	—
1 101—1 150 .	—	31	273	304	343 712	1 130.6	—	19	214	233	—	—	—
1 151—1 200 .	—	44	109	153	178 625	1 167.5	—	24	41	65	—	—	—
1 201—1 250 .	—	18	65	83	101 693	1 225.2	—	5	21	26	—	—	—
1 251—1 300 .	—	21	51	72	91 712	1 273.8	—	—	5	5	—	—	—
1 301—1 350 .	—	1	13	14	18 450	1 317.9	—	—	1	1	—	—	—
1 351—1 400 .	—	33	50	83	115 163	1 387.5	—	—	4	4	—	—	—
1 401—1 450 .	—	13	24	37	52 322	1 414.1	—	—	1	1	—	—	—
1 451—1 500 .	—	5	12	17	25 010	1 471.2	—	—	1	1	—	—	—
1 501—1 550 .	—	3	4	7	10 733	1 533.3	—	—	—	—	—	—	—
1 551—1 600 .	—	4	2	6	9 376	1 562.7	—	—	—	—	—	—	—
1 601—1 650 .	—	1	5	6	9 767	1 627.8	—	—	—	—	—	—	—
1 651—1 700 .	—	—	4	4	6 697	1 674.3	—	—	—	—	—	—	—
1 701—1 750 .	—	2	3	5	8 641	1 728.2	—	—	—	—	—	—	—
1 751—1 800 .	—	2	—	2	3 563	1 781.5	—	—	—	—	—	—	—
1 801—1 850 .	—	2	1	3	5 461	1 820.3	—	—	—	—	—	—	—
1 901—	—	1	4	5	9 907	1 981.4	—	—	—	—	—	—	—
Yhteensä, S:a	**2 144**	**739 517**	**17 077 650**	**17 819 311**	**726 301 206**	**40.8**	**1 218**	**288 158**	**4 468 517**	**4 757 893**	**34**	**104 564**	**5 680 582**
1 000 henkilö-km, 1 000 personkm ..	595	74 340	651 366	726 301	726 301	—	361	58 371	396 228	454 960	14	5 521	147 417
Matkoj. keskipituus, km[2]), Medelreselängd, km[2]).	277.4	100.5	38.1	40.8	—	40.8	296.3	202.6	88.7	95.6	403.4	52.8	26.0

[1]) Siitä seurue-kuponkilipuilla tehtyjä matkoja 3 110, joista II luokassa 703 ja III luokassa 2 407. — Därav i II klass 703 och i III klass efter icke avrundade personkilometertal.

Tabell 24. (Forts.)

Med vanliga passagerarbiljetter företagna resor														
matkojen luku: — Därav antal resor med biljetter av olika slag:														
lipuilla biljetter	Seuruelipuilla Med sällskapsbiljetter			Kuponki- ja kansainvälisillä lipuilla Med kupong- och internationella biljetter				Sanomalehtimieslipuilla Med tidningsmannabiljetter			Kuljetusmatka, kilometriä Resornas längd i kilometer	Tilauslipuilla Med abonnemangsbiljetter		
Yhteensä Summa	II	III	Yhteensä Summa	I	II	III	Yhteensä Summa	II	III	Yhteensä Summa		II	III	Yhteensä Summa
66	35	102	137	38	3 460	1 619	5 117	—	3	3				
58	17	1	18	—	10	50	60	5	1	6	1—5	24	29 628	29 652
90	—	68	68	—	19	68	87	2	2	4	6—10	2 352	135 924	138 276
72	—	113	113	10	29	106	145	2	6	8	11—15	1 464	111 816	113 280
98	14	163	177	3	82	93	178	2	2	4	16—20	5 400	83 676	89 076
64	—	27	27	—	35	58	93	1	—	1	21—25	1 308	18 792	20 100
74	28	76	104	1	97	119	217	26	20	46				
64	—	14	14	1	71	133	205	3	4	7				
26	—	6	6	—	39	83	122	4	7	11	26—30	816	13 752	14 568
476	17	233	250	5	217	363	585	30	43	73	31—35	252	5 676	5 928
38	—	195	195	4	87	206	297	7	3	10	36—40	276	3 324	3 600
76	—	116	116	26	763	318	1 107	9	15	24	41—45	156	972	1 128
70	—	36	36	3	92	212	307	4	7	11	46—50	—	588	588
26	—	58	58	1	30	121	152	2	—	2				
44	—	78	78	22	275	373	670	8	7	15				
22	59	16	75	—	115	193	308	10	6	16	51—55	—	12	12
10	—	—	—	1	60	134	195	10	3	13	56—60	—	—	—
10	—	97	97	—	24	172	196	—	—	—	61—65	—	36	36
—	—	29	29	—	44	151	195	3	2	5	66—70	—	—	—
6	—	28	28	—	64	172	236	3	—	3	71—75	—	—	—
16	20	40	60	2	96	295	393	29	15	44				
4	—	96	96	—	68	144	212	—	—	—				
2	—	—	—	—	22	94	116	—	—	—	76—80	—	—	—
2	—	—	—	—	12	81	93	3	—	3	81—85	—	—	—
—	—	10	10	1	61	102	164	—	—	—	86—90	—	—	—
4	—	19	19	—	69	154	223	—	—	—	91—95	12	—	12
4	—	—	—	—	18	148	166	—	3	3	96—100	—	—	—
—	—	—	—	—	53	84	137	—	—	—				
32	—	—	—	1	148	279	428	5	1	6	**Yhteensä, Summa**	**12 060**	**404 196**	**416 256**
—	—	—	—	—	10	30	40	2	—	2	1 000 henkilökm,			
—	35	—	35	—	30	126	156	—	—	—	1 000 personkm	215	5 424	5 639
—	—	—	—	—	15	80	95	1	—	1	Matkojen keskipituus, km, Medelreselängd, km	17.8	13.4	13.5
—	—	—	—	—	12	59	71	—	—	—				
—	—	—	—	—	20	67	87	—	1	1				
—	—	—	—	—	12	44	56	1	—	1				
—	—	—	—	—	21	46	67	—	—	—				
—	—	—	—	—	1	12	13	—	—	—				
—	—	—	—	—	33	46	79	—	—	—				
—	—	—	—	—	13	23	36	—	—	—				
—	—	—	—	—	5	11	16	—	—	—				
—	—	—	—	—	3	4	7	—	—	—				
—	—	—	—	—	4	2	6	—	—	—				
—	—	—	—	—	1	5	6	—	—	—				
—	—	—	—	—	—	4	4	—	—	—				
—	—	—	—	—	2	3	5	—	—	—				
—	—	—	—	—	2	—	2	—	—	—				
—	—	—	—	—	2	1	3	—	—	—				
—	—	—	—	—	1	4	5	—	—	—				
5 785 180	**1 018**	**21 791**	[1])**22 809**	**892**	**16 294**	**15 773**	**32 959**	**633**	**608**	**1 241**				
152 952	258	3 611	3 869	220	5 150	5 917	11 287	199	172	371				
26.4	253.3	165.7	169.6	246.8	316.1	375.1	342.5	314.6	283.0	299.1				

2 407 eller sammanlagt 3 110 resor med sällskaps-kupongbiljetter. — [2]) Laskettu tasoittamattomien henkilökilometrilukujen nojalla. — Uträknad

Taulu 24. (Jatk.) —

Kuljetusmatka, kilometriä / Resornaslängd i kilometer	Luottokuljetuskirjoilla ja -lipuilla tehdyt matkat — Med kredittransportsedlar: Kaikkiaan — Inalles: Matkojen luku — Antal resor: I	II	III	Yhteensä / Summa	Henkilökilometriä / Personkilometer	Matkojen keskipituus, km / Medelreselängd, km	Siitä erilaisilla lipuilla tehtyjen matkojen luku: — Sotaväen / Militären: I	II	III	Yhteensä / Summa	Siviilivirastojen / De civila ämbetsverken: I	II	III	Yhteensä / Summa	Po- / Polis- II
401—410 ..	2	187	2 313	2 502	1 013 472	405.1	2	133	1 309	1 444	—	40	566	606	2
411—420 ..	1	192	1 938	2 131	887 861	416.6	1	94	1 290	1 385	—	23	371	394	7
421—430 ..	2	154	2 615	2 771	1 175 628	424.3	2	74	1 554	1 630	—	26	336	362	13
431—440 ..	1	270	2 389	2 660	1 160 178	436.2	1	156	1 577	1 734	—	32	261	293	5
441—450 ..	—	315	2 716	3 031	1 348 168	444.8	—	243	1 438	1 681	—	19	345	364	5
451—460 ..	11	465	2 715	3 191	1 453 271	455.4	11	417	2 159	2 587	—	18	239	257	2
461—470 ..	3	510	2 336	2 849	1 324 162	464.8	3	305	1 051	1 359	—	45	656	701	26
471—480 ..	1	165	2 936	3 102	1 475 299	475.6	1	86	2 266	2 353	—	47	375	422	6
481—490 ..	—	218	2 257	2 475	1 201 832	485.6	—	176	1 718	1 894	—	16	337	353	7
491—500 ..	3	888	3 327	4 218	2 080 959	493.4	3	508	2 076	2 587	—	155	678	833	43
501—525 ..	—	200	2 726	2 926	1 500 327	512.8	—	102	1 739	1 841	—	31	586	617	1
526—550 ..	1	181	3 330	3 512	1 882 014	535.9	1	93	2 182	2 276	—	41	602	643	10
551—575 ..	—	339	2 651	2 990	1 680 771	562.1	—	142	1 575	1 717	—	41	429	470	4
576—600 ..	—	157	2 541	2 698	1 582 987	586.7	—	72	1 725	1 797	—	10	309	319	3
601—625 ..	2	324	2 191	2 517	1 545 419	614.0	2	145	1 479	1 626	—	72	351	423	6
626—650 ..	1	270	2 798	3 069	1 956 265	637.4	1	114	1 905	2 020	—	58	380	438	1
651—675 ..	—	96	1 895	1 991	1 316 967	661.5	—	36	1 198	1 234	—	17	260	277	3
676—700 ..	—	71	1 442	1 513	1 039 133	686.8	—	26	1 171	1 197	—	10	106	116	—
701—725 ..	—	54	1 979	2 033	1 444 039	710.3	—	21	1 100	1 121	—	4	116	120	—
726—750 ..	—	112	2 072	2 184	1 612 609	738.4	—	38	1 674	1 712	—	19	227	246	3
751—775 ..	—	232	1 478	1 710	1 293 339	756.3	—	94	878	972	—	57	322	379	15
776—800 ..	—	57	472	529	416 244	786.9	—	18	272	290	—	21	166	187	1
801—825 ..	—	25	372	397	322 280	811.8	—	5	138	143	—	3	53	56	—
826—850 ..	—	44	343	387	322 489	833.3	—	10	200	210	—	8	40	48	—
851—875 ..	—	73	924	997	860 146	862.7	—	24	339	363	—	21	124	145	—
876—900 ..	1	28	208	237	211 258	891.4	1	13	121	135	—	8	74	82	3
901—925 ..	—	11	284	295	269 068	912.1	—	7	58	65	—	1	22	23	—
926—950 ..	—	11	231	242	226 848	937.4	—	2	92	94	—	3	23	26	1
951—975 ..	2	100	520	622	600 223	965.0	2	26	345	373	—	49	130	179	7
976—1 000 .	—	4	20	24	23 636	984.8	—	—	6	6	—	1	12	13	—
1 001—1 050 .	—	7	44	51	52 727	1 033.9	—	—	6	6	—	3	18	21	—
1 051—1 100 .	—	5	70	75	80 501	1 073.3	—	2	1	3	—	—	11	11	—
1 101—1 150 .	—	—	10	10	11 020	1 102.0	—	—	—	—	—	—	—	—	—
1 151—1 200 .	—	—	65	65	78 000	1 200.0	—	—	—	—	—	—	—	—	—
1 201—1 250 .	—	—	31	31	38 402	1 238.8	—	—	—	—	—	—	—	—	—
1 251—1 300 .	—	1	—	1	1 284	1 284.0	—	1	—	1	—	—	—	—	—
1 301—1 350 .	—	—	9	9	12 059	1 339.9	—	—	—	—	—	—	—	—	—
1 351—1 400 .	—	—	—	—	—	—	—	—	—	—	—	—	—	—	—
1 401—1 450 .	—	—	2	2	2 892	1 446.0	—	—	—	—	—	—	2	2	—
1 451—1 500 .	—	—	—	—	—	—	—	—	—	—	—	—	—	—	—
1 501—1 550 .	—	—	—	—	—	—	—	—	—	—	—	—	—	—	—
1 551—1 600 .	—	—	—	—	—	—	—	—	—	—	—	—	—	—	—
1 601—1 650 .	—	—	—	—	—	—	—	—	—	—	—	—	—	—	—
1 651—1 700 .	—	—	—	—	—	—	—	—	—	—	—	—	—	—	—
1 701—1 750 .	—	—	—	—	—	—	—	—	—	—	—	—	—	—	—
1 751—1 800 .	—	—	—	—	—	—	—	—	—	—	—	—	—	—	—
1 801—1 850 .	—	—	—	—	—	—	—	—	—	—	—	—	—	—	—
1 901—	—	—	—	—	—	—	—	—	—	—	—	—	—	—	—
Yhteensä, S:a	**207**	**61 913**	**481 109**	**543 229**	**85 909 876**	**158.1**	**199**	**19 453**	**180 691**	**[1]200 343**	—	**19 807**	**147 327**	**167 134**	**2 658**
1 000 henkilökm, 1 000 personkm ..	57	8 751	77 102	85 910	85 910	—	56	4 618	43 148	47 822	—	1 471	13 937	15 408	346
Matkoj. keskipituus, km, Medelreselängd, km ..	271.7	141.3	160.3	158.1	—	158.1	280.0	237.4	238.8	238.7	—	74.2	94.6	92.2	130.1

[1]) Siitä ostetuilla lipuilla tehtyjä matkoja 37 464, joista II luokassa 4 271 ja III luokassa 33 193. — Därav i II klass 4 271 och i III

Tabell 24. (Forts.)

och -biljetter företagna resor. Därav antal resor med biljetter av olika slag för:										Kaikilla matkustajalipuilla ja luottokuljetuskirjoilla tehdyt matkat. Med alla passagerarbiljetter och kredittransportsedlar företagna resor					
Liisilaitoksen, inrättningen		Suojeluskuntien Skyddskårerna				Vankeinhoitolaitoksen Fångvårdsväsendet			Kuntien (varattomien) Kommunerna (medellösa)	Matkojen luku — Antal resor				Henkilökilometriä Personkilometer	Matkojen keskipituus, km Medelreselängd, km
III	Yhteensä Summa	I	II	III	Yhteensä Summa	Vankivaunussa I fångvagn	Henkilövaunussa I personvagn	Yhteensä Summa		I	II	III	Yhteensä Summa		
19	21	—	12	107	119	176	130	306	6	46	4 995	11 961	17 002	6 915 795	406.8
28	35	—	68	98	166	26	104	130	21	1	1 677	11 894	13 572	5 651 701	416.4
9	22	—	41	87	128	362	261	623	6	16	2 350	11 748	14 114	5 988 198	424.3
6	11	—	77	124	201	251	156	407	14	17	1 404	10 720	12 141	5 301 991	436.7
86	91	—	48	126	174	442	268	710	11	10	2 105	12 445	14 560	6 477 452	444.9
30	32	—	28	68	96	108	110	218	1	40	1 414	10 145	11 599	5 277 657	455.0
49	75	—	134	85	219	217	264	481	14	37	4 102	16 521	20 660	9 607 589	465.0
27	33	—	26	44	70	117	93	210	14	4	1 600	11 156	12 760	6 063 561	475.2
14	21	—	19	70	89	27	83	110	8	1	1 268	8 921	10 190	4 939 595	484.7
65	108	—	182	108	290	256	118	374	26	25	6 938	23 703	30 666	15 124 236	493.2
27	28	—	66	137	203	22	198	220	17	9	1 962	13 824	15 795	8 095 082	512.5
29	39	—	37	230	267	39	221	260	27	31	3 598	17 562	21 191	11 357 103	535.9
16	20	—	152	269	421	143	201	344	18	3	2 456	13 864	16 323	9 134 774	559.6
10	13	—	72	136	208	240	114	354	7	4	824	8 106	8 934	5 248 841	587.5
17	23	—	101	114	215	145	76	221	9	24	1 862	10 657	12 543	7 736 370	616.8
19	20	—	97	232	329	155	98	253	9	1	1 840	9 255	11 096	7 060 819	636.3
53	56	—	40	86	126	262	26	288	10	4	815	6 603	7 422	4 919 423	662.8
11	11	—	35	75	110	17	60	77	2	1	533	4 572	5 106	3 508 981	687.2
8	8	—	29	76	105	628	43	671	8	1	432	4 352	4 785	3 399 810	710.5
7	10	—	52	54	106	61	43	104	6	—	1 012	6 573	7 585	5 584 333	736.2
34	49	—	66	75	141	112	50	162	7	39	2 705	8 153	10 897	8 215 941	754.0
2	3	—	17	19	36	—	11	11	2	—	474	2 800	3 274	2 575 316	786.6
1	1	—	17	21	38	127	30	157	2	—	152	1 518	1 670	1 357 300	812.8
—	—	—	26	81	107	2	18	20	2	—	229	1 631	1 860	1 555 679	836.4
7	7	—	28	29	57	409	14	423	2	1	1 017	3 116	4 134	3 558 986	860.9
1	4	—	4	4	8	3	4	7	1	1	419	1 433	1 853	1 643 030	886.7
—	—	—	3	10	13	171	22	193	1	—	102	1 043	1 145	1 045 522	913.1
—	1	—	5	23	28	84	8	92	1	—	137	657	794	745 727	939.2
4	11	—	18	26	44	5	10	15	—	3	887	3 041	3 931	3 805 882	968.2
—	—	—	3	—	3	—	2	2	—	—	45	221	266	262 374	986.4
1	1	—	4	2	6	—	17	17	—	—	119	518	637	653 615	1 026.1
—	—	—	3	—	3	58	—	58	—	—	55	358	413	441 227	1 068.3
—	—	—	—	—	—	10	—	10	—	—	31	283	314	354 732	1 129.7
—	—	—	—	—	—	65	—	65	—	—	44	174	218	256 625	1 177.2
—	—	—	—	—	—	31	—	31	—	—	18	96	114	140 095	1 228.9
—	—	—	—	—	—	—	—	—	—	—	22	51	73	92 996	1 273.9
—	—	—	—	—	—	9	—	9	—	—	1	22	23	30 509	1 326.5
—	—	—	—	—	—	—	—	—	—	—	33	50	83	115 163	1 387.5
—	—	—	—	—	—	—	—	—	—	—	13	26	39	55 214	1 415.7
—	—	—	—	—	—	—	—	—	—	—	5	12	17	25 010	1 471.2
—	—	—	—	—	—	—	—	—	—	—	3	4	7	10 733	1 533.3
—	—	—	—	—	—	—	—	—	—	—	4	2	6	9 376	1 562.7
—	—	—	—	—	—	—	—	—	—	—	1	5	6	9 767	1 627.8
—	—	—	—	—	—	—	—	—	—	—	—	4	4	6 697	1 674.3
—	—	—	—	—	—	—	—	—	—	—	2	3	5	8 641	1 728.2
—	—	—	—	—	—	—	—	—	—	—	2	—	2	3 563	1 781.5
—	—	—	—	—	—	—	—	—	—	—	2	1	3	5 461	1 820.3
—	—	—	—	—	—	—	—	—	—	—	1	4	5	9 907	1 981.4
6 942	**9 600**	**8**	**19 995**	**72 519**	**92 522**	**39 433**	**33 302**	**72 735**	**895**	**2 351**	**801 430**	**17 558 759**	**18 362 540**	**812 211 082**	**44.2**
916	1 262	1	2 316	5 771	8 088	8 303	4 758	13 061	269	652	83 091	728 468	812 211	812 211	—
132.0	131.5	65.3	115.8	79.6	87.4	210.6	142.9	179.6	300.2	277.3	103.7	41.5	44.2	—	44.2

klass 33 193 eller sammanlagt 37 464 resor, som företagits med köpta biljetter.

Taulu 25. Lähetetty tavara tavaralajeittain vuonna 1932. —

I. Maanviljelykseen luettavia tavara-
I. Till jordbruket hänförliga varu-

Rata ja liikennepaikka [1]) Bana och trafikplats [1])	1 Rukiita Råg	2 Muuta viljaa Övrig spannmål	3 Jauhoja ja ryynejä Mjöl och gryn	4 Perunoita ja muita juurikasveja Potatis och andra rotfrukter	5 Heinä, olkia ja väkirehua Hö, halm och kraftfoder	6 Maltoa (kaikilla kuljetustavoilla) Mjölk (alla befordringssätt)	7 Voita Smör	8 Lihaa Kött	9 Turvetta ja turvepehkua Torv och torvströ
	Tonnia—Ton								
Helsingin—Hämeenlinnan—Rajajoen, Helsingfors—Hämeenlinna—Rajajoki	**18 393**	**24 267**	**62 187**	**13 658**	**85 970**	**66 567**	**1 991**	**6 372**	**1 575**
Helsinki, Helsingfors	—	3	81	37	8	—	94	65	1
Katajanokka, Skatudden	625	2 975	13 053	122	32 275	—	—	50	3
Länsisatama, Västra h.	1 311	6 818	1 609	14	7 212	—	338	14	—
Sörnäinen, Sörnäs	29	314	1 162	128	348	—	—	6	17
Vallila, Vallgården	—	—	—	—	—	—	—	—	—
Pasila, Fredriksberg	—	—	4	—	—	—	—	74	—
Oulunkylä, Åggelby	—	175	—	13	33	—	—	—	—
Malmi, Malm	27	357	—	121	13 172	292	—	10	1
Tikkurila, Dickursby	—	12	—	4	1 876	450	—	—	—
Korso	2	9	2	18	—	579	—	6	—
Porvoo, Borgå	367	615	339	961	575	2 124	26	26	10
Hinthaara, Hindhår	—	199	18	40	15	2 045	—	19	14
Anttila, Andersböle	1	24	4	64	20	2 210	—	13	1
Nikkilä, Nickby	40	239	10	79	63	6 148	—	2	—
Kerava	6	108	1	63	13	1 048	—	17	—
Järvenpää	93	201	4 512	223	2 319	3 296	—	27	—
Jokela	28	69	25	174	49	2 308	—	29	1
Hyvinkää	44	393	2 538	1 582	1 775	5 639	64	117	570
Riihimäki	4	58	295	1 077	558	1 130	2	118	97
Ryttylä	18	69	13	88	174	2 714	—	8	—
Leppäkoski	25	24	1	186	—	699	—	19	—
Turenki	227	96	33	668	38	2 256	114	233	—
Harviala	—	37	13	203	—	606	—	16	—
Hämeenlinna	395	385	127	1 731	433	69	317	487	3
Hikiä	60	29	6	143	56	1 909	—	4	—
Oitti	49	142	14	174	92	1 293	10	59	—
Mommila	41	148	5	49	27	1 813	2	76	—
Lappila	45	106	24	75	38	1 378	—	66	65
Järvelä	230	262	36	300	152	3 792	114	368	51
Herrala	47	21	13	340	2	1 100	—	40	—
Vesijärvi	31	36	15	54	12	—	358	153	—
Heinola[2])	31	18	10	75	—	—	27	84	—
Jyränkö[3])	48	21	2	24	55	—	123	89	—
Vierumäki[4])	—	—	—	5	—	9	—	1	—
Mäkelä	—	1	—	9	16	272	—	8	—
Ahtiala	—	2	14	22	2	269	—	—	—
Lahti	309	499	968	126	1 036	1 550	227	847	5
Villähti	12	38	13	19	117	104	—	14	—
Uusikylä	142	182	66	201	373	4 168	6	512	—
Mankala	36	35	1	14	26	405	—	16	—
Kausala	216	372	75	202	60	2 288	8	451	40
Koria	60	114	31	27	8	1 919	2	26	—
Kouvola	11	38	42	72	61	733	21	264	3
Utti	—	18	4	74	—	160	—	8	247
Kaipiainen	2	—	21	18	9	317	—	15	—

[1]) Paitsi asemia on tauluun merkitty muutkin itsenäisiä tilejä pitävät liikennepaikat (pysäkit ja virkamiehen hoitamat satama- ja syrjäraiteita) koskevat tiedot sisältyvät päällystöasemien lukuihin. — Förutom stationerna ha i tabellen upptagits jämväl marginalen, varemot uppgifterna rörande osjälvständiga trafikplatser (plattformväxlar, plattformer, växlar samt särskilda hamn- och $^{1}/_{1}$—$^{30}/_{9}$. — Trafikerad som hållplats $^{1}/_{1}$—$^{30}/_{9}$. — [4]) Liikennöity pysäkkinä $^{1}/_{10}$—$^{31}/_{12}$. — Trafikerad som hållplats $^{1}/_{10}$—$^{31}/_{12}$.

Tabell 25. Avsänt gods efter varuslag år 1932.

lajeja slag			II. Puutavaroita II. Trävaror					III. Eri teollisuuksiin luettavia tavaralajeja III. Till olika industrier hänförliga varuslag		
10 Lannoitusaineita Gödslingsämnen	11 Muita tähän kuuluvia Övriga hithörande	1—11 Yhteensä Summa	12 Lankkuja ja lautoja Plankor och bräder	13 Parruja, pelkkoja ja hirsiä sekä propseja ja muuta pyöreää puutavaraa Sparrar, bjälkar och stockar samt props och annat rundvirke	14 Halkoja ja puujätteitä Ved och träavfall	15 Muita puutavaroita Övriga trävaror	12—15 Yhteensä Summa	16 Paperiteollisuuteen luettavia Till pappersindustrin hänförliga	17 Malmeja, kivia, kalkkia ja sementtiä Malmer, stenar, kalk och cement	18 Soraa ja muita maalajeja Grus och övriga jordarter
Tonnia—Ton										
43 331	**20 723**	**345 034**	**168 543**	**351 994**	**208 893**	**60 509**	**789 939**	**110 192**	**92 896**	**42 298**
19	698	1 006	334	—	7	574	915	1 558	244	1
7 663	1 073	57 839	239	54	22	913	1 228	2 744	3 135	2 037
16 724	2 881	36 921	3 163	391	219	388	4 161	3 085	5 389	1 148
8 474	1 500	11 978	21 447	476	104	899	22 926	702	806	170
439	30	469	11 957	34	42	1 380	13 413	519	288	82
140	142	360	93	5	36	83	217	6	17	45
—	1	222	—	—	11	26	37	6	—	—
4 657	398	19 035	118	14	11	215	358	639	221	101
—	—	2 342	—	—	—	14	14	—	—	31 769
1	—	617	55	478	575	33	1 141	1	—	—
386	388	5 817	599	31	93	4 412	5 135	3 268	529	1
1	48	2 399	14	—	73	—	87	—	2	—
—	1	2 338	115	1 487	162	2	1 766	—	—	—
26	13	6 620	482	1 217	37	—	1 736	2	34	—
1	—	1 257	1 963	201	212	499	2 875	16	12	39
34	18	10 723	2 363	2 610	1 433	119	6 525	10	109	23
—	37	2 720	470	408	572	31	1 481	114	14	1
66	127	12 915	3 239	15 446	10 566	151	29 402	33	3 686	11
28	11	3 378	10 986	1 933	121	350	13 390	35	164	5
1	21	3 106	148	5 363	91	37	5 639	962	4	1
—	3	957	317	6 484	1 118	—	7 919	—	—	—
52	57	3 774	3 803	2 852	1 124	89	7 868	1	3	—
8	—	883	20	8 967	7 011	6	16 004	—	—	—
124	81	4 152	12 501	12 600	958	2 681	28 740	13 661	370	2
4	21	2 232	578	3 638	1 582	95	5 893	—	1	—
5	188	2 026	—	3 035	6 928	28	9 991	2	17	—
—	7	2 168	4 770	2 608	5 225	351	12 954	—	9	—
1	9	1 807	6 123	1 725	8 489	497	16 834	—	11	1
13	64	5 382	1 245	6 543	6 098	29	13 915	1	4	—
5	16	1 584	633	6 834	3 471	34	10 972	—	—	—
—	387	1 046	13 207	14 510	17 393	5 492	50 602	16 286	—	76
10	26	281	631	7 324	688	3 151	11 794	—	7	—
10	25	397	96	7 861	86	1 688	9 731	1 344	—	—
—	1	16	—	133	123	1	257	—	—	—
—	8	314	—	7 407	1 999	129	9 535	—	—	—
—	1	310	11	320	586	—	917	—	—	—
181	1 574	7 322	541	1 965	2 410	2 709	7 625	102	371	1
—	12	329	—	2 530	35	—	2 565	—	9	—
11	25	5 686	868	4 105	1 412	27	6 412	1	1	—
—	9	542	12	621	4 711	188	5 532	—	—	—
1	138	3 851	10 635	5 519	5 361	578	22 093	6	32	—
2	69	2 258	174	1 425	163	57	1 819	2	3	—
14	81	1 340	412	109	16	165	702	44	115	231
2	11	524	—	4 902	2 716	12	7 630	—	—	—
7	3	392	5 513	5 428	6 511	19	17 471	625	132	—

satamat y. m. s.), erilleen reunasta, jota vastoin epäitsenäisiä liikennepaikkoja (laiturivaihteita, laitureita, vaihteita sekä erinäisiä övriga trafikplatser med självständig redovisning (hållplatser ävensom hamnar m. fl., som förestås av tjänsteman), indragna från bispår) ingå i siffrorna för resp. huvudstationer. — [2]) Avattu liikenteelle $^{22}/_{5}$. — Öppnad för trafik $^{22}/_{5}$. — [3]) Liikennöity pysäkkinä

Taulu 25. Lähetetty tavara. (Jatk.) —

Rata ja liikennepaikka Bana och trafikplats	III. Eri teollisuuksiin luettavia tavaralajeja III. Till olika industrier hänförliga varuslag								
	19 Hiiliä Kol	20 Metalliteollisuuteen luettavia Till metallindustrin hänförliga	21 Tiiliä Tegel	22 Kehruuaineita, lankoja, köysiä, kankaita ja vaatetusesineitä Spånadsämnen, garn, tågvirke, vävnader och beklädnadsartiklar	23 Vuotia ja nahkoja Hudar och läder	24 Kemikaalioita Kemikalier	25 Öljyjä, tervoja, asfaltia ja valaistusaineita Oljor, tjäror, asfalt och lysämnen	26 Muita tähän kuuluvia Övriga hithörande	16—26 Yhteensä Summa
	Tonnia—Ton								
Helsingin—Hämeenlinnan—Rajajoen, Helsingfors—Hämeenlinna—Rajajoki	**211 243**	**101 175**	**93 384**	**8 636**	**4 099**	**85 168**	**49 866**	**46 200**	**845 157**
Helsinki, Helsingfors	172	8 371	111	506	383	684	1 391	6 156	19 577
Katajanokka, Skatudden	16 213	21 519	857	3 010	1 003	8 096	5 845	2 844	67 303
Länsisatama, Västrah.	88 539	11 150	2 472	272	501	10 165	1 771	867	125 359
Sörnäinen, Sörnäs	4 643	7 597	259	689	295	1 506	25 689	3 290	45 646
Vallila, Vallgården	—	195	168	—	—	—	308	80	1 640
Pasila, Fredriksberg	257	126	35	3	15	26	55	8	593
Oulunkylä, Åggelby	1	41	—	4	—	5	3	21	81
Malmi, Malm	25	4 564	3 782	516	2	867	1 826	1 413	13 956
Tikkurila, Dickursby	14	11	—	—	—	563	2 160	119	34 636
Korso	—	20	—	—	—	39	1 130	806	1 996
Porvoo, Borgå	8	948	17	71	84	41	49	296	5 312
Hinthaara, Hindhår	—	8	—	15	1	15	—	12	53
Anttila, Andersböle	—	—	—	11	—	—	—	—	11
Nikkilä, Nickby	—	23	34	16	19	—	—	38	166
Kerava	—	169	7 313	13	41	2	3	440	8 048
Järvenpää	—	1 117	—	46	26	31	2	164	1 528
Jokela	—	63	2 448	698	1	23	—	172	3 534
Hyvinkää	—	4 367	35	554	70	—	32	316	9 104
Riihimäki	31	316	6 373	136	46	607	22	3 142	10 877
Ryttylä	56	82	10 750	34	32	—	—	1 011	12 932
Leppäkoski	—	34	13 945	—	1	—	1	11	13 992
Turenki	—	51	—	11	14	18	3	82	183
Harviala	—	7	—	—	—	—	—	1 188	1 195
Hämeenlinna	15	652	6	240	465	13	38	936	16 398
Hikiä	—	31	14	5	1	1	1	5	59
Oitti	1	37	14 862	20	9	4	1	21	14 974
Mommila	—	8	—	11	1	—	—	10	39
Lappila	—	33	10 963	4	—	—	—	28	11 040
Järvelä	5	47	2 189	42	4	332	13	40	2 677
Herrala	—	16	4 653	15	1	—	—	16	4 701
Vesijärvi	12	655	21	58	2	486	49	3 060	20 705
Heinola	—	56	48	5	27	—	—	73	216
Jyränkö	—	91	—	2	11	1	8	99	1 556
Vierumäki	—	—	—	—	—	—	—	4	4
Mäkelä	—	8	—	1	—	—	—	3	12
Ahtiala	14	1	—	2	—	—	—	1	18
Lahti	1	1 034	14	138	169	98	707	2 981	5 616
Villähti	—	4	144	1	—	2	—	5	165
Uusikylä	—	66	1	12	12	6	5	35	139
Mankala	—	5	—	—	—	—	—	17	22
Kausala	14	76	—	18	9	4	19	506	684
Koria	—	155	—	73	—	2	3	25	263
Kouvola	55	133	38	138	230	5	12	355	1 356
Utti	—	73	18	32	—	1	—	31	155
Kaipiainen	168	25	—	4	6	102	—	15	1 077

Tabell 25. Avsänt gods. (Forts.)

IV. Ravinto- ja nautintoaineita, paitsi I ryhmään luettavia IV. Närings- och njutningsmedel, utom till grupp I hänförliga						V.	1—32	Poikkeusluokkiin luettavia tavaroita Undantagskategorier av gods				Kaikkiaan Inalles
27 Kaloja Fisk	28 Suolaa Salt	29 Siirtomaantavaroita Kolonialvaror	30 Juomia Dryycker	31 Muita tähän kuuluvia Övriga hithörande	27—31 Yhteensä Summa	32 Muita tavaralajeja Övriga varuslag	Yhteensä Summa	Ilgods (utom mjölk)	Pikatavaraa (paitsi maitoa) Flyttgods	Muuttotavaraa Flyttgods	Sotilastavaraa (luotolla) Militärgods (på kredit)	Läpikulkutavaraa Transitogods	
Tonnia—Ton													
888	**18 729**	**45 116**	**9 420**	**9 928**	**84 081**	**9 552**	**2 073 763**	**17 444**	**3 541**	**19 279**	**1 160**	**2 115 187**
212	290	5 343	1 388	3 859	11 092	292	32 882	7 574	560	2 672	—	43 688
111	8 152	12 033	4 255	1 922	26 473	319	153 162	12	206	2 116	1 160	156 656
21	2 339	8 466	288	130	11 244	1 080	178 765	18	186	283	—	179 252
127	234	2 337	11	648	3 357	288	84 195	690	192	4 268	—	89 345
—	—	251	—	6	257	2	15 781	—	72	—	—	15 853
—	—	—	—	—	—	101	1 271	50	35	6	—	1 362
—	—	—	—	—	—	29	369	16	48	—	—	433
80	391	12	—	10	493	2 906	36 748	129	29	155	—	37 061
—	—	—	—	—	—	110	37 102	57	6	—	—	37 165
—	7	—	—	—	7	5	3 766	20	6	—	—	3 792
16	24	36	411	235	722	763	17 749	326	69	46	—	18 190
—	—	1	—	7	8	16	2 563	12	8	88	—	2 671
—	—	—	—	—	—	11	4 126	2	—	—	—	4 128
—	9	—	—	2	11	41	8 574	20	10	—	—	8 604
—	14	1	1	—	16	48	12 244	53	42	160	—	12 499
—	—	—	—	6	6	20	18 802	44	59	97	—	19 002
—	—	5	—	2	7	3	7 745	12	10	2	—	7 769
10	5	46	22	17	100	39	51 560	257	86	15	—	51 918
—	—	—	22	—	22	380	28 047	148	117	1 716	—	30 028
—	—	—	1	—	1	55	21 733	55	17	1	—	21 806
—	—	—	—	—	—	9	22 877	7	11	—	—	22 895
—	—	4	—	7	11	39	11 875	375	21	—	—	12 271
—	—	—	—	—	—	28	18 110	60	12	—	—	18 182
19	9	47	16	19	110	564	49 964	339	225	1 370	—	51 898
—	2	—	9	—	11	10	8 205	6	9	—	—	8 220
—	—	1	—	2	3	7	27 001	26	35	—	—	27 062
—	—	—	—	1	1	34	15 196	5	6	—	—	15 207
—	—	—	—	1	1	12	29 694	6	19	—	—	29 719
2	14	2	2	3	23	23	22 020	22	14	—	—	22 056
—	—	—	—	2	2	33	17 292	13	14	—	—	17 319
3	17	—	—	12	32	191	72 576	143	37	1	—	72 757
—	—	—	—	5	5	21	12 317	61	29	—	—	12 407
—	—	1	—	—	1	10	11 695	13	13	—	—	11 721
—	—	—	—	—	—	1	278	—	4	—	—	282
—	—	—	—	—	—	9	9 870	2	7	—	—	9 879
—	—	—	—	1	1	2	1 248	3	2	—	—	1 253
35	50	358	2 569	63	3 075	391	24 029	1 055	206	128	—	25 418
—	—	—	—	—	—	5	3 064	2	8	—	—	3 074
—	9	—	—	1	10	81	12 328	67	19	—	—	12 414
—	—	—	—	2	2	1	6 099	8	2	—	—	6 109
1	13	8	—	2	24	126	26 778	55	15	—	—	26 848
—	—	—	39	4	43	56	4 439	17	13	54	—	4 523
2	38	17	24	9	90	265	3 753	311	109	172	—	4 345
—	—	—	—	—	—	—	8 309	10	9	666	—	8 994
—	—	—	1	2	3	9	18 952	32	7	—	—	18 991

Taulu 25. Lähetetty tavara. (Jatk.) —

Rata ja liikennepaikka Bana och trafikplats	I. Maanviljelykseen luettavia tavara- I. Till jordbruket hänförliga varu-								
	1 Rukiita Råg	2 Muuta viljaa Övrig spannmål	3 Jauhoja ja ryynejä Mjöl och gryn	4 Perunoita ja muita juurikasveja Potatis och andra rotfrukter	5 Heinää, olkia ja väkirehua Hö, halm och kraftfoder	6 Maitoa (kaikilla kuljetustavoilla) Mjölk (alla befordringssätt)	7 Voita Smör	8 Lihaa Kött	9 Turvetta ja turvepelkua Torv och torvströ
	Tonnia—Ton								
Kaitjärvi	—	—	3	13	—	—	—	—	—
Taavetti	28	10	8	46	7	46	—	23	—
Luumäki	—	17	6	156	60	166	—	9	—
Pulsa	2	2	3	23	9	24	—	1	195
Lappeenranta	5	34	15	227	224	101	1	154	27
Rapasaaren satama	—	—	—	31	—	—	—	2	—
Simola	—	21	80	24	7	161	—	5	—
Vainikkala	2	3	1	9	13	228	—	31	3
Nurmi	—	1	51	26	64	712	—	2	—
Hovinmaa	—	5	—	19	6	139	—	—	—
Tienhaara	—	96	7 639	53	2 901	8	1	11	—
Viipuri	19	500	14 020	1 202	9 459	1 826	123	1 275	6
Viipurin satama	13 682	7 989	13 720	70	9 140	—	—	—	3
Ino	—	13	5	254	—	47	—	3	—
Mesterjärvi	—	21	2	256	9	31	—	24	—
Kuolemajärvi	1	19	37	90	53	947	2	—	—
Koivisto	1	24	8	115	—	99	—	1	—
Makslahti	—	4	1	58	6	239	—	—	—
Johannes	—	4	1	106	16	207	—	—	—
Uuras	—	—	—	119	—	—	—	7	—
Kaislahti	2	—	—	7	—	83	—	—	—
Sommee	—	—	—	42	5	255	—	—	—
Nuoraa	—	—	—	5	—	—	—	11	—
Valkjärvi	1	13	111	98	18	637	3	52	—
Pölläkkälä	11	21	8	72	34	247	4	16	—
Äyräpää	6	13	7	89	46	78	2	202	—
Ristseppälä	1	31	17	1	1	1 134	1	22	—
Heinjoki	4	14	—	11	—	401	—	14	—
Pero	—	—	—	—	—	—	—	—	—
Säiniö	13	74	987	72	585	81	—	1	80
Kämärä	—	—	1	34	—	101	—	—	—
Leipäsuo	—	1	—	9	—	303	—	—	—
Perkjärvi	—	16	1	124	70	316	—	13	—
Kanneljärvi	—	14	174	133	64	414	—	19	—
Mustamäki	1	18	3	289	5	101	—	—	—
Raivola	—	6	22	3	—	75	—	3	130
Tyrisevä	—	2	—	13	—	—	—	—	—
Terijoki	—	10	55	121	55	24	1	13	2
Kellomäki	—	—	—	2	—	—	—	—	—
Kuokkala	—	4	1	—	—	78	—	—	—
Ollila	—	1	—	3	5	151	—	1	—
Rajajoki	2	4	—	14	10	15	—	—	—

Tabell 25. Avsänt gods. (Forts.)

lajeja slag			II. Puutavaroita II. Trävaror					III. Eri teollisuuksiin luettavia tavaralajeja III. Till olika industrier hänförliga varuslag		
10	11	1—11	12	13	14	15	12—15	16	17	18
Lannoitusaineita Gödslingsämnen	Muita tähän kuuluvia Övriga hithörande	Yhteensä Summa	Lankkuja ja lautoja Plankor och bräder	Parruja, pelkkoja ja hirsiä sekä propeeja ja muuta pyöreää puutavaraa Sparrar, bjälkar och stockar samt props och annat rundvirke	Halkoja ja puujätteitä Ved och träavfall	Muita puutavaroita Övriga trävaror	Yhteensä Summa	Paperiteollisuuteen luettavia Till pappersindustrin hänförliga	Malmeja, kiviä, kalkkia ja sementtiä Malmer, stenar, kalk och cement	Soraa ja muita maalajeja Grus och övriga jordarter
Tonnia—Ton										
—	—	16	—	3 367	1 118	1	4 486	—	—	—
15	3	186	115	13 109	8 189	60	21 473	2	16	—
5	7	426	614	2 808	2 380	6	5 808	—	—	—
35	7	301	96	3 655	2 859	65	6 675	—	2 051	—
304	28	1 120	993	2 016	1 222	8 909	13 140	40 440	54 905	—
—	2	35	916	780	2 505	11 404	15 605	—	700	1 516
7	—	305	—	3 731	2 248	13	5 992	—	1	—
—	—	290	84	6 931	1 782	5	8 802	—	67	—
—	—	856	—	4 716	743	18	5 477	—	—	—
—	—	169	9	1 272	16	1	1 298	2 753	—	—
2	2	10 713	28	1 129	—	30	1 187	632	194	—
1 110	10 330	39 870	1 150	949	8 782	581	11 462	332	14 120	396
2 627	—	47 231	322	740	705	2 743	4 510	1 420	3 393	1 538
14	5	341	—	3 308	266	34	3 608	—	2	—
—	4	347	1	6 616	1 665	103	8 385	—	—	—
29	7	1 185	675	8 315	1 940	38	10 968	—	50	—
11	9	268	1 196	5 016	132	87	6 431	3 351	1	35
—	3	311	873	7 060	66	25	8 024	2	—	—
—	7	341	149	2 240	729	8	3 126	14 493	1 049	—
—	—	126	590	852	103	131	1 676	1	—	—
—	—	92	92	547	290	—	929	—	—	—
—	—	302	—	2 944	29	—	2 973	—	—	9
—	3	19	—	529	42	9	580	—	—	—
—	1	934	1 576	25 745	1 704	373	29 398	2	9	—
11	3	427	32	2 242	285	1	2 560	—	—	—
3	20	466	32 780	14 764	49 001	1 997	98 542	—	10	5
—	—	1 208	—	6 929	1 393	5	8 327	—	97	—
6	—	450	—	6 111	2 647	—	8 758	—	—	—
—	—	—	—	1 055	460	—	1 515	—	347	2 519
15	1	1 909	104	1 309	88	3	1 504	—	30	53
—	—	136	—	7 155	2 674	—	9 829	—	71	—
—	—	313	—	5 453	3 988	413	9 854	—	—	—
6	14	560	28	12 829	2 070	40	14 967	2	1	482
1	9	828	1 787	10 120	1 337	4	13 248	—	8	—
—	10	427	660	6 306	849	4 181	11 996	—	—	—
—	1	240	2 617	13 546	3 763	839	20 765	792	—	—
—	9	24	—	299	15	59	373	—	17	—
19	34	334	8	4 040	12	44	4 104	195	18	—
—	1	3	1 161	1 397	73	85	2 716	—	—	—
—	—	83	4	214	122	39	379	—	—	—
—	—	161	8	257	—	1	266	—	—	—
1	—	46	—	—	—	2	2	—	—	—

Taulu 25. Lähetetty tavara. (Jatk.) —

Rata ja liikennepaikka Bana och trafikplats	III. Eri teollisuuksiin luettavia tavaralajeja III. Till olika industrier hänförliga varuslag								
	19	20	21	22	23	24	25	26	16—26
	Hiiliä Kol	Metalliteollisuuteen luettavia Till metallindustrin hänförliga	Tiiliä Tegel	Kehruuaineita, lankoja, köysiä, kankaita ja vaatetusesineitä Spånadsämnen, garn, tågvirke, vävnader och beklädnadsartiklar	Vuotia ja nahkoja Hudar och läder	Kemikaaliaita Kemikalier	Öljyjä, tervoja, asfalttia ja valaistusaineita Oljor, tjäror, asfalt och lysämnen	Muita tähän kuuluvia Övriga hithörande	Yhteensä Summa
	Tonnia—Ton								
Kaitjärvi	—	—	—	—	—	—	—	3	3
Taavetti	1	15	—	4	2	—	—	95	135
Luumäki	1	19	19	3	1	—	—	20	63
Pulsa	—	16	—	3	1	—	2	25	2 098
Lappeenranta	12	541	1	239	172	55	216	1 221	97 802
Rapasaaren satama	—	94	28	39	—	16 336	—	8 139	26 852
Simola	—	—	—	—	—	—	—	9	10
Vainikkala	—	2	—	2	—	—	—	9	80
Nurmi	—	32	—	4	—	64	2	298	400
Hovinmaa	—	42	44	2	—	10	2	109	2 962
Tienhaara	—	146	71	53	—	12	527	903	2 538
Viipuri	331	6 734	636	398	344	8 636	1 806	1 611	35 344
Viipurin satama	41 743	25 693	1 845	145	16	36 041	6 038	1 597	119 469
Ino	1	3	—	—	—	—	—	21	27
Mesterjärvi	—	3	—	1	—	—	—	6	10
Kuolemajärvi	—	31	5	4	—	—	3	8	101
Koivisto	57 867	46	133	8	20	228	6	57	61 752
Makslahti	—	55	5	5	—	2	—	15	84
Johannes	430	132	—	7	2	25	—	86	16 224
Uuras	—	40	—	202	—	—	1	37	281
Kaislahti	—	—	—	1	—	—	—	2	3
Sommee	—	4	—	—	—	—	—	2	15
Nuoraa	—	3	—	—	—	—	—	—	3
Valkjärvi	—	40	—	9	6	—	—	185	251
Pölläkkälä	12	51	—	3	4	—	1	28	99
Äyräpää	—	69	—	17	—	2	1	24	128
Ristseppälä	—	47	—	2	—	—	—	10	156
Heinjoki	—	2	—	6	—	4	—	2	14
Pero	—	3 075	9	—	—	—	—	22	5 972
Säiniö	—	5	1 207	4	—	—	—	6	1 305
Kämärä	—	11	—	1	—	—	—	7	90
Leipäsuo	—	—	—	—	—	—	—	19	19
Perkjärvi	—	48	7 757	5	3	1	1	626	8 926
Kanneljärvi	1	44	12	8	1	—	—	85	159
Mustamäki	—	8	6	3	2	2	—	15	36
Raivola	597	35	20	4	—	—	—	13	1 461
Tyrisevä	—	4	—	—	10	—	—	—	31
Terijoki	3	82	—	27	31	5	114	123	598
Kellomäki	—	12	1	—	2	—	—	7	22
Kuokkala	—	5	15	—	1	—	—	5	26
Ollila	—	1	—	—	—	—	—	—	1
Rajajoki	—	—	—	1	—	—	—	8	9

Tabell 25. Avsänt gods. (Forts.)

IV. Ravinto- ja nautintoaineita, paitsi I ryhmään luettavia IV. Närings- och njutningsmedel, utom till grupp I hänförliga						V.	1—32	Poikkeusluokkiin luettavia tavaroita Undantagskategorier av gods				Kaikkiaan Inalles
27 Kaloja Fisk	28 Suolaa Salt	29 Siirtomaantavaroita Kolonialvaror	30 Juomia Dryycker	31 Muita tällaan kuuluvia Övriga hithörande	27—31 Yhteensä Summa	32 Muita tavaralajeja Övriga varuslag	Yhteensä Summa	Ilgods (utom mjölk)	Pikatavaraa (paitsi maitoa) Flyttgods	Muuttotavaraa Militärgods (på kredit)	Sotilastavaraa (luotolla) Transitogods	Läpikulkutavaraa
Tonnia—Ton												
—	—	—	—	1	1	3	4 509	2	3	—	—	4 514
—	10	1	—	8	19	102	21 915	21	6	—	—	21 942
—	—	—	—	2	2	5	6 304	17	13	—	—	6 334
—	1	—	—	1	2	19	9 095	2	2	—	—	9 099
3	17	—	39	266	325	93	112 480	271	113	86	—	112 950
—	—	—	—	—	—	21	42 513	—	9	—	—	42 522
—	—	—	—	12	12	24	6 343	5	6	—	—	6 354
—	—	—	—	—	—	15	9 187	6	8	44	—	9 245
—	—	—	—	—	—	10	6 743	21	1	—	—	6 765
—	—	—	—	—	—	4	4 433	3	12	—	—	4 448
—	—	8	—	264	272	22	14 732	27	19	108	—	14 886
111	2 067	14 699	290	432	17 599	245	104 520	2 858	293	4 734	—	112 405
25	4 427	1 434	—	246	6 132	159	177 501	—	90	—	—	177 591
—	6	2	—	41	49	—	4 025	53	5	—	—	4 083
3	—	2	—	59	64	2	8 808	198	4	—	—	9 010
2	30	—	3	11	46	19	12 319	39	8	90	—	12 456
105	511	—	8	6	630	42	69 123	562	10	—	—	69 695
—	—	—	—	6	6	5	8 430	15	12	5	—	8 462
—	—	—	—	—	—	22	19 713	50	9	—	—	19 772
—	—	—	—	—	—	—	2 083	91	24	—	—	2 198
—	—	—	—	—	—	1	1 025	1	2	—	—	1 028
—	—	—	—	—	—	1	3 291	3	2	—	—	3 296
—	—	—	—	—	—	—	602	3	4	—	—	609
—	—	—	—	192	192	9	30 784	116	12	61	—	30 973
—	—	—	2	6	8	26	3 120	62	12	3	—	3 197
—	—	—	—	2	2	57	99 195	30	6	—	—	99 231
—	—	—	—	—	—	—	9 691	11	4	—	—	9 706
—	—	—	—	—	—	13	9 235	3	1	—	—	9 239
—	—	—	—	—	—	—	7 487	11	—	—	—	7 498
—	—	—	—	—	—	—	4 718	10	27	—	—	4 755
—	—	—	—	—	—	5	10 060	18	4	—	—	10 082
—	—	—	—	9	9	15	10 210	9	2	—	—	10 221
—	—	1	—	114	115	20	24 588	123	17	102	—	24 830
—	—	—	—	349	349	80	14 664	174	35	4	—	14 877
—	—	—	—	156	156	21	12 636	37	7	—	—	12 680
—	9	—	—	395	404	20	22 890	54	7	—	—	22 951
—	—	—	—	—	—	3	431	36	19	—	—	486
—	34	—	19	366	419	29	5 484	301	84	1	—	5 870
—	—	—	—	4	4	3	2 748	24	23	24	—	2 819
—	—	—	—	—	—	—	488	40	16	—	—	544
—	—	—	—	—	—	1	429	3	5	1	—	438
—	—	—	—	—	—	1	58	1	1	—	—	60

Taulu 25. Lähetetty tavara. (Jatk.) —

Rata ja liikennepaikka Bana och trafikplats	I. Maanviljelykseen luettavia tavara- I. Till jordbruket hänförliga varu-								
	1 Rukiita Råg	2 Muuta viljaa Övrig spannmål	3 Jauhoja ja ryynejä Mjöl och gryn	4 Perunoita ja muita juurikasvejä Potatis och andra rotfrukter	5 Heinää, olkia ja väkirehua Hö, halm och kraftfoder	6 Maitoa (kaikilla kuljetustavoilla) Mjölk (alla befordringssätt)	7 Voita Smör	8 Lihaa Kött	9 Turvetta ja turvepehkua Torv och torvströ
	Tonnia—Ton								
Hangon, Hangö	**268**	**2 471**	**3 209**	**6 281**	**7 918**	**19 538**	**856**	**372**	**209**
Hanko, Hangö	8	537	2 821	469	6 962	314	709	10	9
Lappohja, Lappvik	—	9	2	93	—	160	—	5	—
Tammisaari, Ekenäs	17	487	40	792	164	3 156	11	133	7
Karjaa, Karis	4	256	42	261	73	3 937	4	50	8
Mustio, Svartå	6	153	10	78	55	442	22	31	—
Kirkniemi, Gerknäs	2	139	14	531	127	2 191	—	34	—
Lohjan kauppala	—	7	1	86	7	—	—	4	—
Lohja	27	264	256	776	74	1 683	109	42	—
Nummela	57	268	4	1 134	400	2 050	—	4	54
Ojakkala	10	211	3	403	9	1 052	—	14	—
Otalampi	36	68	1	876	7	1 941	1	13	32
Röykkä	62	49	8	587	22	873	—	10	88
Rajamäki	39	23	7	195	18	1 739	—	22	11
Turun—Tampereen—Hämeenlinnan, Åbo—Tampere—Hämeenlinna	**10 777**	**25 581**	**10 150**	**10 280**	**28 149**	**23 206**	**4 034**	**3 720**	**1 024**
Uusikaupunki	209	20	16	300	6	—	331	78	—
Vinkkilä	329	802	38	558	120	—	213	185	—
Hietamäki	21	94	35	3	32	384	—	2	—
Mynämäki	392	604	41	423	8	478	112	260	—
Nousiainen	51	274	—	186	29	149	96	8	—
Naantali	—	25	184	22	25	687	3	6	—
Raisio	102	292	1	766	2	774	—	—	—
Turku, Åbo	578	2 563	1 702	3 536	6 875	2	359	85	59
Turun satama, Åbo hamn	2 730	9 226	3 722	10	10 489	—	172	89	—
Lieto	46	55	—	1 049	6	2 002	—	1	—
Aura	555	508	17	190	200	400	336	62	207
Kyrö	833	1 079	38	244	120	107	116	183	—
Mellilä	1 193	1 474	8	35	825	88	528	456	277
Loimaa	1 734	2 829	2 104	4	2 417	51	580	88	—
Ypäjä	39	750	197	22	9	—	234	14	—
Humppila	189	475	4	168	19	349	107	523	—
Matku	84	662	3	193	1 342	691	15	189	—
Hanhisuo	—	90	—	9	472	680	—	28	252
Urjala	425	1 014	35	508	445	2 509	338	309	6
Kylmäkoski	50	488	26	50	569	1 255	29	111	—
Tampere	393	1 017	1 887	103	1 950	1 208	291	324	2
Sääksjärvi	10	4	—	—	—	22	—	—	—
Lempäälä	226	136	24	42	59	5 772	72	215	7
Viiala	44	20	4	41	32	2 111	2	25	—
Toijala	259	465	30	178	611	827	18	302	—
Toijalan satama	96	66	—	2	147	19	—	—	—

Tabell 25. Avsänt gods. (Forts.)

lajeja slag			II. Puutavaroita II. Trävaror					III. Eri teollisuuksiin luettavia tavaralajeja III. Till olika industrier hänförliga varuslag		
10 Lannoitusaineita Gödslingsämnen	11 Muita tähän kuuluvia Övriga hithörande	1—11 Yhteensä Summa	12 Lankkuja ja lautoja Plankor och bräder	13 Parruja, pelkkoja ja hirsiä sekä propseja ja muuta pyöreää puutavaraa Sparrar, bjälkar och stockar samt props och annat rundvirke	14 Halkoja ja puujätteitä Ved och träavfall	15 Muita puutavaroita Övriga trävaror	12—15 Yhteensä Summa	16 Paperiteollisuuteen luettavia Till pappersindustrin hänförliga	17 Malmeja, kiviä, kalkkia ja sementtiä Malmer, stenar, kalk och cement	18 Soraa ja muita maalajeja Grus och övriga jordarter
Tonnia—Ton										
4 199	**2 537**	**47 858**	**19 269**	**27 933**	**9 047**	**13 508**	**69 757**	**30 262**	**79 312**	**512**
1 194	2 000	15 033	1 150	894	684	1 301	4 029	9 133	2 738	308
—	1	270	1 309	23	18	3	1 353	—	—	—
224	345	5 376	1 114	2 931	384	201	4 630	40	2 018	1
34	29	4 698	133	112	81	129	455	8	991	203
—	9	806	—	30	73	8	111	7 816	3	—
2 697	56	5 791	4 754	920	101	19	5 794	3	73 381	—
5	2	112	5 715	46	768	11 625	18 154	12 155	119	—
15	47	3 293	16	1 661	395	26	2 098	1 101	36	—
3	8	3 982	59	6 034	648	12	6 753	2	—	—
1	6	1 709	4 707	2 541	560	36	7 844	—	—	—
3	26	3 004	249	1 700	1 786	67	3 802	—	—	—
23	2	1 724	63	8 139	2 349	3	10 554	—	—	—
—	6	2 060	—	2 902	1 200	78	4 180	4	26	—
15 862	**5 741**	**138 524**	**62 580**	**75 104**	**35 261**	**3 698**	**176 643**	**31 864**	**44 751**	**9 643**
—	301	1 261	37	1 231	19	21	1 308	—	2 079	12
11	220	2 476	71	1 283	23	29	1 406	—	9 208	—
—	6	577	743	3 024	408	—	4 175	—	152	770
9	3	2 330	163	5 189	330	—	5 682	—	4	—
—	3	796	752	2 829	—	9	3 590	—	—	—
1	8	961	60	81	46	5	192	4	51	—
—	64	2 001	—	843	221	—	1 064	—	—	—
627	2 116	18 502	126	2 246	530	1 532	4 434	1 208	579	55
14 411	303	41 152	5 978	4 839	1	412	11 230	243	26 589	231
—	5	3 184	66	754	68	20	908	—	—	—
29	129	2 633	832	4 143	430	—	5 405	4	—	—
33	253	3 006	1 880	284	1 068	84	3 316	1	2	—
—	131	5 015	1 467	69	1 125	2	2 663	—	—	6 435
45	310	10 162	5 825	1 289	333	85	7 532	—	127	—
—	65	1 330	2 513	540	1 534	86	4 673	—	—	—
8	41	1 883	—	1 829	2 763	—	4 592	1	—	—
—	15	3 194	369	5 012	2 576	154	8 111	4	—	—
27	3	1 561	359	2 998	425	6	3 788	1	—	—
27	139	5 755	3 491	6 731	6 873	262	17 357	1	—	1 559
—	5	2 583	898	511	2 413	267	4 089	—	—	—
593	1 297	9 065	21 221	2 930	96	314	24 561	14 518	5 590	296
—	—	36	—	723	2 527	—	3 250	—	—	—
—	2	6 555	1 252	1 238	828	96	3 414	2 334	—	12
14	1	2 294	9 264	1 178	870	211	11 523	1	6	7
16	72	2 778	43	2 851	458	12	3 364	1 060	69	266
—	—	330	2 577	4 919	483	6	7 985	12 484	26	—

Taulu 25. Lähetetty tavara. (Jatk.) —

Rata ja liikennepaikka Bana och trafikplats	III. Eri teollisuuksiin luettavia tavaralajeja III. Till olika industrier hänförliga varuslag								
	19	20	21	22	23	24	25	26	16—26
	Hiiliä Kol	Metalliteollisuuteen luettavia Till metallindustrin hänförliga	Tiiliä Tegel	Kehruualneita, lankoja, köysiä, kankaita ja vaatetusesineitä Spånadsämnen, garn, tågvirke, vävnader och beklädnadsartiklar	Vuotia ja nahkoja Hudar och läder	Kemikaalioita Kemikalier	Öljyjä, tervoja, asfalttia ja valaistusaineita Oljor, tjäror, asfalt och lysämnen	Muita tähän kuuluvia Övriga hithörande	Yhteensä Summa
	Tonnia—Ton								
Hangon, Hangö	**32 168**	**3 859**	**3 551**	**875**	**642**	**6 702**	**2 752**	**3 148**	**163 783**
Hanko, Hangö	8 210	2 773	126	581	471	2 997	2 310	2 282	31 929
Lappohja, Lappvik	—	22	—	1	—	1	—	5	29
Tammisaari, Ekenäs ..	22 980	144	21	184	32	1 646	242	169	27 477
Karjaa, Karis	—	74	—	8	39	6	106	121	1 556
Mustio, Svartå	—	18	—	—	—	—	—	11	7 848
Kirkniemi, Gerknäs ..	957	94	143	10	5	3	—	42	74 638
Lohjan kauppala	—	129	10	4	66	47	53	30	12 613
Lohja	21	83	—	21	22	—	41	110	1 435
Nummela	—	39	—	17	5	—	—	59	122
Ojakkala	—	62	3 251	1	—	2	—	34	3 350
Otalampi	—	6	—	16	2	—	—	24	48
Röykkä	—	19	—	6	—	—	—	22	47
Rajamäki	—	396	—	26	—	2 000	—	239	2 691
Turun—Tampereen—Hämeenlinnan, Åbo—Tampere—Hämeenlinna	**11 605**	**38 868**	**3 000**	**12 990**	**4 345**	**9 774**	**10 425**	**13 098**	**190 363**
Uusikaupunki	—	95	—	83	37	—	44	105	2 455
Vinkkilä	17	83	—	21	26	—	—	12	9 367
Hietamäki	—	34	—	1	—	—	—	5	962
Mynämäki	—	37	137	2	4	—	—	8	192
Nousiainen	—	—	—	—	—	—	—	1	1
Naantali	—	8	—	1	—	—	—	99	163
Raisio	—	2	—	—	—	—	—	1	3
Turku, Åbo	218	3 972	234	2 073	435	1 431	3 808	2 827	16 840
Turun satama, Åbo hamn	11 099	22 707	1 704	5 781	2 171	5 930	4 920	2 035	83 410
Lieto	—	6	—	—	1	—	—	2	9
Aura	1	24	—	47	102	3	12	160	353
Kyrö	2	148	2	4	7	2	3	60	231
Mellilä	—	20	12	6	6	—	—	15	6 494
Loimaa	—	1 130	97	29	353	—	5	122	1 863
Ypäjä	—	1	—	—	—	—	—	—	1
Humppila	—	61	—	10	13	1	26	13	125
Matku	—	16	—	1	6	1	1	13	42
Hanhisuo	—	3	—	1	—	—	—	2	7
Urjala	—	22	—	14	77	1	—	372	2 046
Kylmäkoski	—	2	—	1	4	—	—	108	115
Tampere	237	10 198	758	4 853	819	2 338	1 536	5 024	46 167
Sääksjärvi	—	1	—	—	—	—	—	—	1
Lempäälä	—	75	—	2	19	—	14	40	2 496
Viiala	—	105	1	20	232	—	2	1 332	1 706
Toijala	31	76	55	7	23	46	33	30	1 696
Toijalan satama	—	15	—	—	—	6	21	46	12 598

Tabell 25. Avsänt gods. (Forts.)

IV. Ravinto- ja nautintoaineita, paitsi I ryhmään luettavia IV. Närings- och njutningsmedel, utom till grupp I hänförliga						V.	1—32	Poikkeusluokkiin luettavia tavaroita Undantagskategorier av gods				Kaikkiaan Inalles
27 Kaloja Fisk	28 Suolaa Salt	29 Siirtomaantavaroita Kolonialvaror	30 Juomia Dryck er	31 Muita tähän kuuluvia Övriga hithörande	27—31 Yhteensä Summa	32 Muita tavaralajeja Övriga varuslag	Yhteensä Summa	Pikatavaraa (paitsi maitoa) Ilgods (utom mjölk)	Muuttotavaraa Flyttgods	Sotilastavaraa (luotolla) Militärgods (på kredit)	Läpikulkutavaraa Transitogods	
Tonnia—Ton												
5 451	**672**	**2 130**	**3 556**	**1 374**	**13 183**	**1 014**	**295 595**	**3 723**	**405**	**448**	—	**300 171**
5 420	634	2 101	824	519	9 498	396	60 885	1 398	106	122	—	62 511
6	9	1	—	4	20	9	1 681	93	10	6	—	1 790
22	4	9	110	12	157	103	37 743	210	65	313	—	38 331
1	1	16	51	9	78	140	6 927	45	46	—	—	7 018
—	—	—	—	18	18	—	8 783	16	4	—	—	8 803
—	—	—	1	—	1	125	86 349	30	32	7	—	86 418
—	—	—	3	—	3	47	30 929	12	38	—	—	30 979
2	—	—	—	5	7	27	6 860	76	28	—	—	6 964
—	1	3	1	5	10	19	10 886	7	21	—	—	10 914
—	—	—	—	1	1	12	12 916	6	23	—	—	12 945
—	—	—	—	—	—	7	6 861	9	10	—	—	6 880
—	23	—	—	3	26	58	12 409	3	9	—	—	12 421
—	—	—	2 566	798	3 364	71	12 366	1 818	13	—	—	14 197
1 989	**6 727**	**8 270**	**1 429**	**1 531**	**19 946**	**3 797**	**529 273**	**8 348**	**1 303**	**2 232**	**843**	**541 999**
59	—	2	4	4	69	38	5 131	274	49	—	—	5 454
7	—	—	—	—	7	17	13 273	319	6	2	—	13 600
—	—	—	—	—	—	1	5 715	9	3	—	—	5 727
—	6	—	—	2	8	9	8 221	9	9	—	—	8 239
—	—	—	—	—	—	1	4 388	3	6	—	—	4 397
8	—	—	1	2	11	14	1 341	24	16	—	—	1 381
—	—	—	—	—	—	1	3 069	2	4	—	—	3 075
1 504	268	3 455	66	898	6 191	835	46 802	4 481	342	1 653	2	53 280
354	6 323	4 305	217	363	11 562	946	148 300	106	39	208	841	149 494
—	—	—	—	—	—	6	4 107	3	3	—	—	4 113
—	—	—	2	2	4	5	8 400	68	17	—	—	8 485
1	1	1	—	5	8	6	6 567	108	14	—	—	6 689
—	—	—	—	2	2	17	14 191	84	5	—	—	14 280
—	1	40	273	2	316	74	19 947	507	16	33	—	20 503
—	—	—	—	—	—	12	6 016	59	7	—	—	6 082
—	—	—	—	—	—	1	6 601	47	7	—	—	6 655
—	—	—	—	—	—	60	11 407	32	8	—	—	11 447
—	—	—	—	—	—	3	5 359	2	1	—	—	5 362
—	—	2	—	6	8	42	25 208	198	18	—	—	25 424
—	—	—	—	2	2	9	6 798	12	19	—	—	6 829
54	119	461	856	191	1 681	1 359	82 833	1 809	530	321	—	85 493
—	—	—	—	—	—	—	3 287	—	—	—	—	3 287
1	1	1	1	16	20	90	12 575	25	42	—	—	12 642
—	—	—	—	—	—	54	15 577	28	29	—	—	15 634
—	4	3	6	1	14	112	7 964	44	45	1	—	8 054
—	—	—	—	—	—	21	20 934	2	10	—	—	20 946

Taulu 25. Lähetetty tavara. (Jatk.) —

Rata ja liikennepaikka Bana och trafikplats	I. Maanviljelykseen luettavia tavara- I. Till jordbruket hänförliga varu-								
	1 Rukiita Råg	2 Muita viljaa Övrig spannmål	3 Jauhoja ja ryynejä Mjöl och gryn	4 Perunoita ja muita juurikasveja Potatis och andra rotfrukter	5 Heinä, olkia ja väkirehua Hö, halm och kraftfoder	6 Maitoa (kaikilla kuljetustavoilla) Mjölk (alla befordringssätt)	7 Voita Smör	8 Lihaa Kött	9 Turvetta ja turvepehkua Torv och torvströ
	Tonnia—Ton								
Kuurila	53	101	5	132	160	1 210	—	46	5
Iittala	48	154	4	43	250	312	—	88	—
Parola	88	294	25	1 463	910	1 119	82	43	209
Vaasan, Vasa	**6 191**	**26 237**	**13 274**	**3 289**	**31 350**	**3 929**	**4 139**	**6 426**	**2 330**
Vaskiluoto, Vasklot	980	15 144	54	—	2 675	—	—	—	—
Vaasa, Vasa	76	1 421	9 431	486	5 318	13	153	119	—
Mustasaari, Korsholm	—	—	—	2	53	—	2	—	—
Tuovila, Toby	13	69	265	32	3 127	21	91	74	—
Laihia	183	918	62	13	3 042	213	185	435	—
Tervajoki	354	1 359	806	44	4 430	45	259	369	—
Orismala	152	399	2	71	2 076	382	166	57	—
Ylistaro	427	904	36	42	2 576	1	162	435	—
Kristiinank.,Kristinestad	168	163	440	187	136	—	176	302	—
Kaskinen, Kaskö	60	72	—	2	2	—	—	—	—
Närpiö, Närpes	439	1 897	35	703	525	108	363	161	—
Perälä	193	75	12	157	341	22	86	43	—
Teuva	231	148	8	197	172	1	176	125	—
Kainasto	53	14	35	82	257	—	65	157	685
Kauhajoki	502	27	11	138	123	—	347	534	—
Lohiluoma	94	20	5	26	6	—	84	24	—
Kurikka	499	483	358	110	142	—	332	575	—
Koskenkorva	361	553	105	74	241	54	114	82	—
Ilmajoki	520	1 186	42	18	3 048	80	194	344	1 530
Seinäjoki	95	808	46	1	2 315	198	60	652	3
Koura	36	40	—	2	—	—	12	33	—
Sydänmaa	316	171	80	19	178	20	232	283	85
Alavus	68	87	34	55	23	17	243	744	—
Tuuri	—	—	15	2	14	16	47	91	—
Töysä	—	1	4	3	—	44	—	21	2
Ähtäri	1	14	6	6	21	13	45	54	—
Inha	—	—	—	2	1	—	6	11	—
Myllymäki	—	—	111	12	11	1	94	175	—
Pihlajavesi	—	3	1	4	—	1	—	3	17
Haapamäki	—	1	22	3	—	159	1	2	—
Kolho	10	20	3	3	17	10	—	2	—
Mänttä	—	12	61	4	24	—	27	25	—
Vilppula	5	15	24	11	4	—	56	18	8
Lyly	—	3	1	2	31	7	—	34	—
Korkeakoski	21	15	45	22	103	1	43	79	—
Hirsilä	—	—	—	2	23	28	—	12	—
Oripohja	42	95	85	21	84	551	47	35	—
Orivesi	243	37	203	32	101	342	175	257	—
Siitama	5	17	1	9	—	224	—	24	—
Suinula	6	21	—	85	—	1 149	—	30	—

Tabell 25. Avsänt gods. (Forts.)

lajeja slag			II. Puutavaroita II. Trävaror					III. Eri teollisuuksiin luettavia tavaralajeja III. Till olika industrier hänförliga varuslag		
10	11	1—11	12	13	14	15	12—15	16	17	18
Lannoitusaineita Gödslingsämnen	Muita tähän kuuluvia Övriga hithörande	Yhteensä Summa	Lankkuja ja lautoja Plankor och bräder	Parruja, pelkkoja ja hirsiä sekä propseja ja muuta pyöreää puutavaraa Sparrar, bjälkar och stockar samt props och annat rundvirke	Halkoja ja puujätteitä Ved och trävafall	Muita puutavaroita Övriga trävaror	Yhteensä Summa	Till pappersindustrin hänförliga Papperiteollisuuteen luettavia	Malmeja, kiviä, kalkkia ja sementtiä Malmer, stenar, kalk och cement	Soraa ja muita maalajeja Grus och övriga jordarter
Tonnia—Ton										
4	2	1 718	25	6 939	2 983	67	10 014	—	—	—
—	102	1 001	35	4 195	5 723	1	9 954	—	269	—
7	145	4 385	2 533	4 406	107	17	7 063	—	—	—
13 859	**2 742**	**113 766**	**83 478**	**114 177**	**97 216**	**2 509**	**297 380**	**52 479**	**5 048**	**29 681**
7 756	86	26 695	23 554	3 299	52	268	27 173	40	962	107
2 959	447	20 423	60	3	11	68	142	322	1 669	58
—	—	57	10	—	—	—	10	—	—	—
21	64	3 777	597	—	—	—	597	—	1	—
2	67	5 120	3 319	1 340	38	59	4 756	2	101	598
3	138	7 807	—	27	—	2	29	5	9	—
—	50	3 355	712	3 118	1 454	12	5 296	—	12	—
16	74	4 673	41	1 576	25	—	1 642	—	1	—
24	147	1 743	555	403	—	11	969	1	695	—
2 848	—	2 984	299	—	42	80	421	3	29	—
—	55	4 286	77	71	—	5	153	8	—	—
—	41	970	64	873	156	12	1 105	1	—	—
20	66	1 144	1 533	1 790	952	8	4 283	1	—	—
—	63	1 411	702	1 204	689	11	2 606	2	—	19
6	227	1 915	5 043	2 420	122	11	7 596	3	54	—
5	44	308	485	256	22	4	767	—	—	—
1	199	2 699	5 759	315	—	4	6 078	7	598	9
—	169	1 753	2 125	549	39	75	2 788	—	61	16 399
3	262	7 227	254	110	16	16	396	—	4	—
141	240	4 559	3 048	75	589	245	3 957	61	178	—
—	5	128	3 365	81	5 525	69	9 040	—	—	—
—	61	1 445	2 150	1 494	2 438	121	6 203	—	6	—
—	12	1 283	6 863	4 951	5 493	243	17 550	4	14	—
1	—	186	1 621	917	980	2	3 520	—	43	—
—	—	75	2	861	4 825	—	5 688	—	—	—
1	—	161	2 484	762	648	20	3 914	13 436	—	—
—	2	22	888	10 076	3 632	38	14 634	—	—	—
8	54	466	251	15 171	6 558	19	21 999	1	7	—
—	1	30	845	9 320	9 918	103	20 186	—	—	—
—	5	193	305	8 209	1 676	84	10 274	2	5	—
2	—	67	13 181	542	12 220	545	26 488	—	—	—
2	6	161	174	8 507	4 776	27	13 484	38 257	11	6
4	17	162	341	4 367	2 024	35	6 767	310	16	—
—	—	78	—	11 672	12 731	38	24 441	—	—	—
8	4	341	2	6 649	8 084	18	14 753	2	1	—
—	2	67	20	4 060	4 683	44	8 807	—	—	—
1	24	985	—	1 156	293	14	1 463	3	68	—
19	17	1 426	1 348	5 123	4 198	94	10 763	1	321	—
—	2	282	620	1 372	865	—	2 857	—	—	—
—	1	1 292	—	1 001	1 338	—	2 339	1	1	—

Taulu 25. Lähetetty tavara. (Jatk.) —

Rata ja liikennepaikka Bana och trafikplats	III. Eri teollisuuksiin luettavia tavaralajeja III. Till olika industrier hänförliga varuslag								
	19	20	21	22	23	24	25	26	16—26
	Hiiliä Kol	Metalliteollisuuteen luettavia Till metallindustrin hänförliga	Tiiliä Tegel	Kehruuaineita, lankoja, köysiä, kankaita ja vaatetusesineitä Spånadsämnen, garn, tågvirke, väfnader och beklädnadsartiklar	Vuotia ja nahkoja Hudar och läder	Kemikaalioita Kemikalier	Öljyjä, tervoja, asfalttia ja valaistusaineita Oljor, tjäror, asfalt och lysämnen	Muita tähän kuuluvia Övriga hithörande	Yhteensä Summa
	Tonnia—Ton								
Kuurila	—	15	—	5	—	—	—	8	28
Iittala	—	4	—	—	9	15	—	579	876
Parola	—	8	—	28	1	—	—	79	116
Vaasan, Vasa	**19 964**	**9 601**	**17 467**	**1 516**	**1 288**	**2 337**	**4 704**	**4 098**	**148 183**
Vaskiluoto, Vasklot	18 100	817	316	73	205	50	2 893	578	24 141
Vaasa, Vasa	127	4 136	545	1 066	381	1 711	730	1 212	11 957
Mustasaari, Korsholm	—	6	—	—	—	1	—	1	8
Tuovila, Toby	—	7	7	—	—	—	—	4	19
Laihia	—	46	4 203	9	16	1	—	225	5 201
Tervajoki	—	280	—	7	23	—	1	75	400
Orismala	—	69	—	—	9	1	—	4	95
Ylistaro	—	29	2 036	11	59	—	—	31	2 167
Kristiinank.,Kristinestad	—	11	—	21	61	1	331	127	1 248
Kaskinen, Kaskö	—	74	—	1	—	—	—	19	126
Närpiö, Närpes	—	16	—	18	7	—	5	1	55
Perälä	—	11	—	2	1	—	—	19	34
Teuva	—	27	557	11	25	21	1	57	700
Kainasto	—	4	—	3	2	—	—	6	36
Kauhajoki	—	36	—	10	29	2	3	57	194
Lohiluoma	—	4	—	1	—	—	—	2	7
Kurikka	—	276	4 859	28	24	7	—	226	6 034
Koskenkorva	15	4	4 629	3	5	—	—	4	21 120
Ilmajoki	—	31	9	11	9	—	—	11	75
Seinäjoki	1	451	18	121	243	10	108	570	1 761
Koura	—	307	—	—	1	1	—	1	310
Sydänmaa	—	24	—	9	5	1	—	30	75
Alavus	64	37	1	6	22	1	20	116	285
Tuuri	—	19	1	3	4	—	20	26	116
Töysä	—	—	—	18	28	—	4	6	56
Ähtäri	—	92	—	30	8	—	6	40	13 612
Inha	4	1 830	13	1	2	—	2	5	1 857
Myllymäki	—	50	—	6	7	—	31	51	153
Pihlajavesi	446	10	4	—	—	—	380	—	840
Haapamäki	—	42	—	1	4	—	—	43	97
Kolho	107	2	—	—	—	8	105	18	240
Mänttä	1 090	599	4	25	24	510	18	128	40 672
Vilppula	—	46	6	5	6	1	38	51	479
Lyly	—	4	—	—	1	—	—	15	20
Korkeakoski	—	38	14	1	11	6	4	149	226
Hirsilä	—	4	—	—	40	—	—	58	102
Oripohja	—	47	1	1	7	—	1	69	197
Orivesi	—	57	—	14	17	3	3	42	458
Siitama	—	3	—	—	—	—	—	2	5
Suinula	—	6	—	—	2	—	—	11	21

Tabell 25. Avsänt gods. (Forts.)

IV. Ravinto- ja nautintoaineita, paitsi I ryhmään luettavia IV. Närings- och njutningsmedel, utom till grupp I hänförliga						V.	1—32	Poikkeusluokkiin luettavia tavaroita Undantagskategorier av gods				Kaikkiaan Inalles
27 Kaloja Fisk	28 Suolaa Salt	29 Siirtomaantavaroita Kolonialvaror	30 Juomia Drycker	31 Muita tähän kuuluvia Övriga hithörande	27—31 Yhteensä Summa	32 Muita tavaralajeja Övriga varuslag	Yhteensä Summa	Pikatavaraa (paitsi maitoa) Ilgods (utom mjölk)	Muuttotavaraa Flyttgods	Soitilastavaraa (luotolla) Militärgods (på kredit)	Läpikulkutavaraa Transitogods	
Tonnia—Ton												
1	4	—	—	—	5	11	11 776	3	9	—	—	11 788
—	—	—	—	2	2	12	11 845	25	14	—	—	11 884
—	—	—	3	33	36	41	11 641	65	35	14	—	11 755
1 083	**6 347**	**8 115**	**427**	**1 951**	**17 923**	**2 637**	**579 889**	**2 106**	**566**	**728**	—	**583 289**
—	3 882	4 465	—	5	8 352	196	86 557	15	2	—	—	86 574
799	1 377	3 514	351	871	6 912	1 233	40 667	1 001	116	401	—	42 185
—	—	—	—	—	—	6	81	1	6	—	—	88
—	7	—	—	15	22	16	4 431	8	2	—	—	4 441
—	—	—	—	135	135	33	15 245	18	6	—	—	15 269
—	—	—	—	158	158	23	8 417	44	16	—	—	8 477
—	—	—	—	—	—	1	8 747	11	4	—	—	8 762
—	15	—	—	12	27	4	8 513	29	16	6	—	8 564
230	1 007	31	5	10	1 283	16	5 259	33	35	—	—	5 327
9	—	—	—	2	11	4	3 546	224	2	—	—	3 772
—	—	—	—	28	28	43	4 565	26	2	—	—	4 593
—	5	—	—	—	5	20	2 134	8	1	—	—	2 143
—	—	—	—	52	52	7	6 186	10	16	—	—	6 212
—	1	—	—	17	18	11	4 082	4	2	—	—	4 088
—	—	—	1	34	35	8	9 748	15	14	—	—	9 777
—	—	—	—	23	23	—	1 105	6	1	—	—	1 112
—	9	—	1	56	66	3	14 880	27	6	—	—	14 913
1	—	—	—	—	1	12	25 674	12	5	—	—	25 691
2	—	—	—	2	4	19	7 721	36	6	302	—	8 065
6	—	—	39	50	95	161	10 533	146	56	—	—	10 735
—	—	—	2	7	9	6	9 493	4	2	—	—	9 499
—	—	—	—	53	53	17	7 793	13	3	—	—	7 809
—	—	—	—	88	88	92	19 298	25	6	—	—	19 329
—	—	—	2	168	170	39	4 031	22	7	—	—	4 060
—	—	—	—	1	1	22	5 842	3	—	—	—	5 845
2	—	1	—	17	20	81	17 788	9	5	—	—	17 802
—	—	—	18	34	52	46	16 611	4	1	—	—	16 616
31	15	71	1	24	142	63	22 823	11	7	—	—	22 841
—	—	—	—	31	31	56	21 143	3	3	—	—	21 149
—	—	—	—	19	19	34	10 617	5	18	—	—	10 640
—	—	—	—	—	—	24	26 819	12	19	—	—	26 850
—	—	—	3	3	6	8	54 331	58	28	—	—	54 417
3	20	9	2	5	39	66	7 513	30	17	—	—	7 560
—	—	—	—	2	2	6	24 547	6	8	—	—	24 561
—	5	11	1	2	19	35	15 374	54	16	—	—	15 444
—	—	—	—	—	—	3	8 979	8	7	3	—	8 997
—	3	13	1	—	17	55	2 717	38	20	—	—	2 775
—	1	—	—	4	5	74	12 726	84	32	—	—	12 842
—	—	—	—	1	1	1	3 146	—	6	—	—	3 152
—	—	—	—	11	11	19	3 682	7	9	—	—	3 698

Taulu 25. Lähetetty tavara. (Jatk.) —

Rata ja liikennepaikka Bana och trafikplats	I. Maanviljelykseen luettavia tavara- I. Till jordbruket hänförliga varu-								
	1 Rukiita Råg	2 Muuta viljaa Övrig spannmål	3 Jauhoja ja ryynejä Mjöl och gryn	4 Perunoita ja muita juurikasveja Potatis och andra rotfrukter	5 Heinä, olkia ja väkirehua Hö, halm och kraftfoder	6 Maitoa (kaikilla kuljetustavoilla) Mjölk (alla befordringssätt)	7 Voita Smör	8 Lihaa Kött	9 Turvetta ja turvepehkua Torv och torvströ
	Tonnia—Ton								
Kangasala	38	2	424	61	90	160	96	3	—
Vehmainen	—	—	—	5	—	48	—	2	—
Messukylä	—	23	401	539	20	—	—	—	—
Oulun, Oulu	**2 371**	**2 170**	**27 417**	**937**	**13 567**	**12 191**	**3 594**	**6 992**	**319**
Kauliranta	—	13	27	7	8	—	4	8	—
Aavasaksa	—	—	—	1	—	96	—	—	—
Ylitornio	—	4	21	2	10	683	2	4	—
Karunki	—	8	23	36	82	1 083	16	—	—
Tornio	2	202	484	23	347	1 205	10	464	—
Laurila	—	4	3	35	15	824	—	9	—
Kemi	—	29	1 106	50	195	1 945	72	132	—
Simo	—	2	1	30	15	908	—	39	—
Kuivaniemi	—	—	42	20	9	653	—	40	—
Olhava	—	3	6	15	8	122	—	23	—
Ii	1	7	108	63	32	393	9	22	—
Haukipudas	1	1	15	6	4	194	—	5	—
Kello	—	—	10	5	10	111	—	4	—
Tuira	—	—	—	8	—	—	—	—	—
Toppila	877	67	18 299	—	1 815	—	—	281	—
Oulu	20	173	3 026	35	1 061	432	168	582	3
Kempele	—	1	—	11	17	1 161	—	—	—
Liminka	4	19	130	195	231	1 553	271	290	—
Ruukki	—	13	20	56	78	40	133	228	—
Raahe	1	—	74	64	50	5	61	39	2
Lappi	2	3	3	37	1	388	1	24	—
Vihanti	—	12	4	14	6	1	58	125	—
Kilpua	—	—	—	2	14	—	11	56	—
Oulainen	—	4	115	22	44	—	181	539	—
Kangas	—	—	—	2	—	—	—	30	—
Ylivieska	51	27	105	39	368	—	108	473	—
Sievi	—	21	65	34	120	—	166	315	—
Eskola	3	—	—	2	—	—	1	13	—
Kannus	—	2	40	29	24	—	210	491	2
Kälviä	—	—	2	7	5	283	89	78	—
Kokkola, Gamlakarleby	8	48	1 735	6	486	—	365	585	3
Ykspihlaja, Yxpila	—	5	1 334	—	897	—	—	—	—
Kruununkylä, Kronoby	—	13	1	1	36	—	86	22	—
Kolppi, Källby	—	10	32	—	9	—	81	25	1
Pietarsaari, Jakobstad	—	25	11	1	6	—	5	38	2
Leppäluoto, Alholmen	—	3	85	—	—	—	—	—	—
Pännäinen, Bennäs	2	49	—	2	9	—	117	28	—
Kovjoki	—	—	—	1	—	—	28	41	—
Jepua, Jeppo	50	129	71	12	125	79	248	333	—
Voltti	93	40	68	14	230	—	197	208	—

Tabell 25. Avsänt gods. (Forts.)

lajeja slag			II. Puutavaroita II. Trävaror					III. Eri teollisuuksiin luettavia tavaralajeja III. Till olika industrier hänförliga varuslag		
10 Lannoitusainetta Gödslingsämnen	11 Muita tähän kuuluvia Övriga hithörande	1—11 Yhteensä Summa	12 Lankkuja ja lautoja Plankor och bräder	13 Parruja, pelkkoja ja hirsiä sekä propseja ja muuta pyöreää puutavaraa Sparrar, bjälkar och stockar samt props och annat rundvirke	14 Halkoja ja puujätteitä Ved och träavfall	15 Muita puutavaroita Övriga trävaror	12—15 Yhteensä Summa	16 Paperiteollisuuteen luettavia Till pappersindustrin hänförliga	17 Malmeja, kiviä, kalkkia ja sementtiä Malmer, stenar, kalk och cement	18 Soraa ja muita maalajeja Grus och övriga jordarter
Tonnia—Ton										
2	11	887	484	268	104	104	960	3	168	52
6	4	65	293	183	—	—	476	—	—	12 433
—	75	1 058	4	6	—	—	10	3	13	—
4 283	**3 917**	**77 758**	**43 404**	**81 595**	**83 879**	**3 823**	**212 701**	**83 661**	**13 222**	**10 117**
12	—	79	3	14	206	29	252	5	—	—
—	—	97	828	—	178	—	1 006	—	—	—
—	—	726	3	24	618	4	649	—	1	—
13	5	1 266	15	34	2 760	12	2 821	2	21	—
45	76	2 858	2	—	694	7	703	7	23	—
572	1	1 463	—	—	362	3	365	—	215	—
167	24	3 720	274	489	98	237	1 098	49 708	985	1
—	1	996	102	—	1 290	9	1 401	—	—	—
19	—	783	30	499	607	69	1 205	—	8	—
—	—	177	—	147	848	10	1 005	—	—	—
17	8	660	76	650	404	21	1 151	1	2	—
2	17	245	81	46	2 541	32	2 700	848	—	—
—	—	140	—	—	54	—	54	—	—	—
—	3	11	940	799	49 953	49	51 741	258	—	—
1 132	10	22 481	237	9 815	45	1 314	11 411	31 975	6 387	—
383	1 550	7 433	4 768	47	109	308	5 232	148	360	19
—	—	1 190	—	696	43	—	739	—	—	7 100
26	94	2 813	1	255	118	53	427	—	—	—
28	6	602	7 715	10 790	3 465	101	22 071	—	2	—
16	6	318	3 973	1 759	495	—	6 227	5	13	2 600
—	—	459	—	1 409	1 142	18	2 569	1	—	—
10	8	238	—	8 017	2 067	49	10 133	—	—	—
—	17	100	504	3 231	310	13	4 058	—	339	—
1	31	937	7 956	8 510	98	78	16 642	2	192	1
—	—	32	—	4 318	279	7	4 604	—	—	—
6	40	1 217	4	2 762	286	25	3 077	4	2 420	—
10	44	775	156	2 550	29	44	2 779	—	1	86
—	3	22	84	13 929	2 704	1	16 718	—	833	47
39	21	858	7 972	1 292	3 029	698	12 991	1	5	—
3	9	476	11	4 220	1 035	7	5 273	—	7	1
209	173	3 618	33	12	46	123	214	73	677	15
1 536	7	3 779	175	1 288	3 785	141	5 389	14	612	—
—	16	175	264	124	81	5	474	1	—	—
—	815	973	26	—	—	1	27	394	—	—
—	2	90	21	197	—	83	301	203	29	2
—	2	90	64	—	278	152	494	—	6	217
—	—	207	715	48	89	29	881	—	—	—
6	54	130	—	2 715	1 866	3	4 584	2	3	—
3	154	1 204	—	9	111	6	126	—	2	—
—	81	931	360	—	473	14	847	—	2	—

Taulu 25. Lähetetty tavara. (Jatk.) —

Rata ja liikennepaikka Bana och trafikplats	III. Eri teollisuuksiin luettavia tavaralajeja III. Till olika industrier hänförliga varuslag								
	19 Hiiliä Kol	20 Metalliteollisuuteen luettavia Till metallindustrin hänförliga	21 Tiiliä Tegel	22 Kehruuaineita, lankoja, köysiä, kankaita ja vaatetusesineitä Spånadsämnen, garn, tågvirke, vävnader och beklädnadsartiklar	23 Vuotia ja nahkoja Hudar och läder	24 Kemikaaliotta Kemikalier	25 Öljyjä, tervoja, asfalttia ja valaistusaineita Oljor, tjäror, asfalt och lysämnen	26 Muita tähän kuuluvia Övriga hithörande	16—26 Yhteensä Summa
	Tonnia—Ton								
Kangasala	10	48	—	—	—	1	—	5	287
Vehmainen	—	1	—	—	—	—	—	3	12 437
Messukylä	—	—	244	—	—	—	—	—	260
Oulun, Oulu	**6 977**	**8 447**	**7 785**	**1 176**	**3 437**	**7 058**	**5 748**	**3 132**	**150 760**
Kauliranta	—	34	1	3	2	3	57	6	111
Aavasaksa	31	11	—	4	1	—	—	10	57
Ylitornio	—	13	2	—	4	1	—	10	31
Karunki	—	9	6	2	1	—	1	10	52
Tornio	37	140	104	17	72	9	41	102	552
Laurila	—	10	3	4	8	—	5	15	260
Kemi	60	778	63	36	81	87	257	316	52 372
Simo	1	23	100	3	1	—	—	8	136
Kuivaniemi	—	12	—	3	1	—	6	6	36
Olhava	—	—	—	1	1	—	—	9	11
Ii	—	44	1	3	7	—	2	60	120
Haukipudas	2	45	—	5	6	—	—	12	918
Kello	—	1	—	—	1	—	—	4	6
Tuira	—	90	—	11	1	782	63	7	1 212
Toppila	3 269	460	430	57	1 125	4 962	3 337	101	52 103
Oulu	13	1 574	139	256	895	935	257	870	5 466
Kempele	—	4	4 395	—	—	—	—	3	11 502
Liminka	—	20	—	—	3	—	—	14	37
Ruukki	425	28	1 904	3	9	—	3	66	2 440
Raahe	—	459	10	9	35	—	2	80	3 213
Lappi	—	3	18	4	2	—	—	6	34
Vihanti	—	7	—	—	6	1	2	11	27
Kilpua	—	232	—	—	2	—	—	—	573
Oulainen	5	23	1	8	49	—	5	99	385
Kangas	—	—	—	—	—	—	—	—	—
Ylivieska	—	127	—	6	14	—	2	68	2 641
Sievi	—	60	9	7	10	4	1	7	185
Eskola	16	24	—	—	—	—	—	11	931
Kannus	52	65	—	9	13	—	2	62	209
Kälviä	—	17	—	2	4	6	1	8	46
Kokkola, Gamlakarleby	8	713	60	61	808	70	398	617	3 500
Ykspihlaja, Yxpila	581	313	234	8	46	24	474	119	2 425
Kruununkylä, Kronoby	—	29	16	3	—	159	—	43	251
Kolppi, Kållby	—	17	—	4	7	—	—	82	504
Pietarsaari, Jakobstad	9	1 904	1	56	65	8	30	34	2 341
Leppäluoto, Alholmen	2 458	744	93	20	—	—	772	—	4 310
Pännäinen, Bennäs	4	13	—	5	1	—	—	12	35
Kovjoki	—	20	—	4	12	—	1	6	48
Jepua, Jeppo	—	21	—	252	29	5	—	22	331
Voltti	—	10	10	216	9	—	1	25	273

Tabell 25. Avsänt gods. (Forts.)

IV. Ravinto- ja nautintoaineita, paitsi I ryhmään luettavia IV. Närings- och njutningsmedel, utom till grupp I hänförliga						V.	1—32	Poikkeusluokkiin luettavia tavaroita Undantagskategorier av gods				Kaikkiaan Inalles
27 Kaloja Fisk	28 Suolaa Salt	29 Siirtomaantavaroita Kolonialvaror	30 Juomia Drycker	31 Muita tähän kuuluvia Övriga hithörande	27—31 Yhteensä Summa	32 Muita tavaralajeja Övriga varuslag	Yhteensä Summa	Pikatavaraa (paitsi maitoa) Ilgods (utom mjölk)	Muuttotavaraa Flyttgods	Sotilastavaraa (luotolla) Militärgods (på kredit)	Läpikuljetettavaraa Transitogods	
Tonnia—Ton												
—	—	—	—	—	—	47	2 181	5	27	—	—	2 213
—	—	—	—	11	11	23	13 012	8	6	16	—	13 042
—	—	—	—	—	—	4	1 332	23	5	—	—	1 360
574	**8 762**	**8 576**	**733**	**3 298**	**21 943**	**4 452**	**467 614**	**2 627**	**798**	**1 210**	**494**	**472 743**
1	21	—	—	7	29	37	508	3	8	—	—	519
—	—	—	—	—	—	22	1 182	1	—	—	—	1 183
1	4	—	—	—	5	32	1 443	1	4	—	—	1 448
—	12	—	—	—	12	33	4 184	1	1	—	—	4 186
60	454	109	357	23	1 003	150	5 266	47	21	—	—	5 334
3	—	—	—	—	3	37	2 128	2	10	—	—	2 140
65	1 171	232	86	10	1 564	203	58 957	189	114	5	23	59 288
—	—	—	—	3	3	13	2 549	49	7	—	—	2 605
21	2	—	—	19	42	48	2 114	25	5	—	—	2 144
6	—	—	—	6	12	12	1 217	21	6	—	—	1 244
23	5	5	—	138	171	9	2 111	61	13	—	—	2 185
4	—	—	—	17	21	26	3 910	25	17	—	—	3 952
—	—	—	—	1	1	309	510	—	8	—	—	518
—	—	—	42	—	42	1	53 007	8	18	—	—	53 033
—	1 593	1 899	90	628	4 210	6	90 211	1	7	—	318	90 537
149	625	1 174	78	216	2 242	760	21 133	1 045	149	68	153	22 548
—	—	—	—	1	1	267	13 699	—	2	—	—	13 701
—	12	—	—	27	39	205	3 521	43	15	—	—	3 579
—	1	2	—	86	89	9	25 211	12	18	—	—	25 241
43	2	7	4	228	284	295	10 337	52	48	—	—	10 437
—	—	—	—	—	—	35	3 097	—	9	—	—	3 106
—	—	5	—	107	112	74	10 584	8	2	—	—	10 594
—	—	—	—	6	6	3	4 740	2	1	—	—	4 743
5	11	4	6	350	376	160	18 500	57	23	—	—	18 580
—	—	—	—	—	—	5	4 641	—	—	—	—	4 641
17	36	33	1	82	169	155	7 259	29	20	—	—	7 308
51	—	—	—	55	106	197	4 042	23	12	—	—	4 077
—	—	—	—	1	1	1	17 673	—	4	—	—	17 677
28	4	—	6	68	106	200	14 364	42	19	—	—	14 425
11	12	14	4	11	52	44	5 891	13	5	—	—	5 909
39	502	1 314	38	194	2 087	256	9 675	243	56	16	—	9 990
41	4 285	1 425	—	27	5 778	12	17 383	3	9	—	—	17 395
—	—	—	—	1	1	168	1 069	9	2	—	—	1 080
—	—	—	—	31	31	41	1 576	30	1	—	—	1 607
3	1	1 671	6	47	1 728	131	4 591	423	46	—	—	5 060
—	—	677	—	638	1 315	127	6 336	—	1	—	—	6 337
—	4	—	3	—	7	30	1 160	13	2	—	—	1 175
—	—	—	7	—	7	36	4 805	24	9	—	—	4 838
—	—	—	1	14	15	45	1 721	16	8	8	—	1 753
1	—	—	—	40	41	19	2 111	3	8	—	—	2 122

Taulu 25. Lähetetty tavara. (Jatk.) —

Rata ja liikennepaikka Bana och trafikplats	I. Maanviljelykseen luettavia tavara- I. Till jordbruket hänförliga varu-								
	1 Rukiita Råg	2 Muuta viljaa Övrig spannmål	3 Jauhoja ja ryynejä Mjöl och gryn	4 Perunoita ja muita juurikasveja Potatis och andra rotfrukter	5 Heinä, olkia ja väkirehua Hö, halm och kraftfoder	6 Maitoa (kaikilla kuljetustavoilla) Mjölk (alla befordringssätt)	7 Voita Smör	8 Lihaa Kött	9 Turvetta ja turvepelkua Torv och torvströ
	Tonnia—Ton								
Härmä	143	183	77	23	2 249	—	147	131	—
Kauhava	233	269	86	10	1 810	—	261	586	—
Lapua	702	599	144	14	2 610	—	437	612	—
Nurmo	178	182	44	3	531	32	51	69	306
Savon, Savolaks	**1 083**	**3 005**	**19 131**	**1 948**	**13 797**	**18 547**	**3 058**	**7 090**	**16**
Kajaani	—	23	883	32	606	177	26	43	—
Murtomäki	—	2	1	2	9	26	—	2	—
Sukeva	—	9	10	13	230	138	3	39	—
Kauppilanmäki	5	2	—	17	27	364	1	19	—
Soinlahti	—	1	1	3	4	13	40	15	—
Raudaskylä	23	18	6	—	320	—	24	133	—
Nivala	39	21	21	8	326	—	193	911	—
Haapajärvi	—	3	57	3	18	36	193	352	1
Pyhäsalmi	—	4	37	9	24	4	97	131	—
Kiuruvesi	—	4	33	18	71	244	174	540	—
Ryönänjoki	—	4	3	1	5	55	46	96	—
Runni	—	—	—	5	28	390	3	59	—
Iisalmi	1	16	576	51	366	729	375	1 002	—
Lapinlahti	1	12	27	38	93	286	200	89	—
Alapitkä	7	2	4	45	8	942	2	45	—
Siilinjärvi	7	38	21	21	396	1 754	72	118	—
Toivala	5	2	—	13	7	986	4	12	—
Kuopio	3	75	4 574	12	1 188	561	619	596	—
Pitkälahti	2	—	—	—	—	563	—	—	—
Kurkimäki	—	30	61	31	9	801	114	109	—
Salminen	—	3	—	5	—	70	—	40	—
Iisvesi	—	8	10	5	6	—	83	85	—
Suonenjoki	1	19	85	32	111	419	195	262	—
Haapakoski	—	8	4	6	8	223	2	8	—
Pieksämäki	—	27	74	50	22	42	22	33	5
Lamminmäki	—	1	—	—	—	68	—	1	—
Kantala	15	9	3	4	30	1	25	81	—
Haukivuori	4	8	23	5	16	37	7	91	—
Kalvitsa	—	6	1	11	9	202	9	101	—
Hiirola	1	6	1	27	2	192	—	9	—
Mikkeli	—	123	2 055	208	1 225	248	269	457	4
Otava	—	2	4	66	—	223	9	21	—
Hietanen	1	4	9	50	23	15	8	36	—
Mäntyharju	54	26	72	237	50	456	167	950	—
Voikoski	—	2	4	3	26	22	—	163	—
Kirjokivi	30	—	—	5	2	107	—	9	—
Selänpää	37	19	9	64	—	431	2	49	—

Tabell 25. Avsänt gods. (Forts.)

lajeja slag			II. Puutavaroita II. Trävaror					III. Eri teollisuuksiin luettavia tavaralajeja III. Till olika industrier hänförliga varuslag		
10 Lannoitusaineita Gödslingsämnen	11 Muita tähän kuuluvia Övriga hithörande	1—11 Yhteensä Summa	12 Lankkuja ja lautoja Plankor och bräder	13 Parruja, pelkkoja ja hirsiä sekä propseja ja muuta pyöreää puutavaraa Sparrar, bjälkar och stockar samt props och annat rundvirke	14 Halkoja ja puujätteitä Ved och träavfall	15 Muita puutavaroita Övriga trävaror	12—15 Yhteensä Summa	16 Paperiteollisuuteen luettavia Till pappersindustrin hänförliga	17 Malmeja, kiviä, kalkkia ja sementtiä Malmer, stenar, kalk och cement	18 Soraa ja muita maalajeja Grus och övriga jordarter
Tonnia—Ton										
5	136	3 094	317	—	35	40	392	2	15	27
15	143	3 413	1 452	—	—	14	1 466	—	23	—
8	326	5 452	4 239	900	1 229	13	6 381	7	39	1
—	34	1 430	3	—	19	1	23	—	—	—
42 251	**1 667**	**111 593**	**121 217**	**409 812**	**201 930**	**14 080**	**747 039**	**376 149**	**22 886**	**15 269**
299	26	2 115	27 113	14 631	11 620	406	53 770	38 704	217	6 211
—	—	42	—	875	1 589	—	2 464	—	—	—
—	8	450	99	15 914	14 706	52	30 771	—	—	10
1	—	436	—	4 543	341	1	4 885	—	—	—
—	2	79	9	5 849	211	—	6 069	—	—	—
12	13	549	—	4 147	—	11	4 158	—	—	—
10	92	1 621	3 630	2 096	278	64	6 068	—	260	—
5	15	683	808	18 342	3 175	7	22 332	6	7	—
—	1	307	4 803	16 967	6 214	262	28 246	2	19	190
2	7	1 093	167	6 861	3 102	15	10 145	—	6	—
—	8	218	325	3 923	78	—	4 326	—	5	—
—	15	500	—	8 778	495	—	9 273	—	—	—
35	90	3 241	5 367	8 077	4 798	202	18 444	2 198	67	—
15	6	767	109	6 626	1 435	20	8 190	—	879	—
—	—	1 055	1	4 163	341	—	4 505	—	1	—
8	12	2 447	18	4 415	687	1	5 121	45	39	1 695
6	5	1 040	—	125	111	—	236	—	88	—
192	129	7 949	4 009	—	1 060	3 465	8 534	3 029	783	—
—	2	567	7 860	493	3 082	394	11 829	—	—	—
—	15	1 170	—	3 731	2 535	126	6 392	—	—	—
—	1	119	—	2 163	2 620	—	4 783	—	—	—
1	12	210	19 690	134 948	32 854	2 044	189 536	1	—	—
10	35	1 169	137	5 288	440	302	6 167	—	3	—
2	8	269	126	7 022	1 578	1	8 727	—	—	10
34	12	321	27	10 200	1 604	77	11 908	4	52	—
—	5	75	—	3 484	149	1	3 634	—	—	—
5	11	184	36	7 694	471	25	8 226	—	7 517	—
10	5	206	15 077	5 796	19 743	200	40 816	—	—	—
4	5	348	73	8 761	2 560	20	11 414	—	—	—
7	—	245	—	8 456	977	—	9 433	—	—	—
133	96	4 818	4 456	25 206	3 695	291	33 648	11 337	747	37
1	8	334	16 659	10 965	39 700	1 516	68 840	5 671	14	—
6	19	171	—	4 044	4 218	4	8 266	2 540	1	5
44	38	2 094	1 171	8 641	12 797	49	22 658	1	17	—
9	1	230	1 518	11 271	9 033	64	21 886	—	—	—
—	—	153	9	2 844	5 506	4	8 363	—	25	—
4	3	618	390	7 845	6 705	7	14 947	6 221	1	—

Taulu 25. Lähetetty tavara. (Jatk.) —

Rata ja liikennepaikka Bana och trafikplats	III. Eri teollisuuksiin luettavia tavaralajeja III. Till olika industrier hänförliga varuslag								
	19 Hiiliä Kol	20 Metalliteollisuuteen luettavia Till metallindustrin hänförliga	21 Tiiliä Tegel	22 Kehruuaineita, lankoja, köysiä, kankaita ja vaatetusesineitä Spånadsämnen, garn, tågvirke, vävnader och beklädnadsartiklar	23 Vuotia ja nahkoja Hudar och läder	24 Kemikaaliota Kemikalier	25 Öljyjä, tervoja, asfalttia ja valaistusaineita Oljor, tjäror, asfalt och lysämnen	26 Muita tähän kuuluvia Övriga hithörande	16—26 Yhteensä Summa
	Tonnia—Ton								
Härmä	—	112	172	25	8	2	8	4	375
Kauhava	—	97	—	27	72	—	6	121	346
Lapua	6	136	13	41	23	—	14	60	340
Nurmo	—	5	—	1	3	—	—	6	15
Savon, Savolaks	**114 855**	**11 786**	**18 036**	**1 592**	**784**	**24 260**	**7 502**	**5 352**	**598 471**
Kajaani	3	500	912	59	57	24	362	281	47 330
Murtomäki	—	5	—	1	—	—	—	2	8
Sukeva	28	26	89	11	1	—	18	5	188
Kauppilanmäki	—	1	—	1	—	—	—	4	6
Soinlahti	—	7	—	1	—	—	—	8	16
Raudaskylä	2	9	—	—	1	—	—	—	12
Nivala	—	5	—	6	16	—	12	60	359
Haapajärvi	—	28	—	5	28	1	3	57	135
Pyhäsalmi	126	56	—	6	9	—	31	32	471
Kiuruvesi	—	35	—	7	11	—	3	27	89
Ryönänjoki	—	4	378	1	1	—	1	5	395
Runni	—	—	—	—	—	—	—	1	1
Iisalmi	3	120	59	55	109	14	141	208	2 974
Lapinlahti	—	95	4	4	10	2	2	29	1 025
Alapitkä	—	5	—	—	—	—	—	1	7
Siilinjärvi	15	52	1	—	4	—	2	21	1 874
Toivala	—	85	—	—	—	—	—	10	183
Kuopio	19	1 064	536	291	258	3 028	1 307	891	11 206
Pitkälahti	—	13	—	—	—	—	—	2	15
Kurkimäki	76	6	—	2	—	1	—	8	93
Salminen	—	1	—	—	—	—	—	2	3
Iisvesi	190	67	—	6	3	—	7	52	326
Suonenjoki	—	126	3	8	4	—	8	185	337
Haapakoski	—	489	—	—	—	—	—	6	505
Pieksämäki	—	49	4	7	14	—	1	43	174
Lamminmäki	—	13	—	—	—	—	—	—	13
Kantala	—	10	23	1	1	—	—	14	7 566
Haukivuori	—	9	—	3	2	—	10	39	63
Kalvitsa	—	8	—	1	—	3	—	4	16
Hiirola	—	3	10	—	—	—	—	4	17
Mikkeli	8	429	36	360	91	27	178	241	13 491
Otava	—	58	—	4	—	1	—	44	5 792
Hietanen	—	18	5	5	1	2	1	5	2 583
Mäntyharju	—	53	4	19	23	20	20	95	252
Voikoski	—	10	—	—	—	1 462	3	9	1 484
Kirjokivi	—	2	12	—	—	—	—	2	41
Selänpää	200	34	—	7	3	1	—	25	6 492

Tabell 25. Avsänt gods. (Forts.)

IV. Ravinto- ja nautintoaineita, paitsi I ryhmään luettavia IV. Närings- och njutningsmedel, utom till grupp I hänförliga						V.	1—32	Poikkeusluokkiin luettavia tavaroita Undantagskategorier av gods				Kaikkiaan Inalles
27 Kalaa Fisk	28 Suolaa Salt	29 Siirtomaatavaroita Kolonialvaror	30 Juomia Dryycker	31 Muita tähän kuuluvia Övriga hithörande	27—31 Yhteensä Summa	32 Muita tavaralajeja Övriga varuslag	Yhteensä Summa	Pikatavaraa (paitsi maitoa) Ilgods (utom mjölk)	Muuttotavaraa Flyttgods	Sotilastavaraa (luotolla) Militärgods (på kredit)	Läpikulkutavaraa Transitogods	
Tonnia—Ton												
2	1	2	—	—	5	87	3 953	12	15	—	—	3 980
—	—	—	—	120	120	56	5 401	34	22	24	—	5 481
—	4	3	4	89	100	83	12 356	54	47	1 089	—	13 546
—	—	—	—	7	7	13	1 488	3	6	—	—	1 497
853	**9 188**	**11 393**	**1 141**	**1 446**	**24 021**	**3 110**	**1 484 234**	**2 812**	**1 144**	**1 572**	—	**1 489 762**
82	162	236	247	59	786	148	104 149	86	54	175	—	104 464
—	—	—	—	—	—	2	2 516	1	—	—	—	2 517
—	—	—	—	—	—	—	31 409	15	10	—	—	31 434
—	—	—	—	—	—	6	5 333	3	1	—	—	5 337
—	—	—	—	—	—	3	6 167	11	2	—	—	6 180
—	9	—	—	21	30	—	4 749	1	2	9	—	4 761
—	—	—	1	144	145	31	8 224	6	6	—	—	8 236
—	3	8	1	90	102	57	23 309	13	24	—	—	23 346
1	2	—	—	28	31	57	29 112	12	14	—	—	29 138
2	16	9	2	10	39	63	11 429	14	10	—	—	11 453
—	—	—	—	8	8	2	4 949	2	4	—	—	4 955
—	—	—	—	—	—	41	9 815	15	2	—	—	9 832
18	94	255	309	58	734	296	25 689	142	42	—	—	25 873
—	10	—	—	35	45	59	10 086	66	12	—	—	10 164
—	—	—	—	1	1	84	5 652	18	3	—	—	5 673
—	21	—	—	3	24	70	9 536	19	15	—	—	9 570
—	—	—	—	—	—	4	1 463	8	1	—	—	1 472
80	226	1 130	118	332	1 886	603	30 178	764	279	480	—	31 701
—	—	—	—	—	—	—	12 411	2	4	11	—	12 428
1	2	1	—	4	8	15	7 678	10	9	—	—	7 697
—	—	—	—	—	—	15	4 920	1	—	—	—	4 921
—	—	2	1	89	92	13	190 177	21	13	2	—	190 213
—	10	11	1	9	31	39	7 743	43	20	2	—	7 808
—	4	—	—	3	7	10	9 518	7	1	—	—	9 526
2	7	2	3	25	39	69	12 511	23	36	198	—	12 768
—	—	—	—	2	2	3	3 727	—	2	—	—	3 729
—	—	—	—	37	37	53	16 066	7	6	—	—	16 079
—	—	—	—	22	22	28	41 135	7	18	—	—	41 160
—	—	4	—	23	27	4	11 809	2	5	—	—	11 816
—	—	—	—	—	—	13	9 708	4	2	—	—	9 714
53	108	472	126	69	828	256	53 041	194	118	490	—	53 843
1	24	—	9	9	43	11	75 020	9	21	—	—	75 050
—	9	1	—	1	11	11	11 042	7	8	—	—	11 057
3	14	64	4	49	134	27	25 165	74	16	—	—	25 255
—	11	—	—	24	35	59	23 694	41	9	—	—	23 744
1	—	—	—	—	1	2	8 560	—	—	—	—	8 560
1	17	—	—	1	19	38	22 114	11	6	—	—	22 131

Taulu 25. Lähetetty tavara. (Jatk.) —

Rata ja liikennepaikka Bana och trafikplats	I. Maanviljelykseen luettavia tavara- I. Till jordbruket hänförliga varu-								
	1 Rukiita Råg	2 Muuta viljaa Övrig spannmål	3 Jauhoja ja ryynejä Mjöl och gryn	4 Perunoita ja muita juurikasveja Potatis och andra rotfrukter	5 Heinä, olkia ja väkirehua Hö, halm och kraftfoder	6 Maitoa (kaikilla kuljetustavoilla) Mjölk (alla befordringssätt)	7 Voita Smör	8 Lihaa Kött	9 Turvetta ja turvepehkua Torv och torvströ
	Tonnia—Ton								
Voikka	8	1	—	19	—	—	—	3	—
Harju	—	1	—	1	—	19	—	—	—
Kymintehdas	—	17	1	4	—	21	—	—	—
Myllykoski	9	54	44	24	4	1 512	—	—	—
Hamina	1	40	248	185	282	751	2	176	5
Metsäkylä	—	7	1	1	—	778	—	6	—
Liikkala	—	5	17	9	4	582	1	—	—
Inkeroinen	7	51	47	151	39	3 867	55	73	—
Juurikorpi	3	3	—	12	4	—	—	3	—
Tavastila	—	10	5	2	—	192	—	21	—
Kymi	—	29	—	75	—	—	—	32	—
Kotka	819	2 250	10 099	365	8 199	—	16	69	1
Karjalan, Karelska	**1 322**	**3 290**	**15 953**	**1 936**	**6 799**	**15 759**	**1 394**	**3 777**	**747**
Nurmes	4	28	330	19	78	293	15	47	5
Kylänlahti	—	14	3	11	49	155	2	10	—
Lieksa	6	6	308	26	77	129	16	11	6
Vuonislahti	—	1	12	13	13	283	12	37	—
Ukkola	—	1	1	1	—	17	—	3	—
Uimaharju	—	2	1	6	2	—	1	3	1
Kaltimo	1	10	27	18	5	1	21	18	1
Kontiolahti	—	9	2	1	—	86	2	25	—
Outokumpu	1	—	5	2	—	—	—	4	—
Sysmäjärvi	—	3	1	1	—	—	39	28	—
Viinijärvi	62	89	63	5	383	81	55	20	—
Onttola	—	4	7	6	36	6	1	8	—
Joensuu	44	181	1 546	47	315	242	353	106	14
Hammaslahti	1	20	10	36	8	258	110	185	—
Tikkala	—	4	1	30	4	101	2	16	—
Tohmajärvi	14	16	128	136	53	25	33	89	430
Värtsilä	24	31	74	102	81	169	65	132	—
Naistenjärvi	—	1	2	—	1	—	—	8	—
Suojoki	—	—	1	6	2	8	—	—	—
Kaipaa	—	—	—	2	1	—	—	—	—
Suojärvi	—	33	111	15	88	23	2	73	—
Papero	—	16	23	—	21	—	—	—	—
Näätäoja	—	6	—	—	8	—	—	2	—
Loimola	1	8	15	6	47	—	—	5	39
Roikonkoski	1	—	3	2	6	—	—	—	—
Leppäsyrjä	—	4	11	53	22	474	—	1	—
Suistamo	—	2	3	12	2	151	2	14	—
Alattu	1	20	94	64	69	749	8	4	—
Pitkäranta [1])	—	—	1	1	—	—	—	—	—
Leppäsilta [1])	—	1	—	1	7	19	—	1	—
Läskelä	—	3	6	10	—	53	—	4	—
Harlu	—	—	4	—	7	2	—	2	—

[1]) Avattu liikenteelle 1/9. — Öpnad för trafik 1/9.

Tabell 25. Avsänt gods. (Forts.)

lajeja slag			II. Puutavaroita II. Trävaror					III. Eri teollisuuksiin luettavia tavaralajeja III. Till olika industrier hänförliga varuslag		
10 Lannoitusaineita Gödslingsämnen	11 Muita tähän kuuluvia Övriga hithörande	1—11 Yhteensä Summa	12 Lankkuja ja lautoja Plankor och bräder	13 Parruja, pelkkoja ja hirsiä sekä propseja ja muuta pyöreää puutavaraa Spårar, bjälkar och stockar samt props och annat rundvirke	14 Halkoja ja puujätteitä Ved och trävfall	15 Muita puutavaroita Övriga trävaror	12—15 Yhteensä Summa	16 Paperiteollisuuteen luettavia Till pappersindustrin hänförliga	17 Malmeja, kiviä, kalkkia ja sementtiä Malmer, stenar, kalk och cement	18 Soraa ja muita maalajeja Grus och övriga jordarter
Tonnia—Ton										
2	1	34	355	30	10	20	415	105 751	158	—
—	—	21	4	3 251	126	1	3 382	—	—	—
4	—	47	1 182	364	6	93	1 645	72 013	23	45
—	5	1 652	74	940	42	36	1 092	69 883	14	—
53	60	1 803	937	1 316	94	55	2 402	24	1 557	—
—	—	793	74	3 006	11	67	3 158	1 238	—	—
2	37	657	—	1 697	—	—	1 697	—	—	90
6	458	4 754	30	1 735	74	66	1 905	35 570	29	—
—	1	26	9	511	792	3	1 315	—	—	—
5	—	235	—	186	—	—	186	—	4	—
1	—	137	17	176	7	52	252	152	2	778
41 323	400	63 541	4 848	1 416	260	4 056	10 580	21 759	10 351	6 198
3 602	**752**	**55 331**	**255 073**	**495 826**	**244 965**	**31 481**	**1 027 345**	**456 021**	**170 844**	**2 682**
30	25	874	5 123	155	543	66	5 887	2	19	—
3	1	248	—	1 211	28	3	1 242	—	—	—
65	19	669	35 140	17 110	26 242	104	78 596	18 514	2 729	—
—	4	375	—	1 957	189	5	2 151	—	205	—
—	1	24	8 738	7 360	6 555	859	23 512	—	9	—
2	—	18	12 016	17 005	17 787	527	47 335	—	—	—
27	1	130	4	1 112	130	8	1 254	2 193	14 091	—
9	—	134	493	627	376	3	1 499	—	317	—
—	—	12	—	610	—	12	622	—	64 178	183
—	11	83	—	3 903	—	—	3 903	—	—	—
17	3	778	2	2 014	954	4	2 974	—	1	—
—	—	68	132	2 881	435	298	3 746	—	—	—
267	126	3 241	5 519	2 266	19 474	7 852	35 111	24	162	10
6	7	641	9	197	538	21	765	—	1	1
3	—	161	—	1 438	2 520	1	3 959	—	—	—
—	5	929	4 989	5 077	6 539	123	16 728	—	—	—
155	12	845	1 000	7 996	2 542	110	11 648	2	164	—
—	—	12	11 638	43 344	11 013	388	66 383	—	—	—
—	—	17	230	2 582	4 208	189	7 209	—	—	—
—	—	3	43 154	370	37 062	185	80 771	—	—	161
14	1	360	13 232	50 560	396	432	64 620	2 620	394	—
—	—	60	4 528	24 359	449	58	29 394	—	—	—
9	—	25	14	11 818	2 721	8	14 561	—	—	—
—	—	121	9 043	47 217	4 141	147	60 548	—	132	—
21	—	33	—	17 142	2 936	3	20 081	—	—	—
9	3	577	—	4 208	8 199	7	12 414	—	—	—
—	1	187	—	713	1 112	3	1 828	—	22	1
54	8	1 071	—	568	53	1	622	—	12	14
—	3	5	6 901	334	20	—	7 255	7 921	1	26
—	—	29	—	92	—	—	92	1 142	—	—
—	1	77	6 754	1 150	—	92	7 996	24 300	148	—
21	—	36	20	1 959	—	—	1 979	30 610	9	67

Taulu 25. Lähetetty tavara. (Jatk.) —

Rata ja liikennepaikka Bana och trafikplats	III. Eri teollisuuksiin luettavia tavaralajeja III. Till olika industrier hänförliga varuslag								
	19 Hiiliä Kol	20 Metalliteollisuuteen luettavia Till metallindustrin hänförliga	21 Tiiliä Tegel	22 Kehruuaineita, lankoja, köysiä, kankaita ja vaatetusesineitä Spånadsämnen, garn, tågvirke, väfnader och beklädnadsartiklar	23 Vuotia ja nahkoja Hudar och läder	24 Kemikaalioita Kemikalier	25 Öljyjä, tervoja, asfaltia ja valaistusaineita Oljor, tjäror, asfalt och lysämnen	26 Muita tällain kuuluvia Övriga hithörande	16 - 26 Yhteensä Summa
	Tonnia—Ton								
Voikka	—	695	—	22	—	3	1	61	106 691
Harju	—	11	17	55	1	—	—	3	87
Kymintehdas	477	650	43	31	—	1 833	16	103	75 234
Myllykoski	1	211	—	5	3	5	5	49	70 176
Hamina	2	84	1	271	33	4	54	292	2 322
Metsäkylä	—	68	—	1	—	—	—	1	1 308
Liikkala	—	8	347	2	—	1	—	6	454
Inkeroinen	—	200	10	23	10	—	—	122	35 964
Juurikorpi	—	4	12 462	—	—	—	—	324	12 790
Tavastila	—	—	—	1	—	—	—	5	10
Kymi	—	64	548	13	4	1	1	35	1 598
Kotka	113 705	6 296	2 532	297	86	17 827	5 315	1 929	186 295
Karjalan, Karelska	**2 361**	**31 507**	**11 595**	**641**	**940**	**4 598**	**2 433**	**5 303**	**688 925**
Nurmes	4	49	16	8	12	1	60	66	237
Kylänlahti	—	17	—	1	—	—	—	3	21
Lieksa	810	142	16	14	28	12	57	51	22 373
Vuonislahti	—	—	—	—	3	—	—	18	226
Ukkola	112	17	—	—	—	—	—	11	149
Uimaharju	2	72	—	—	8	—	—	8	90
Kaltimo	—	68	—	3	5	—	2	9	16 371
Kontiolahti	7	7	—	—	1	—	—	18	350
Outokumpu	—	338	—	3	2	—	1	20	64 725
Sysmäjärvi	—	—	—	1	—	—	—	2	3
Viinijärvi	—	31	—	24	—	—	—	34	90
Onttola	—	4	—	—	—	—	—	5	9
Joensuu	24	622	75	115	194	49	588	237	2 100
Hammaslahti	2	19	1	1	4	—	1	2	32
Tikkala	—	87	—	—	3	—	—	9	99
Tohmajärvi	534	33	4 164	3	1	—	—	26	4 761
Värtsilä	296	14 282	190	6	29	7	15	70	15 061
Naistenjärvi	—	27	—	—	1	—	—	19	47
Suojoki	—	8	—	1	2	—	—	11	22
Kaipaa	—	17	—	2	1	—	5	12	198
Suojärvi	22	154	23	3	13	—	39	176	3 444
Papero	77	20	10	1	1	—	—	5	114
Näätäoja	—	11	—	—	—	—	—	4	15
Loimola	3	77	2	1	1	—	—	31	247
Roikonkoski	—	87	—	—	2	—	—	2	91
Leppäsyrjä	—	21	—	1	2	—	—	4	28
Suistamo	—	7	—	2	3	—	—	9	44
Alattu	—	14	23	3	4	—	8	36	114
Pitkäranta	—	119	22	5	1	217	264	15	8 591
Leppäsilta	—	3	—	1	—	—	—	12	1 158
Läskelä	5	402	—	6	1	1 086	85	24	26 057
Harlu	—	28	6	1	—	104	5	8	30 838

Tabell 25. Avsänt gods. (Forts.)

IV. Ravinto- ja nautintoaineita, paitsi I ryhmään luettavia IV. Närings- och njutningsmedel, utom till grupp I hänförliga						V.	1—32	Poikkeusluokkiin luettavia tavaroita Undantagskategorier av gods				Kaikkiaan Inalles
27 Kaloja Fisk	28 Suolaa Salt	29 Siirtomaantavaroita Kolonialvaror	30 Juomia Dryycker	31 Muita tähän kuuluvia Övriga hithörande	27—31 Yhteensä Summa	32 Muita tavaralajeja Övriga varuslag	Yhteensä Summa	Pikatavaraa (paitsi maitoa) Ilgods (utom mjölk)	Muuttotavaraa Flyttgods	Sotilastavaraa (luotolla) Militärgods (på kredit)	Läpikulkutavaraa Transitogods	
Tonnia—Ton												
—	—	—	14	—	14	17	107 171	39	15	—	—	107 225
—	—	—	83	—	83	11	3 584	9	4	—	—	3 597
—	—	—	—	9	9	8	76 943	58	32	—	—	77 033
—	—	—	—	—	—	27	72 947	31	21	—	—	72 999
217	38	100	90	13	458	145	7 130	97	78	205	—	7 510
—	—	—	—	—	—	1	5 260	1	12	—	—	5 273
—	—	—	—	2	2	9	2 819	13	—	—	—	2 832
—	17	—	—	3	20	18	42 661	169	15	—	—	42 845
—	—	—	—	—	—	—	14 131	2	—	—	—	14 133
—	—	—	—	—	—	1	432	1	6	—	—	439
—	—	—	—	1	1	62	2 050	21	66	—	—	2 137
391	8 384	9 098	132	262	18 267	619	279 302	712	120	—	—	280 134
106	**2 286**	**1 559**	**298**	**1 061**	**5 310**	**3 698**	**1 780 609**	**2 858**	**1 209**	**2 636**	—	**1 787 312**
10	28	83	8	12	141	69	7 208	30	11	—	—	7 249
—	4	—	—	—	4	33	1 548	1	1	—	—	1 550
3	60	48	3	14	128	146	101 912	42	44	—	—	101 998
1	7	—	—	—	8	3	2 763	8	—	—	—	2 771
—	—	—	—	—	—	5	23 690	1	2	—	—	23 693
—	—	—	—	2	2	11	47 456	4	8	—	—	47 468
1	10	—	—	—	11	10	17 776	10	20	—	—	17 806
—	37	1	—	2	40	20	2 043	15	7	—	—	2 065
—	—	—	2	1	3	5	65 367	2	3	—	—	65 372
—	—	—	1	—	1	—	3 990	—	—	—	—	3 990
—	—	—	—	—	—	65	3 907	19	6	—	—	3 932
—	—	1	—	1	2	3	3 828	1	5	7	—	3 841
32	132	473	104	142	883	721	42 056	308	100	—	—	42 464
—	—	—	—	—	—	1	1 439	44	4	—	—	1 487
—	—	—	—	—	—	29	4 248	19	2	—	—	4 269
—	3	—	1	2	6	32	22 456	19	4	—	—	22 479
3	34	17	—	10	64	39	27 657	73	21	2	—	27 753
—	—	—	—	—	—	11	66 453	3	9	—	—	66 465
—	—	—	—	—	—	2	7 250	1	9	2	—	7 262
—	—	—	—	1	1	1	80 974	5	10	—	—	80 989
1	6	10	3	31	51	60	68 535	28	63	—	—	68 626
—	—	—	—	2	2	14	29 584	1	3	—	—	29 588
—	—	—	—	—	—	17	14 618	1	1	—	—	14 620
—	9	—	1	4	14	32	60 962	2	19	—	—	60 983
—	—	—	—	—	—	5	20 210	1	1	9	—	20 221
—	—	—	—	—	—	20	13 039	3	1	—	—	13 043
—	—	—	—	—	—	12	2 071	11	10	—	—	2 092
1	2	29	—	—	32	11	1 850	8	17	—	—	1 875
—	—	—	—	—	—	3	15 854	14	24	—	—	15 892
—	17	—	—	2	19	—	1 298	1	11	—	—	1 310
—	—	—	—	3	3	36	34 169	15	23	—	—	34 207
—	—	—	—	—	—	28	32 881	1	8	—	—	32 890

Taulu 25. Lähetetty tavara. (Jatk.) —

I. Maanviljelykseen luettavia tavara-
I. Till jordbruket hänförliga varu-

Rata ja liikennepaikka Bana och trafikplats	1 Rukiita Råg	2 Muuta viljaa Övrig spannmål	3 Jauhoja ja ryynejä Mjöl och gryn	4 Perunoita ja muita juurikasveja Potatis och andra rotfrukter	5 Heinä, olkia ja väkirehua Hö, halm och kraftfoder	6 Maitoa (kaikilla kuljetustavoilla) Mjölk (alla befordringssätt)	7 Voita Smör	8 Lihaa Kött	9 Turvetta ja turvepehkua Torv och torvströ
	Tonnia—Ton								
Jänisjärvi	4	7	514	56	32	—	2	8	—
Matkaselkä	2	41	17	141	32	773	186	114	—
Kaalamo	2	24	32	26	34	266	21	13	71
Rytty	11	16	38	8	79	8	2	8	—
Helylä	—	7	59	2	135	—	—	—	—
Sortavala	1	78	540	10	107	161	31	244	—
Sortavalan satama	—	59	276	5	54	—	—	—	3
Tuokslahti	—	1	65	6	4	102	1	3	—
Kuokkaniemi	2	1	14	4	21	7	31	1	—
Niva	9	13	14	23	143	—	53	40	—
Lahdenpohja	159	27	71	43	101	26	26	240	—
Jaakkima	—	—	3	15	39	22	36	40	—
Ihala	62	7	34	17	10	51	16	59	—
Akkaharju	—	1	10	4	5	—	1	7	—
Elisenvaara	328	231	40	63	269	712	135	623	156
Alho	144	104	5	23	136	289	3	153	—
Rautu	—	60	1	182	32	374	11	113	—
Petäjärvi	—	—	—	2	11	21	1	13	—
Kiviniemi	—	42	5	13	30	51	—	29	—
Sakkola	1	2	1	14	11	811	—	101	19
Pyhäjärvi	9	20	14	100	49	593	26	144	—
Myllypelto	18	25	65	22	82	165	22	57	—
Käkisalmi	—	29	16	7	30	203	2	174	—
Kaarlahti	69	54	2	38	14	381	1	49	—
Hiitola	251	242	372	39	245	1 129	38	245	—
Ojajärvi	38	27	8	30	16	27	5	159	—
Inkilä	—	5	16	14	5	6	—	60	—
Sairala	4	46	30	53	78	134	4	52	—
Koljola	2	1	—	55	11	975	—	5	—
Vuoksenniska	—	8	3	10	28	69	—	17	—
Imatra	2	12	16	10	19	163	—	7	—
Enso	—	1	—	19	10	33	—	3	—
Jääski	41	1 226	9 100	10	73	848	—	39	—
Antrea	1	14	134	47	70	906	—	12	—
Hannila	1	38	—	64	11	1 033	—	32	—
Kavantsaari	1	21	5	104	23	1 072	—	14	—
Karisalmi	—	10	—	7	12	280	—	4	—
Tali	—	9	445	16	—	743	—	7	—
Tammisuo	—	268	1 195	2	3 353	—	1	32	2
Porin, Pori	**1 652**	**2 176**	**3 798**	**888**	**6 181**	**9 234**	**2 291**	**1 309**	**61**
Mäntyluoto	—	65	2 477	—	1 454	—	—	—	—
Pihlava	—	—	—	1	20	94	—	5	—
Pori	62	374	551	186	3 082	1 792	411	186	7
Ulvila	27	113	—	58	611	1 849	—	8	—
Haistila	29	40	2	43	21	1 169	—	—	—

Tabell 25. Avsänt gods. (Forts.)

lajeja slag			II. Puutavaroita II. Trävaror					III. Eri teollisuuksiin luettavia tavaralajeja III. Till olika industrier hänförliga varuslag		
10 Lannoitusaineita Gödslingsämnen	11 Muita tähän kuuluvia Övriga hithörande	1—11 Yhteensä Summa	12 Lankkuja ja lautoja Plankor och bräder	13 Parruja, pelkkoja ja hirsiä sekä propseja ja muuta pyöreää puutavaraa Sparrar, bjälkar och stockar samt props och annat rundvirke	14 Halkoja ja puujätteitä Ved och träavfall	15 Muita puutavaroita Övriga trävaror	12—15 Yhteensä Summa	16 Paperiteollisuuteen luettavia Till pappersindustrin hänförliga	17 Malmeja, kiviä, kalkkia ja sementtiä Malmer, stenar, kalk och cement	18 Soraa ja muita maalajeja Grus och övriga jordarter
Tonnia—Ton										
17	20	660	2	2 529	3 923	3 005	9 459	—	187	—
25	10	1 341	1	6 387	1 608	9	8 005	1	84 197	2
9	4	502	37	8 774	3 199	26	12 036	—	32	—
2	1	173	40	2 824	2 465	4	5 333	871	—	—
—	9	212	3 709	473	714	1 473	6 369	—	32	1 161
192	174	1 538	158	65	1	131	355	57	110	4
213	38	648	286	789	—	41	1 116	77	5	—
18	4	204	—	6 839	603	—	7 442	2 384	—	—
—	6	87	2	3 342	2 657	3	6 004	—	—	—
3	4	302	85	3 418	625	20	4 148	—	—	—
10	44	747	3 634	273	1 216	8 133	13 256	2 540	—	—
—	2	157	—	6 155	1 405	12	7 572	—	—	—
8	26	290	319	7 332	2 302	10	9 963	—	—	—
—	—	28	—	3 560	132	121	3 813	—	—	—
9	19	2 585	4	2 189	40	5	2 238	1	36	—
6	21	884	9	2 678	270	22	2 979	1	—	—
4	2	779	3 988	13 105	209	26	17 328	—	2	—
4	—	52	1 173	1 016	—	—	2 189	—	—	—
18	3	191	1 338	1 502	18	128	2 986	—	11	983
—	1	961	402	3 121	75	—	3 598	2	1	—
—	13	968	305	6 030	269	6	6 610	1	—	—
7	9	472	157	11 158	214	27	11 556	1	—	—
30	5	496	16 192	7 864	425	90	24 571	87 046	18	28
—	2	610	—	895	181	58	1 134	—	2	1
92	28	2 681	475	6 022	999	34	7 530	6	67	2
5	2	317	—	6 056	3 781	12	9 849	—	4	—
—	—	106	3 988	5 705	7 064	3	16 760	61	—	—
61	4	466	3 989	10 575	9 124	684	24 372	4	—	3
3	2	1 054	707	2 675	4 003	82	7 467	—	—	—
12	11	158	30 039	56 958	28 933	775	116 705	80 851	22	29
7	1	237	29	784	395	15	1 223	1	9	—
18	3	87	11 801	2 287	—	709	14 797	194 785	2	—
—	3	11 340	2 007	2 382	701	51	5 141	—	1	—
40	14	1 238	853	6 096	4 357	2 603	13 909	2	1 595	—
5	—	1 184	629	4 536	2 616	1 574	9 355	—	—	—
—	4	1 244	—	5 289	955	12	6 256	—	16	—
—	2	315	1	2 632	941	1	3 575	—	211	—
—	—	1 220	—	1 758	1 377	1	3 136	—	—	—
2 072	29	6 954	35	418	6	66	525	1	1 690	6
3 387	**1 087**	**32 064**	**29 883**	**45 037**	**39 027**	**1 012**	**114 959**	**130 881**	**3 326**	**12 228**
2 803	51	6 850	97	25	13 321	26	13 469	592	2 830	577
20	4	144	511	427	18 277	1	19 216	—	—	—
346	244	7 241	5 102	3 219	19	328	8 668	33 977	444	3 945
—	20	2 686	256	13	10	9	288	—	—	—
15	—	1 319	—	231	—	—	231	—	—	117

Taulu 25. Lähetetty tavara. (Jatk.) —

Rata ja liikennepaikka Bana och trafikplats	III. Eri teollisuuksiin luettavia tavaralajeja III. Till olika industrier hänförliga varuslag								
	19 Hiiliä Kol	20 Metalliteollisuuteen luettavia Till metallindustrin hänförliga	21 Tiiliä Tegel	22 Kehruuaineita, lankoja, köysiä, kankaita ja vaatetusesineitä Spånadsämnen, garn, tågvirke, vävnader och beklädnadsartiklar	23 Vuotia ja nahkoja Hudar och läder	24 Kemikaaliota Kemikalier	25 Öljyjä, tervoja, asfalttia ja valaistusaineita Oljor, tjäror, asfalt och lysämnen	26 Muita tähän kuuluvia Övriga hithörande	16—26 Yhteensä Summa
	Tonnia—Ton								
Jänisjärvi	—	2 116	2	1	4	—	5	47	2 362
Matkaselkä	126	73	—	10	7	—	—	52	84 468
Kaalamo	—	7	—	95	4	3	8	40	189
Rytty	—	10	—	—	—	—	—	11	892
Helylä	9	4	1 062	—	—	—	—	141	2 409
Sortavala	18	435	70	50	113	338	608	296	2 099
Sortavalan satama	—	122	143	12	42	137	11	15	564
Tuokslahti	—	1	—	2	—	—	—	14	2 401
Kuokkaniemi	—	8	710	2	—	—	—	5	725
Niva	—	38	—	1	—	—	—	191	230
Lahdenpohja	—	87	24	18	12	62	135	71	2 949
Jaakkima	—	19	—	2	1	—	—	17	39
Ihala	13	9	21	1	—	—	—	9	53
Akkaharju	—	—	—	—	—	—	—	—	—
Elisenvaara	1	15	904	12	8	—	4	59	1 040
Alho	—	5	—	8	1	—	—	14	29
Rautu	—	28	—	6	3	—	—	9	48
Petäjärvi	—	9	—	—	—	—	—	7	16
Kiviniemi	5	26	—	11	—	—	1	76	1 113
Sakkola	—	18	—	1	15	—	1	17	55
Pyhäjärvi	23	38	2	4	1	—	—	21	90
Myllypelto	—	3	103	—	—	—	—	17	124
Käkisalmi	181	1 510	18	28	35	2	43	257	89 166
Kaarlahti	—	6	—	2	—	—	—	7	18
Hiitola	6	99	74	21	30	5	23	102	435
Ojajärvi	—	11	5	2	3	—	—	12	37
Inkilä	—	4	—	2	—	—	—	8	75
Sairala	—	66	—	58	6	1	—	25	163
Koljola	—	4	—	1	—	—	—	6	11
Vuoksenniska	7	9 304	10	27	1	507	11	20	90 789
Imatra	20	153	1	23	—	1 615	1	129	1 952
Enso	6	302	1	14	15	107	129	2 488	197 849
Jääski	45	10	—	5	1	—	—	3	65
Antrea	2	70	327	8	1	—	2	87	2 094
Hannila	—	3	—	1	—	—	—	2	6
Kavantsaari	1	5	—	1	—	2	—	20	45
Karisalmi	—	3	—	—	—	—	—	5	219
Tali	—	6	—	3	—	—	—	3	12
Tammisuo	—	97	3 570	3	315	343	321	43	6 389
Porin, Pori	**10 180**	**6 295**	**8 168**	**2 529**	**1 857**	**11 997**	**2 409**	**3 544**	**193 414**
Mäntyluoto	10 154	1 786	983	985	594	10 009	1 174	97	29 781
Pihlava	—	42	—	1	—	1	—	3	47
Pori	11	2 793	4 563	1 056	97	633	583	782	48 884
Ulvila	—	5	—	18	93	6	—	108	230
Haistila	—	2	—	—	—	3	—	8	130

Tabell 25. Avsänt gods. (Forts.)

IV. Ravinto- ja nautintoaineita, paitsi I ryhmään luettavia IV. Närings- och njutningsmedel, utom till grupp I hänförliga						V.	1—32	Poikkeusluokkiin luettavia tavaroita Undantagskategorier av gods				Kaikkiaan Inalles
27 Kaloja Fisk	28 Suolaa Salt	29 Siirtomaantavaroita Kolonialvaror	30 Juomia Drycker	31 Muita tähän kuuluvia Övriga hithörande	27—31 Yhteensä Summa	32 Muita tavaralajeja Övriga varuslag	Yhteensä Summa	Pikatavaraa (paitsi maitoa) Ilgods (utom mjölk)	Muuttotavaraa Flyttgods	Sotilastavaraa (luotolla) Militärgods (på kredit)	Läpikulkutavaraa Transitogods	
Tonnia—Ton												
1	28	276	16	61	382	35	12 898	8	10	—	—	12 916
—	17	—	5	—	22	154	93 990	34	12	208	—	94 244
—	17	3	—	—	20	50	12 797	27	6	—	—	12 830
—	2	—	—	—	2	—	6 400	2	3	—	—	6 405
—	2	—	—	37	39	9	9 038	35	14	—	—	9 087
21	36	329	101	127	614	275	4 881	343	124	512	—	5 860
—	—	—	—	18	18	28	2 374	79	52	1 826	—	4 331
—	—	—	1	—	1	—	10 048	8	—	—	—	10 056
—	—	—	—	—	—	7	6 823	10	9	—	—	6 842
—	—	—	—	—	—	16	4 696	22	10	—	—	4 728
8	33	4	—	34	79	36	17 067	118	44	62	—	17 291
—	—	—	—	2	2	15	7 785	5	8	—	—	7 798
—	13	—	—	14	27	7	10 340	10	—	—	—	10 350
—	—	—	—	5	5	3	3 849	7	5	—	—	3 861
—	5	25	9	15	54	108	6 025	90	24	—	—	6 139
—	15	—	—	2	17	56	3 965	9	7	—	—	3 981
1	—	—	—	88	89	125	18 369	230	16	1	—	18 616
—	—	—	—	4	4	10	2 271	18	1	2	—	2 292
—	6	3	5	12	26	33	4 349	79	22	—	—	4 450
—	—	—	—	1	1	87	4 702	22	8	—	—	4 732
3	7	—	7	67	84	31	7 783	93	19	—	—	7 895
2	9	—	—	7	18	13	12 183	16	—	1	—	12 200
1	8	13	7	65	94	47	114 374	145	123	—	—	114 642
1	—	—	—	11	12	19	1 793	14	10	—	—	1 817
15	69	99	15	80	278	249	11 173	165	25	—	—	11 363
—	5	—	—	16	21	27	10 251	110	7	—	—	10 368
—	17	—	—	3	20	5	16 966	24	15	—	—	17 005
—	—	—	—	129	129	51	25 181	78	17	4	—	25 280
—	—	—	—	—	—	14	8 546	15	5	—	—	8 566
—	17	—	—	9	26	377	208 055	35	29	—	—	208 119
1	—	—	9	3	13	23	3 448	38	37	—	—	3 523
—	10	—	—	6	16	45	212 794	115	47	—	—	212 956
—	—	142	—	5	147	185	16 878	12	9	—	—	16 899
—	9	3	—	5	17	41	17 299	77	16	—	—	17 392
—	22	—	—	—	22	55	10 622	19	5	—	—	10 646
—	17	—	—	1	18	6	7 569	17	5	—	—	7 591
—	—	—	—	—	—	7	4 116	8	5	—	—	4 129
—	4	—	—	—	4	2	4 374	6	13	—	—	4 393
—	1 569	—	—	5	1 574	3	15 445	24	—	—	—	15 469
1 708	**3 342**	**2 424**	**14**	**204**	**7 692**	**895**	**349 024**	**1 491**	**391**	**72**	—	**350 978**
51	3 150	2 066	—	18	5 285	114	55 499	10	5	—	—	55 514
1	—	—	—	—	1	4	19 412	10	3	—	—	19 425
1 656	143	326	12	30	2 167	288	67 248	789	189	—	—	68 226
—	—	—	—	—	—	3	3 207	15	6	28	—	3 256
—	—	—	—	—	—	2	1 682	8	—	3	—	1 693

Taulu 25. Lähetetty tavara. (Jatk.) —

Rata ja liikennepaikka Bana och trafikplats	I. Maanviljelykseen luettavia tavara- I. Till jordbruket hänförliga varu-								
	1 Ruklita Råg	2 Muuta viljaa Övrig spannmål	3 Jauhoja ja ryynejä Mjöl och gryn	4 Perunoita ja muita juurikasvejä Potatis och andra rotfrukter	5 Heinä, olkia ja väkirehua Hö, halm och kraftfoder	6 Maitoa (kaikilla kuljetustavoilla) Mjölk (alla betordringssätt)	7 Voita Smör	8 Lihaa Kött	9 Turvetta ja turvepohkua Torv och torvströ
	Tonnia—Ton								
Nakkila	36	54	43	60	268	309	67	56	—
Harjavalta	69	23	204	63	109	—	101	11	—
Peipohja	131	32	6	96	67	464	138	43	—
Kokemäki	268	78	31	56	23	16	208	215	8
Kyttälä	9	3	—	—	25	19	—	2	—
Kauvatsa	51	96	29	4	4	—	181	130	—
Äetsä	409	1 044	375	103	357	—	379	224	—
Kiikka	46	45	11	9	28	211	152	95	—
Tyrvää	369	91	18	30	35	181	298	230	46
Karkku	65	76	11	29	25	1 863	178	68	—
Siuro	65	19	29	20	10	898	178	26	—
Nokia	7	16	2	7	—	369	—	6	—
Lielahti	9	7	9	123	42	—	—	4	—
Haapamäen—Elisenvaaran, Haapamäki — Elisenvaara	**366**	**744**	**2 647**	**1 015**	**804**	**8 731**	**856**	**2 350**	**166**
Sorjo	6	1	—	14	—	—	—	18	—
Syväoro	95	34	7	95	52	83	104	164	1
Parikkala	133	89	4	105	49	—	54	266	—
Särkisalmi	18	5	31	20	10	1	122	181	—
Putikko	—	26	257	27	24	132	4	85	—
Punkasalmi	—	2	11	77	5	—	43	11	—
Punkaharju	3	6	—	2	—	17	—	—	—
Kulennoinen	14	34	4	70	5	613	9	183	—
Savonlinna	2	124	762	112	215	1 664	149	238	5
Kallislahti	30	13	7	30	19	915	2	148	6
Rantasalmi	26	77	76	154	61	628	64	116	141
Joroinen	33	28	84	39	43	730	66	167	—
Varkaus	—	13	28	3	15	—	62	20	—
Huutokoski	—	29	5	34	18	647	4	38	—
Venetmäki	—	4	1	7	2	253	4	134	—
Hankasalmi	1	20	36	41	17	147	19	267	—
Lievestuore	—	3	3	58	2	357	3	67	—
Vaajakoski	—	7	12	16	7	113	1	5	—
Suolahti	—	16	2	13	20	26	21	35	13
Kuusa	—	3	27	18	33	819	31	62	—
Laukaa	—	5	2	9	5	532	—	5	—
Leppävesi	—	7	—	—	—	387	—	1	—
Jyväskylä	—	168	1 214	10	151	194	72	67	—
Vesanka	1	2	—	5	—	106	—	4	—
Kintaus	—	—	4	5	8	111	—	—	—
Petäjävesi	3	10	6	11	12	129	1	23	—
Asunta	1	3	—	15	5	60	—	6	—
Keuruu	—	15	64	25	26	67	21	39	—

Tabell 25. Avsänt gods. (Forts.)

lajeja slag			II. Puutavaroita II. Trävaror					III. Eri teollisuuksiin luettavia tavaralajeja III. Till olika industrier hänförliga varuslag		
10	11	1—11	12	13	14	15	12—15	16	17	18
Lannoitusaineita Gödslingsämnen	Muita tähän kuuluvia Övriga hithörande	Yhteensä Summa	Lankkuja ja lautoja Plankor och bräder	Parruja, pelkkoja ja hirsiä sekä propseja ja muuta pyöreää puutavaraa Sparrar, bjälkar och stockar samt props och annat rundvirke	Halkoja ja puujätteitä Ved och träavfall	Muita puutavaroita Övriga trävaror	Yhteensä Summa	Till pappersindustrin hänförliga Papperteollisuuteen luettavia	Malmer, stenar, kalk och cement Malmeja, kiviä, kalkkia ja sementtiä	Soraa ja muita maalajeja Grus och övriga jordarter
Tonnia—Ton										
40	92	1 025	1 583	336	—	4	1 923	—	—	—
11	73	664	868	2 331	9	1	3 209	—	—	5 035
6	57	1 040	—	432	—	1	433	1	—	—
36	170	1 109	725	2 658	—	1	3 384	165	2	222
—	—	58	—	5 887	25	—	5 912	—	—	—
—	63	558	3 664	5 012	3 089	283	12 048	—	—	—
18	157	3 066	987	1 094	—	—	2 081	4	—	—
8	60	665	150	3 328	—	3	3 481	—	1	—
60	64	1 422	3 248	3 414	2 686	29	9 377	25	15	—
—	4	2 319	241	41	785	97	1 164	—	4	—
—	6	1 251	12 158	13 812	786	59	26 815	21 794	8	1
—	18	425	7	654	20	16	697	38 057	16	—
24	4	222	286	2 123	—	154	2 563	36 266	6	2 331
489	**877**	**19 045**	**48 454**	**168 555**	**104 421**	**37 175**	**358 605**	**130 019**	**3 412**	**281**
—	—	39	1	2 913	2 362	11	5 287	—	—	—
8	14	657	—	3 732	3 158	22	6 912	3 826	26	—
1	34	735	105	20	207	42	374	—	10	—
1	31	420	1 897	381	454	64	2 796	7 789	9	—
5	3	563	578	29	8 616	104	9 327	—	—	—
11	2	162	—	—	1	110	111	—	1	—
—	3	31	—	80	—	5	85	1	—	—
3	2	937	—	22	18	13	53	1	6	—
106	16	3 393	86	887	16 108	8 523	25 604	29	37	1
5	6	1 181	—	2 199	759	4	2 962	—	—	—
29	67	1 439	258	4 125	375	7	4 765	—	14	—
46	52	1 288	64	2 716	5 608	659	9 047	—	38	—
12	5	158	333	4 368	472	7 854	13 027	83 730	—	—
5	5	785	54	18 367	1 722	136	20 279	—	655	231
2	4	411	1	15 316	2 094	18	17 429	1	—	—
21	12	581	54	10 429	3 393	21	13 897	—	3	—
—	3	496	2 888	5 732	5 139	49	13 808	13 123	2	—
5	443	609	160	2 185	1 195	261	3 801	406	7	3
1	7	154	23 726	42 889	9 586	4 955	81 156	17 169	5	25
5	—	998	111	1 078	1 119	26	2 334	—	—	—
—	—	558	—	1 408	897	1	2 306	—	—	—
—	5	400	4	2 214	778	—	2 996	—	9	—
196	120	2 192	8 990	7 505	118	13 770	30 383	3 942	2 582	12
1	—	119	4 161	8 594	5 465	60	18 280	—	3	9
—	3	131	8	5 672	3 198	23	8 901	—	—	—
15	3	213	46	15 948	13 380	25	29 399	—	—	—
—	—	90	436	3 364	7 892	48	11 740	—	—	—
11	37	305	4 493	6 382	10 307	364	21 546	2	5	—

Taulu 25. Lähetetty tavara. (Jatk.) —

Rata ja liikennepaikka Bana och trafikplats	III. Eri teollisuuksiin luettavia tavaralajeja III. Till olika industrier hänförliga varuslag								
	19 Hiiliä Kol	20 Metallinteollisuuteen luettavia Till metallindustrin hänförliga	21 Tiiliä Tegel	22 Kehruuaineita, lankoja, köysiä, kankaita ja vaatetusesineitä Spånadsämnen, garn, tågvirke, vävnader och beklädnadsartiklar	23 Vuotia ja nahkoja Hudar och läder	24 Kemikaaliloita Kemikalier	25 Öljyjä, tervoja, asfalttia ja valaistusaineita Oljor, tjäror, asfalt och lysämnen	26 Muita tähän kuuluvia Övriga hithörande	16—26 Yhteensä Summa
	Tonnia—Ton								
Nakkila	—	4	27	8	818	3	—	2	862
Harjavalta	—	73	—	—	—	—	—	70	5 178
Peipohja	—	8	—	3	—	—	—	2	14
Kokemäki	—	40	—	15	33	—	1	27	505
Kyttälä	—	—	—	—	—	—	—	3	3
Kauvatsa	—	3	—	—	—	—	—	28	31
Äetsä	4	45	10	21	5	1	—	74	164
Kiikka	—	22	—	13	3	1	—	35	75
Tyrvää	2	75	18	21	80	4	7	299	546
Karkku	—	43	—	4	3	—	—	47	101
Siuro	9	185	2 550	3	10	—	1	64	24 625
Nokia	—	274	—	74	—	12	—	1 501	39 934
Lielahti	—	895	17	307	121	1 324	643	394	42 304
Haapamäen—Elisenvaaran, Haapamäki — Elisenvaara	**1 852**	**4 979**	**1 185**	**333**	**287**	**1 913**	**2 679**	**3 307**	**150 247**
Sorjo	—	10	—	1	—	—	—	1	12
Syväoro	—	23	—	10	2	2	—	37	3 926
Parikkala	1	26	6	14	3	10	—	16	86
Särkisalmi	—	70	—	12	9	—	1	9	7 899
Putikko	1	5	—	—	—	—	—	6	12
Punkasalmi	—	55	—	3	—	20	126	15	220
Punkaharju	—	9	—	1	—	—	—	8	19
Kulennoinen	—	5	—	1	—	—	—	9	22
Savonlinna	7	641	34	29	36	61	296	1 001	2 172
Kallislahti	—	14	—	4	1	—	—	11	30
Rantasalmi	3	25	3	13	10	2	2	30	102
Joroinen	6	21	1	6	6	—	7	43	128
Varkaus	—	1 037	1	23	10	31	124	166	85 122
Huutokoski	380	24	8	5	2	—	332	23	1 660
Venetmäki	225	16	—	2	1	2	154	14	415
Hankasalmi	—	23	48	4	7	—	6	56	147
Lievestuore	220	58	1	4	2	11	253	18	13 692
Vaajakoski	32	152	1	9	1	1 435	59	331	2 436
Suolahti	11	205	522	16	13	—	77	239	18 282
Kuusa	41	6	—	3	—	—	14	11	75
Laukaa	—	13	—	—	2	—	20	12	47
Leppävesi	—	142	—	—	—	217	1	52	421
Jyväskylä	7	973	455	132	174	93	375	957	9 702
Vesanka	151	21	89	1	—	2	270	17	563
Kintaus	—	1 367	—	—	—	—	—	4	1 371
Petäjävesi	362	8	—	27	2	27	233	32	691
Asunta	—	3	—	—	—	—	—	3	6
Keuruu	405	27	16	13	6	—	329	186	989

Tabell 25. Avsänt gods. (Forts.)

IV. Ravinto- ja nautintoaineita, paitsi I ryhmään luettavia IV. Närings- och njutningsmedel, utom till grupp I hänförliga						V.	1—32	Poikkeusluokkiin luettavia tavaroita Undantagskategorier av gods				Kaikkiaan Inalles
27 Kaloja Fisk	28 Suolaa Salt	29 Siirtomaantavaroita Kolonialvaror	30 Juomia Dryycker	31 Muita tähän kuuluvia Övriga hithörande	27—31 Yhteensä Summa	32 Muita tavaralajeja Övriga varuslag	Yhteensä Summa	Ilgods (utom mjölk)	Pikatavaraa (paitsi maitoa) Pikatavaraa (paitsi maitoa)	Muuttotavaraa Flyttgods	Soitilastavaraa (luotolla) Militärgods (på kredit)	Läpikulkutavaraa Transitogods	
Tonnia—Ton													
—	—	—	—	—	—	5	3 815	57	4	22	—	3 898
—	—	—	—	3	3	24	9 078	45	8	—	—	9 131
—	—	—	—	1	1	44	1 532	47	12	—	—	1 591
—	1	—	—	—	1	111	5 110	83	15	—	—	5 208
—	—	—	—	—	—	—	5 973	2	—	—	—	5 975
—	1	—	2	24	27	23	12 687	13	6	—	—	12 706
—	—	—	—	2	2	32	5 345	50	20	—	—	5 415
—	4	19	—	2	25	22	4 268	36	7	—	—	4 311
—	—	13	—	39	52	59	11 456	145	13	—	—	11 614
—	—	—	—	26	26	16	3 626	31	32	—	—	3 689
—	10	—	—	1	11	5	52 707	15	26	—	—	52 748
—	15	—	—	—	15	32	41 103	72	17	2	—	41 194
—	18	—	—	58	76	111	45 276	63	28	17	—	45 384
77	**273**	**1 061**	**543**	**939**	**2 893**	**1 672**	**532 462**	**1 405**	**515**	**781**	—	**535 163**
—	—	—	—	1	1	4	5 343	1	1	—	—	5 345
—	11	—	—	6	17	98	11 610	27	16	—	—	11 653
—	9	—	—	4	13	7	1 215	34	11	—	—	1 260
—	—	—	—	1	1	9	11 125	21	6	—	—	11 152
—	2	—	—	26	28	48	9 978	12	3	—	—	9 993
1	1	—	—	5	7	9	509	48	11	135	—	703
—	—	—	—	—	—	36	171	47	6	—	—	224
—	—	—	—	38	38	26	1 076	12	10	—	—	1 098
6	34	125	326	322	813	184	32 166	147	94	—	—	32 407
—	15	—	—	2	17	8	4 198	9	20	—	—	4 227
—	6	17	—	38	61	118	6 485	39	16	—	—	6 540
—	16	15	1	8	40	38	10 541	23	13	—	—	10 577
—	2	10	—	13	25	79	98 411	97	37	—	—	98 545
—	—	—	—	1	1	3	22 728	8	6	—	—	22 742
—	—	—	—	17	17	30	18 302	7	4	—	—	18 313
—	8	1	2	14	25	61	14 711	30	16	24	—	14 781
—	36	—	1	—	37	18	28 051	20	6	1	—	28 078
—	2	394	41	—	437	76	7 359	254	13	—	—	7 626
10	—	—	2	143	155	90	99 837	51	20	—	—	99 908
—	—	—	—	—	—	20	3 427	7	14	—	—	3 448
—	—	—	—	—	—	10	2 921	5	3	—	—	2 929
—	—	—	—	—	—	4	3 821	3	3	428	—	4 255
57	114	486	165	235	1 057	660	43 994	416	168	193	—	44 771
—	—	—	—	—	—	2	18 964	1	—	—	—	18 965
1	—	—	—	—	1	3	10 407	12	2	—	—	10 421
—	—	—	—	7	7	17	30 327	8	6	—	—	30 341
—	—	—	—	—	—	9	11 845	1	—	—	—	11 846
2	17	13	5	58	95	5	22 940	65	10	—	—	23 015

Taulu 25. Lähetetty tavara. (Jatk.) —

I. Maanviljelykseen luettavia tavara-
I. Till jordbruket hänförliga varu-

Rata ja liikennepaikka Bana och trafikplats	1 Ruklita Råg	2 Muuta viljaa Övrig spannmål	3 Jauhoja ja ryynejä Mjöl och gryn	4 Perunoita ja muita juurikasvejä Potatis och andra rotfrukter	5 Heinä, olkia ja väkirehua Hö, halm och kraftfoder	6 Maitoa (kaikilla kuljetustavoilla) Mjölk (alla befordringssätt)	7 Voita Smör	8 Lihaa Kött	9 Turvetta ja turvepehkua Torv och torvströ
	Tonnia—Ton								
Helsingin — Turun, Helsingfors—Åbo ..	**3 533**	**6 492**	**2 566**	**10 162**	**9 619**	**34 619**	**1 781**	**3 036**	**1 543**
Turku-It., Åbo-Östra ..	—	34	38	1 723	11	—	—	1 761	—
Littoinen	—	32	1	152	—	—	—	13	—
Piikkiö	112	401	3	1 082	14	1 654	26	5	—
Paimio	1 072	1 348	38	1 423	72	3 031	415	36	357
Hajala	200	134	2	302	64	821	1	14	—
Halikko	18	59	1	38	8	7	8	—	—
Salo	1 552	1 743	702	505	5 608	1 301	830	512	—
Perniö	202	679	553	2 402	178	2 290	244	154	270
Koski	90	192	46	523	78	1 257	188	89	397
Pohjankuru, Skuru	18	182	22	189	90	1 505	68	77	2
Pinjainen, Billnäs	—	—	—	1	—	145	—	—	—
Kaunislahti, Fagervik..	1	2	15	29	91	897	—	29	—
Inkoo, Ingå.....	33	84	7	306	10	2 030	—	74	—
Tähtelä, Täkter	1	48	23	96	79	2 229	1	70	—
Päivölä, Solberg	10	29	8	57	23	1 985	—	10	6
Siuntio, Sjundeå	39	280	91	638	19	5 799	—	87	—
Kela, Käla	1	58	1	35	5	772	—	8	—
Kirkkonummi, Kyrkslätt	27	233	5	270	440	3 707	—	14	1
Masala, Masaby	117	638	918	122	2 737	1 520	—	10	9
Kauklahti, Köklaks ..	1	93	4	117	36	1 508	—	15	—
Espoo, Esbo	11	22	6	80	16	1 260	—	6	—
Kauniainen, Grankulla..	17	94	1	50	21	873	—	8	501
Pitäjänmäki, Sockenb. .	11	99	81	22	19	28	—	3	—
Huopalahti, Hoplaks[1])	—	8	—	—	—	—	—	41	—
Rovaniemen, Rovaniemi	**9**	**73**	**271**	**180**	**345**	**3 187**	**7**	**297**	**2**
Rovaniemi	—	29	166	17	195	508	7	271	—
Koivu	—	—	3	11	4	216	—	5	—
Tervola	9	44	102	152	146	2 463	—	21	2
Oulun —Nurmeksen, Oulu — Nurmes ..	**6**	**59**	**312**	**97**	**472**	**1 753**	**391**	**307**	—
Porokylä	1	1	131	1	81	86	161	46	—
Valtimo	—	13	15	9	137	146	1	35	—
Maanselkä	—	3	6	—	7	—	—	1	—
Sotkamo	—	—	45	6	4	—	39	9	—
Vuokatti	—	1	7	6	19	48	—	20	—
Kontiomäki	2	4	40	25	62	49	5	28	—
Kiehimä	—	4	38	7	7	116	5	19	—
Kivesjärvi	1	—	—	1	15	34	—	1	—
Jaalanka	—	1	1	4	—	—	—	9	—
Vaala	—	1	1	4	—	—	1	13	—

[1]) Liikennöity pysäkkinä $^{1}/_{3}$—$^{31}/_{12}$ — Trafikerad som hållplats $^{1}/_{3}$—$^{31}/_{12}$.

Tabell 25. Avsänt gods. (Forts.)

lajeja slag			II. Puutavaroita II. Trävaror					III. Eri teollisuuksiin luettavia tavaralajeja III. Till olika industrier hänförliga varuslag		
10 Lannoitusaineita Gödslingsämnen	11 Muita tähän kuuluvia Övriga hithörande	1—11 Yhteensä Summa	12 Lankkuja ja lautoja Plankor och bräder	13 Parruja, pelkkoja ja hirsiä sekä propsoja ja muuta pyöreää puutavaraa Sparrar, bjälkar och stockar samt props och annat rundvirke	14 Halkoja ja puujätteitä Ved och träavfall	15 Muita puutavaroita Övriga trävaror	12—15 Yhteensä Summa	16 Paperiteollisuuteen luettavia Till pappersindustrin hänförliga	17 Malmeja, kiviä, kalkkia ja sementtiä Malmer, stenar, kalk och cement	18 Soraa ja muita maalajeja Grus och övriga jordarter
Tonnia—Ton										
1 088	**2 634**	**77 073**	**8 560**	**31 113**	**12 784**	**1 153**	**53 610**	**203**	**1 348**	**244**
11	934	4 512	4 738	—	52	276	5 066	183	52	20
—	1	199	—	—	—	—	—	6	—	—
—	51	3 348	11	27	101	12	151	—	11	—
42	185	8 019	663	3 380	1 050	37	5 130	1	—	—
33	31	1 602	3	1 265	993	—	2 261	—	—	—
—	22	161	20	1 012	—	—	1 032	—	—	—
838	604	14 195	1 239	13 953	639	59	15 890	4	611	27
3	567	7 542	100	2 177	271	19	2 567	—	69	3
35	68	2 963	512	2 083	3 730	46	6 371	—	—	28
—	69	2 222	19	1 757	2 171	10	3 957	—	83	—
—	—	146	5	132	—	6	143	—	55	—
—	1	1 065	723	434	1 685	392	3 234	—	—	—
2	14	2 560	—	600	345	5	950	—	12	—
4	4	2 555	209	387	62	10	668	1	11	79
7	1	2 136	9	215	308	14	546	—	173	—
8	13	6 974	11	2 083	523	20	2 637	1	2	—
—	1	881	—	79	53	1	133	—	—	—
4	24	4 725	5	126	32	51	214	—	—	—
94	7	6 172	3	188	—	18	209	1	—	—
—	17	1 791	15	321	262	21	619	—	—	73
—	2	1 403	225	309	453	114	1 101	3	1	1
7	13	1 585	12	492	—	30	534	—	11	1
—	5	268	1	77	—	7	85	1	256	12
—	—	49	37	16	54	5	112	2	1	—
43	**21**	**4 435**	**4 396**	**739**	**4 051**	**121**	**9 307**	**25**	**39**	—
26	9	1 228	4 386	23	1 529	86	6 024	25	28	—
1	5	245	—	620	240	18	878	—	—	—
16	7	2 962	10	96	2 282	17	2 405	—	11	—
81	**8**	**3 486**	**187**	**6 5362**	**15 683**	**67**	**81 299**	**2**	**837**	**165**
18	—	526	—	1 337	781	—	2 118	—	1	—
—	—	356	1	13 069	153	1	13 224	—	—	—
—	1	18	3	6 875	5 158	28	12 064	—	—	—
—	—	103	—	19 034	214	—	19 248	—	—	—
5	—	106	—	4 194	301	4	4 499	—	825	—
9	1	225	—	3 700	2 074	1	5 775	—	3	—
5	—	201	5	12 962	453	—	13 420	—	6	—
—	—	52	—	669	686	—	1 355	—	—	—
—	—	15	—	123	214	2	339	—	—	—
1	—	21	101	232	2 316	—	2 649	—	—	—

Taulu 25. Lähetetty tavara. (Jatk.) —

Rata ja liikennepaikka Bana och trafikplats	III. Eri teollisuuksiin luettavia tavaralajeja III. Till olika industrier hänförliga varuslag								
	19 Hiiliä Kol	20 Metalliteollisuuteen luettavia Till metallindustrin hänförliga	21 Tiiliä Tegel	22 Kehruuaineita, lankoja, köysiä, kankaita ja vaatetusesineitä Spånadsämnen, garn, tågvirke, vävnader och beklädnadsartiklar	23 Vuotia ja nahkoja Hudar och läder	24 Kemikaalioita Kemikalier	25 Öljyjä, tervoja, asfalttia ja valaistusaineita Oljor, tjäror, asfalt och lysämnen	26 Muita tähän kuuluvia Övriga hithörande	16—26 Yhteensä Summa
	Tonnia—Ton								
Helsingin — Turun, Helsingfors—Åbo ..	**118**	**12 546**	**5 316**	**510**	**938**	**827**	**124**	**4 071**	**26 245**
Turku-It., Åbo-Östra ..	—	986	2 952	100	712	217	14	1 617	6 853
Littoinen	—	3	38	83	—	—	—	11	141
Piikkiö	—	16	10	18	—	—	—	14	69
Paimio	—	42	419	31	12	—	—	24	529
Hajala	—	3	—	9	6	—	—	5	23
Halikko	—	3	—	1	—	—	—	1	5
Salo	—	1 186	855	124	182	293	76	1 712	5 070
Perniö	—	513	—	3	8	—	1	—	597
Koski	50	17	—	2	2	—	1	7	107
Pohjankuru, Skuru	1	7 679	73	79	8	—	2	34	7 959
Pinjainen, Billnäs	—	696	—	—	—	—	—	36	787
Kaunislahti, Fagervik..	—	1	—	—	1	—	—	3	5
Inkoo, Ingå.....	—	47	—	6	3	—	5	8	81
Tähtelä, Täkter	—	26	—	1	2	4	—	97	221
Päivölä, Solberg.....	—	6	—	—	—	—	—	7	186
Siuntio, Sjundeå	3	59	—	2	2	1	1	25	96
Kela, Käla	—	14	—	4	—	—	—	9	27
Kirkkonummi, Kyrkslätt	—	78	—	3	—	—	—	40	121
Masala, Masaby	11	53	1	16	—	2	—	24	108
Kåuklahti, Köklaks ..	39	36	956	—	—	84	—	36	1 224
Espoo, Esbo	9	17	—	2	—	—	2	14	49
Kauniainen, Grankulla..	5	17	—	4	—	—	—	247	285
Pitäjänmäki, Sockenb...	—	970	12	22	—	212	22	91	1 598
Huopalahti, Hoplaks.	—	78	—	—	—	14	—	9	104
Rovaniemen, Rovaniemi	**2**	**269**	**17**	**29**	**113**	**8**	**59**	**330**	**891**
Rovaniemi	2	214	14	29	109	8	59	286	774
Koivu	—	15	—	—	—	—	—	8	23
Tervola	—	40	3	—	4	—	—	36	94
Oulun — Nurmeksen Oulu — Nurmes ..	**7**	**166**	**3 432**	**23**	**29**	—	**692**	**302**	**5 655**
Porokylä	—	—	54	6	17	—	21	60	159
Valtimo	—	15	7	2	1	—	—	1	26
Maanselkä	—	4	—	—	—	—	4	8	16
Sotkamo.	—	—	—	—	—	—	429	55	484
Vuokatti	—	2	—	2	—	—	—	2	831
Kontiomäki	6	51	—	7	4	—	205	75	351
Kiehimä	—	23	—	—	2	—	12	18	61
Kivesjärvi.....	—	1	—	—	—	—	2	3	6
Jaalanka	—	1	—	—	—	—	6	2	9
Vaala	—	16	—	—	1	—	9	—	26

Tabell 25. Avsänt gods. (Forts.)

IV. Ravinto- ja nautintoaineita, paitsi I ryhmään luettavia IV. Närings- och njutningsmedel, utom till grupp I hänförliga						V.	1—32	Poikkeusluokkiin luettavia tavaroita Undantagskategorier av gods				Kaikkiaan Inalles
27 Kaloja Fisk	28 Suolaa Salt	29 Siirtomaantavaroita Kolonialvaror	30 Juomia Drycker	31 Muita tähän kuuluvia Övriga hithörande	27—31 Yhteensä Summa	32 Muita tavaralajeja Övriga varuslag	Yhteensä Summa	Pikatavaraa (paitsi maitoa) Ilgods (utom mjölk)	Muuttotavaraa Flyttgods	Sotilastavaraa (luotolla) Militärgods (på kredit)	Läpikulkutavaraa Transitogods	
Tonnia—Ton												
147	**67**	**1 368**	**236**	**68**	**1 886**	**688**	**159 502**	**2 394**	**419**	**754**	—	**163 069**
—	37	1 270	—	17	1 324	97	17 852	137	96	238	—	18 323
—	—	—	—	—	—	2	342	14	4	6	—	366
1	14	—	—	2	17	11	3 596	13	14	—	—	3 623
—	—	1	—	7	8	42	13 728	88	21	—	—	13 837
—	—	—	—	—	—	4	3 890	87	2	—	—	3 979
1	—	—	—	1	2	—	1 200	2	5	—	—	1 207
1	2	89	231	2	325	162	35 642	842	67	151	—	36 702
—	1	4	—	—	5	32	10 743	418	10	—	—	11 171
—	1	—	—	2	3	11	9 455	19	11	—	—	9 485
—	2	1	1	—	4	22	14 164	32	21	12	—	14 229
—	—	—	—	—	—	1	1 077	16	1	2	—	1 096
—	—	—	—	3	3	1	4 308	19	4	—	—	4 331
—	—	—	1	—	1	10	3 602	46	16	—	—	3 664
—	—	1	—	1	2	10	3 456	24	5	—	—	3 485
—	1	—	—	—	1	17	2 886	11	4	—	—	2 901
—	—	1	—	3	4	44	9 755	236	17	—	—	10 008
—	—	—	—	—	—	6	1 047	24	3	—	—	1 074
144	—	—	—	13	157	12	5 229	53	13	—	—	5 295
—	—	—	3	—	3	26	6 518	68	23	340	—	6 949
—	—	—	—	—	—	33	3 667	27	19	—	—	3 713
—	—	—	—	—	—	3	2 556	5	10	—	—	2 571
—	—	—	—	—	—	123	2 527	155	17	—	—	2 699
—	9	1	—	17	27	11	1 989	48	11	—	—	2 048
—	—	—	—	—	—	8	273	10	25	5	—	313
72	**27**	**42**	**2**	**82**	**225**	**410**	**15 268**	**146**	**77**	—	—	**15 491**
68	20	33	2	68	191	288	8 505	134	72	—	—	8 711
—	—	—	—	1	1	7	1 154	1	3	—	—	1 158
4	7	9	—	13	33	115	5 609	11	2	—	—	5 622
12	**30**	**106**	**1**	**65**	**214**	**854**	**91 508**	**148**	**51**	**10**	—	**91 717**
—	6	39	—	29	74	17	2 894	21	2	—	—	2 917
—	—	2	—	3	5	19	13 630	1	12	—	—	13 643
—	—	—	—	—	—	1	12 099	1	—	—	—	12 100
—	—	53	—	4	57	106	19 998	6	—	—	—	20 004
1	4	1	—	—	6	6	5 448	3	3	—	—	5 454
—	10	2	—	7	19	18	6 388	9	5	—	—	6 402
—	4	1	—	—	5	31	13 718	9	3	—	—	13 730
—	—	—	—	—	—	—	1 413	6	—	—	—	1 419
5	—	1	—	—	6	1	370	2	—	—	—	372
4	—	—	1	—	5	12	2 713	47	2	—	—	2 762

Taulu 25. Lähetetty tavara. (Jatk.) —

Rata ja liikennepaikka Bana och trafikplats	I. Maanviljelykseen luettavia tavara- I. Till jordbruket hänförliga varu-								
	1 Rukiita Råg	2 Muuta viljaa Övrig spannmål	3 Jauhoja ja ryynejä Mjöl och gryn	4 Perunoita ja muita juurikasveja Potatis och andra rotfrukter	5 Heinä, olkia ja väkirehua Hö, halm och kraftfodor	6 Maitoa (kaikilla kuljetustavoilla) Mjölk (alla befordringssätt)	7 Voita Smör	8 Lihaa Kött	9 Turvetta ja turvepelkua Torv och torvströ
	Tonnia—Ton								
Nuojua	—	—	1	2	3	16	67	41	—
Utajärvi	—	9	21	16	27	—	23	62	—
Muhos	2	20	6	15	89	154	67	21	—
Pikkarala	—	2	—	1	21	1 104	22	2	—
Vieraat radat, Främmande banor	**13 088**	**3 897**	**2 398**	**20**	**9 286**	—	—	—	—
Rauman rautatie / Raumo järnväg	—	—	—	—	—	—	—	—	—
Jokioisten rautatie / Jokkis järnväg	—	—	—	—	—	—	—	—	—
Loviisan rautatie / Lovisa järnväg	—	—	—	—	—	—	—	—	—
Karhulan rautatie / Karhula järnväg	—	—	—	—	—	—	—	—	—
Yhdysliikenne Haaparannan kautta, Samtrafiken över Haparanda	—	—	—	—	—	—	—	—	—
Yhdysliikenne Venäjältä, Samtrafiken med Ryssland	13 088	3 897	2 398	20	9 286	—	—	—	—
Kaikkiaan, Inalles	**59 059**	**100 462**	**163 313**	**50 691**	**214 257**	**217 261**	**24 392**	**42 048**	**7 992**
Siitä: Därav:									
Valtionradat, Statsbanor	**45 971**	**96 565**	**160 915**	**50 671**	**204 971**	**217 261**	**24 392**	**42 048**	**7 992**
Vieraat radat, Främmande banor	**13 088**	**3 897**	**2 398**	**20**	**9 286**	—	—	—	—

Tabell 25. Avsänt gods. (Forts.)

lajeja slag			II. Puutavaroita. II. Trävaror					III. Eri teollisuuksiin luettavia tavaralajeja III. Till olika industrier hänförliga varuslag		
10	11	1—11	12	13	14	15	12—15	16	17	18
Lannoitusainetta Gödslingsämnen	Muita tähän kuuluvia Övriga hithörande	Yhteensä Summa	Lankkuja ja lautoja Plankor och bräder	Parruja, pelkkoja ja hirsiä sekä propseja ja muuta pyöreää puutavaraa Sparrar, bjälkar och stockar samt props och annat rundvirke	Halkoja ja puujätteitä Ved och trävfall	Muita puutavaroita Övriga trävaror	Yhteensä Summa	Paperiteollisuuteen luettavia Till pappersindustrin hänförliga	Malmeja, kiviä, kalkkia ja sementtiä Malmer, stenar, kalk och cement	Soraa ja muita maalajeja Grus och övriga jordarter
Tonnia—Ton										
1	2	133	8	780	94	—	882	—	1	—
29	3	190	—	41	3 062	24	3 127	—	1	—
13	—	387	6	1 928	164	5	2 103	—	—	—
—	1	1 153	63	418	13	2	496	2	—	165
—	**194**	**28 883**	**22 531**	**70 615**	—	**360**	**93 506**	**442**	**1 568**	**645**
—	—	—	—	—	—	—	—	—	—	—
—	—	—	—	—	—	—	—	—	—	—
—	—	—	—	—	—	—	—	—	—	—
—	—	—	—	—	—	—	—	—	—	—
—	—	—	—	—	—	360	360	10	—	—
—	194	28 883	22 531	70 615	—	—	93 146	432	1 568	645
132 475	**42 900**	**1 054 850**	**867 575**	**1 937 862**	**1 057 157**	**169 496**	**4 032 090**	**1 402 200**	**439 489**	**123 765**
132 475	**42 706**	**1 025 967**	**845 044**	**1 867 247**	**1 057 157**	**169 136**	**3 938 584**	**1 401 758**	**437 921**	**123 120**
—	**194**	**28 883**	**22 531**	**70 615**	—	**360**	**93 506**	**442**	**1 568**	**645**

Taulu 25. Lähetetty tavara. (Jatk.) —

Rata ja liikennepaikka Bana och trafikplats	III. Eri teollisuuksiin luettavia tavaralajeja III. Till olika industrier hänförliga varuslag								
	19 Hiiliä Kol	20 Metalliteollisuuteen luettavia Till metallindustrin hänförliga	21 Tiiliä Tegel	22 Kehrunaineita, lankoja, köysiä, kankaita ja vaatetusesineitä Spånadsämnen, garn, tågvirke, väfvnader och beklädnadsartiklar	23 Vuotia ja nahkoja Hudar och läder	24 Kemikaalioita Kemikalier	25 Öljyjä, tervoja, asfaltiita ja valaistusaineita Oljor, tjäror, asfalt och lysämnen	26 Muita tähän kuuluvia Övriga hithörande	16—26 Yhteensä Summa
	Tonnia—Ton								
Nuojua	1	12	—	—	1	—	—	7	22
Utajärvi	—	8	—	3	2	—	3	28	45
Muhos	—	11	3 258	2	1	—	1	33	3 306
Pikkarala	—	22	113	1	—	—	—	10	313
Vieraat radat, Främmande banor	**777**	**62**	—	**36**	**1**	**1 421**	**15 918**	**51**	**20 921**
Rauman rautatie / Raumo järnväg	—	—	—	—	—	—	—	—	—
Jokioisten rautatie / Jokkis järnväg	—	—	—	—	—	—	—	—	—
Loviisan rautatie / Lovisa järnväg	—	—	—	—	—	—	—	—	—
Karhulan rautatie / Karhula järnväg	—	—	—	—	—	—	—	—	—
Yhdysliikenne Haaparannan kautta, Samtrafiken över Haparanda	—	42	—	—	—	—	—	5	57
Yhdysliikenne Venäjältä, Samtrafiken med Ryssland	777	20	—	36	1	1 421	15 918	46	20 864
Kaikkiaan, Inalles	**412 109**	**229 560**	**172 936**	**30 886**	**18 760**	**156 063**	**105 311**	**91 936**	**3 183 015**
Siitä: Därav:									
Valtionradat, Statsbanor	**411 332**	**229 498**	**172 936**	**30 850**	**18 759**	**154 642**	**89 393**	**91 885**	**3 162 094**
Vieraat radat, Främmande banor	**777**	**62**	—	**36**	**1**	**1 421**	**15 918**	**51**	**20 921**

Tabell 25. Avsänt gods. (Forts.)

IV. Ravinto- ja nautintoaineita, paitsi I ryhmään luettavia IV. Närings- och njutningsmedel, utom till grupp I hänförliga						V.	1—32	Poikkeusluokkiin luettavia tavaroita Undantagskategorier av gods				Kaikkiaan Inalles
27 Kaloja Fisk	28 Suolaa Salt	29 Siirtomaantavaroita Kolonialvaror	30 Juomia Dryycker	31 Muita tähän kuuluvia Övriga hithörande	27—31 Yhteensä Summa	32 Muita tavaralajeja Övriga varuslag	Yhteensä Summa	Pikatavaraa (paitsi maitoa) Ilgods (utom mjölk)	Muuttotavaraa Flyttgods	Sotilastavaraa (luotolla) Militärgods (på kredit)	Läpikulkutavaraa Transitogods	
Tonnia—Ton												
1	1	—	—	—	2	166	1 205	4	1	—	—	1 210
1	4	7	—	8	20	229	3 611	8	3	—	—	3 622
—	—	—	—	14	14	144	5 954	24	13	10	—	6 001
—	1	—	—	—	1	104	2 067	7	7	—	—	2 081
20	**13 889**	**254**	**15**	**199**	**14 377**	**153 878**	**311 565**	**1 283**	**467**	—	**364**	**313 679**
—	—	—	—	—	—	42 831	42 831	373	67	—	—	43 271
—	—	—	—	—	—	20 479	20 479	235	328	—	—	21 042
—	—	—	—	—	—	20 020	20 020	264	31	—	—	20 315
—	—	—	—	—	—	70 545	70 545	94	5	—	—	70 644
20	—	—	—	20	40	1	458	1	4	—	—	463
—	13 889	254	15	179	14 337	2	157 232	316	32	—	364	157 944
12 980	**70 339**	**90 414**	**17 815**	**22 146**	**213 694**	**186 657**	**8 670 306**	**46 785**	**10 886**	**29 722**	**2 861**	**8 760 560**
12 960	**56 450**	**90 160**	**17 800**	**21 947**	**199 317**	**32 779**	**8 358 741**	**45 502**	**10 419**	**29 722**	**2 497**	**8 446 881**
20	**13 889**	**254**	**15**	**199**	**14 377**	**153 878**	**311 565**	**1 283**	**467**	—	**364**	**313 679**

Taulu 26. Saapunut tavara tavaralajeittain vuonna 1932. —

I. Maanviljelykseen luettavia tavara-
I. Till jordbruket hänförliga varu-

Rata ja liikennepaikka Bana och trafikplats	1 Rukiita Råg	2 Muuta viljaa Övrig spannmål	3 Jauhoja ja ryynejä Mjöl och gryn	4 Perunoita ja muita juurikasveja Potatis och andra rotfrukter	5 Heinää, olkia ja väkirehua Hö, halm och kraftfoder	6 Maitoa (kaikilla kuljetustavoilla) Mjölk (alla befordringssätt)	7 Voita Smör	8 Lihaa Kött	9 Turvetta ja turvepehkua Torv och torvströ
	Tonnia—Ton								
Helsingin — Hämeenlinnan — Rajajoen, Helsingfors — Hämenlinna — Rajajoki	**24 121**	**41 926**	**34 288**	**14 023**	**69 989**	**125 257**	**9 376**	**19 217**	**2 526**
Helsinki, Helsingfors	133	613	2 135	5 018	893	73 862	4 837	8 982	417
Katajanokka, Skatudden	22	512	3 471	1 500	1 504	—	101	21	55
Länsisatama, Västra h.	2	833	2 514	284	2 570	—	2 658	—	449
Sörnäinen, Sörnäs	3 403	1 893	3 111	2 347	2 279	11 927	564	658	42
Vallila, Vallgården	—	35	148	46	10	—	—	—	161
Pasila, Fredriksberg	—	9	5	177	9	6 856	—	202	4
Oulunkylä, Åggelby	3	22	25	88	71	115	5	6	26
Malmi, Malm	16	1 680	176	165	13 750	35	3	60	115
Tikkurila, Dickursby	—	77	33	11	310	—	—	19	15
Korso	—	4	38	7	168	1	—	11	23
Porvoo, Borgå	6	232	611	600	3 745	149	11	104	8
Hinthaara, Hindhår	3	46	54	3	597	—	—	6	—
Anttila, Andersböle	1	5	9	—	134	5	—	5	—
Nikkilä, Nickby	5	22	224	20	1 438	274	—	9	1
Kerava	5	14	157	39	883	8	2	31	16
Järvenpää	97	6 919	223	18	1 605	1	7	25	71
Jokela	—	9	105	11	508	—	1	5	7
Hyvinkää	30	3 832	1 008	42	2 084	148	13	34	1
Riihimäki	1 126	459	642	97	1 035	196	46	177	16
Ryttylä	—	36	150	5	374	16	4	26	1
Leppäkoski	—	3	19	1	48	34	1	2	6
Turenki	—	181	226	597	829	232	6	35	4
Harviala	1	17	24	2	225	1	—	12	—
Hämeenlinna	10	163	1 600	70	1 919	8	5	99	173
Hikiä	—	7	67	4	262	—	1	11	19
Oitti	—	4	90	3	278	—	1	3	3
Mommila	—	30	32	2	305	—	—	16	—
Lappila	—	9	78	—	99	1	1	3	—
Järvelä	4	29	129	12	363	5	—	33	10
Herrala	—	7	57	5	118	—	—	12	14
Vesijärvi	—	73	138	8	321	—	—	16	11
Heinola	1	22	320	11	179	13	2	25	24
Jyränkö	—	27	153	5	192	7	—	15	19
Vierumäki	—	—	6	1	9	—	—	2	—
Mäkelä	—	—	21	4	18	—	—	1	—
Ahtiala	—	3	2	2	64	—	—	—	—
Lahti	10	516	3 072	140	3 007	2 575	25	829	73
Villähti	—	22	1	—	48	—	—	5	—
Uusikylä	—	13	99	4	418	—	—	33	—
Mankala	—	10	25	—	107	4	—	6	—
Kausala	7	66	267	2	916	41	—	98	—
Koria	—	77	156	65	886	33	2	45	71
Kouvola	1	81	827	138	970	1 378	79	644	28
Utti	—	13	59	6	221	17	—	8	—

Tabell 26. Anlänt gods efter varuslag år 1932.

lajeja slag			II. Puutavaroita II. Trävaror					III. Eri teollisuuksiin luettavia tavaralajeja III. Till olika industrier hänförliga varuslag		
10 Lannoitusaineita Gödslingsämnen	11 Muita tähän kuuluvia Övriga hithörande	1—11 Yhteensä Summa	12 Lankkuja ja lautoja Plankor och bräder	13 Parruja, pelkkoja ja hirsiä sekä propseja ja muuta pyöreää puutavaraa Sparrar, bjälkar och stockar samt props och annat rundvirke	14 Halkoja ja puujätteitä Ved och träavfall	15 Muita puutavaroita Övriga trävaror	12—15 Yhteensä Summa	16 Paperiteollisuuteen luettavia Till pappersindustrin hänförliga	17 Malmeja, kiviä, kalkkia ja sementtiä Malmer, stenar, kalk och cement	18 Soraa ja muita maalajeja Grus och övriga jordarter
Tonnia—Ton										
45 845	**19 085**	**405 653**	**405 534**	**387 874**	**229 776**	**51 228**	**1 074 412**	**497 683**	**142 088**	**40 643**
45	5 099	102 034	2 275	631	3 462	2 249	8 617	8 482	1 787	3 466
153	1 236	8 575	8 029	1 446	4 087	9 700	23 262	65 310	1 847	2 507
78	732	10 120	21 098	6 751	27 534	5 439	60 822	72 186	7 417	3 444
536	940	27 700	65 404	8 094	19 520	1 956	94 974	3 460	2 243	10 937
—	1	401	21 340	631	10 829	166	32 966	125	2 022	7 070
—	52	7 314	67	22	6 809	52	6 950	19	16	715
556	20	937	340	139	8 715	97	9 291	21	135	3 444
24 391	372	40 763	2 627	708	11 783	531	15 649	1 085	3 546	1 160
138	3 139	3 742	323	334	2 103	81	2 841	10	252	11
114	25	391	199	70	189	136	594	188	157	11
1 297	98	6 861	6 088	26 554	642	312	33 596	2 832	1 632	38
272	33	1 014	15	—	—	19	34	11	521	—
48	4	211	15	15	—	6	36	—	170	—
383	49	2 425	51	60	17	74	202	27	369	15
461	50	1 666	549	2 585	2 252	148	5 534	48	742	2
697	54	9 717	126	366	9	243	744	67	1 285	26
206	24	876	105	38	473	10	626	460	272	—
1 905	206	9 303	618	177	8 591	286	9 672	228	2 064	445
714	221	4 729	2 147	20 450	9 822	1 554	33 973	202	1 754	1 236
411	90	1 113	187	19	2 809	107	3 122	1 486	730	714
27	8	149	40	—	249	3	292	2	41	1
517	70	2 697	11	84	21	38	154	43	855	2
78	166	526	14	36	26	2	78	14	67	—
1 276	252	5 575	246	908	909	322	2 385	537	8 805	28
200	14	585	73	289	—	32	394	7	210	1
239	62	683	55	10	1 315	84	1 464	8	249	—
150	15	550	41	—	—	1	42	1	34	—
110	21	322	150	—	167	34	351	3	102	—
529	21	1 135	10	—	103	48	161	47	477	—
156	11	380	59	—	—	80	139	1	171	1
944	57	1 568	253	5 063	110	168	5 594	180	2 284	302
357	47	1 001	49	4 060	16	90	4 215	42	783	2
153	42	613	22	18	—	24	64	19	18	3
—	1	19	—	—	—	1	1	—	3	—
16	7	67	3	9	16	23	51	2	121	—
49	3	123	17	9	143	5	174	2	62	—
1 136	521	11 904	5 649	16 469	6 762	464	29 344	696	2 844	2
5	1	82	—	—	10	16	26	—	42	—
175	32	774	21	—	12	55	88	3	351	—
14	11	177	9	—	77	9	95	—	36	—
370	43	1 810	1 262	1 904	24	132	3 322	396	423	60
250	47	1 632	243	147	855	240	1 485	15	947	50
266	223	4 635	348	1 679	9 999	558	12 584	196	1 131	41
53	31	408	90	58	51	106	305	6	304	—

Taulu 26. Saapunut tavara. (Jatk.) —

Rata ja liikennepaikka Bana och trafikplats	III. Eri teollisuuksiin luettavia tavaralajeja III. Till olika industrier hänförliga varuslag								
	19 Hiiliä Kol	20 Metalliteollisuuteen luettavia Till metallindustrin hänförliga	21 Tiiliä Tegel	22 Kehruuaineita, lankoja, köysiä, kankaita ja vaatetusesineitä Spånadsämnen, garn, tågvirke, vävnader och beklädnadsartiklar	23 Vuoria ja nahkoja Hudar och läder	24 Kemikaaliota Kemikalier	25 Öljyjä, tervoja, asfalttia ja valaistusaineita Oljor, tjäror, asfalt och lysämnen	26 Muita tähän kuuluvia Övriga hithörande	16—26 Yhteensä Summa
	Tonnia—Ton								
Helsingin — Hämeenlinnan — Rajajoen, Helsingfors — Hämeenlinna — Rajajoki	**77 088**	**62 250**	**65 885**	**8 442**	**2 683**	**29 290**	**35 597**	**37 908**	**999 557**
Helsinki, Helsingfors	4 479	5 820	17 857	1 868	921	2 665	589	6 973	54 907
Katajanokka, Skatudden	310	2 438	2 043	464	128	2 623	364	2 650	80 684
Länsisatama, Västra h.	1 678	11 038	9 228	115	87	2 494	1 241	1 390	110 318
Sörnäinen, Sörnäs	8 508	7 018	6 354	455	72	1 190	8 618	1 468	50 323
Vallila, Vallgården	217	406	1 090	31	—	372	1 649	232	13 214
Pasila, Fredriksberg	8	55	5 107	5	—	122	18	52	6 117
Oulunkylä, Åggelby	1 865	73	109	11	—	35	10	104	5 807
Malmi, Malm	1 691	2 536	594	169	13	741	723	749	13 007
Tikkurila, Dickursby	803	440	217	10	—	92	1 457	198	3 490
Korso	53	82	240	10	—	14	1 312	75	2 142
Porvoo, Borgå	2 239	1 509	1 928	133	17	460	797	630	12 215
Hinthaara, Hindhår	316	68	258	12	—	11	19	46	1 262
Anttila, Andersböle	—	15	263	—	—	4	9	9	470
Nikkilä, Nickby	1 890	149	386	21	7	50	83	121	3 118
Kerava	2 848	227	172	38	17	79	89	262	4 524
Järvenpää	896	1 287	1 242	118	65	126	135	267	5 514
Jokela	531	122	79	236	1	66	58	67	1 892
Hyvinkää	5 230	4 497	1 116	798	87	460	404	524	15 853
Riihimäki	2 459	764	332	156	14	1 142	259	1 374	9 692
Ryttylä	1 465	308	253	236	44	501	67	223	6 027
Leppäkoski	765	42	—	1	1	3	9	15	880
Turenki	27	252	971	16	3	83	200	117	2 569
Harviala	529	39	83	2	—	2	10	13	759
Hämeenlinna	21 519	1 876	2 405	422	475	4 882	1 524	964	43 437
Hikiä	4	89	76	5	3	16	40	50	501
Oitti	107	74	23	4	3	24	50	48	590
Mommila	—	22	8	2	—	7	18	22	114
Lappila	57	56	11	2	—	19	39	42	331
Järvelä	54	147	269	15	—	60	173	93	1 335
Herrala	22	18	87	1	—	5	22	56	384
Vesijärvi	1 663	591	358	24	5	1 653	795	279	8 134
Heinola	43	283	193	18	13	133	97	153	1 760
Jyränkö	—	149	495	9	8	58	79	38	876
Vierumäki	—	7	50	—	—	1	8	7	76
Mäkelä	—	4	64	1	—	1	7	47	247
Ahtiala	—	4	49	1	—	6	1	8	133
Lahti	2 400	2 441	1 800	658	117	668	4 604	2 339	18 569
Villähti	—	3	84	1	—	1	1	5	137
Uusikylä	83	117	346	9	—	17	61	83	1 070
Mankala	—	7	190	2	—	10	17	20	282
Kausala	39	187	316	41	4	47	145	148	1 806
Koria	42	493	1 478	19	4	65	136	163	3 412
Kouvola	285	590	1 788	176	107	300	220	409	5 243
Utti	57	77	578	31	—	26	145	43	1 267

Tabell 26. Anlänt gods. (Forts.)

IV. Ravinto- ja nautintoaineita, paitsi I ryhmään luettavia IV. Närings- och njutningsmedel, utom till grupp I hänförliga						V.	1—32	Poikkeusluokkiin luettavia tavaroita Undantagskategorier av gods				Kaikkiaan Inalles
27 Kalaja Fisk	28 Suolaa Salt	29 Siirtomaatavaroita Kolonialvaror	30 Juomia Dryck er	31 Muita tähän kuuluvia Övriga hithörande	27—31 Yhteensä Summa	32 Muita tavaralajeja Övriga varuslag	Yhteensä Summa	Pikatavaraa (paitsi maitoa) Ilgods (utom mjölk)	Muuttotavaraa Flyttgods	Sotilastavaraa (luotolla) Militärgods (på kredit)	Läpikulkutavaraa Transitogods	
Tonnia—Ton												
2 254	**16 263**	**30 558**	**6 534**	**10 377**	**65 986**	**35 975**	**2 581 583**	**21 435**	**4 166**	**17 639**	**13**	**2 624 836**
357	388	10 695	1 863	1 590	14 893	3 858	184 309	10 319	1 258	1 530	—	197 416
187	348	1 824	1 244	4 223	7 826	6 772	127 119	236	114	339	13	127 821
32	1 660	2 606	908	424	5 630	6 672	193 562	63	103	4	—	193 732
229	813	129	31	293	1 495	3 404	177 896	400	124	2 768	—	181 188
—	50	—	—	—	50	269	46 900	—	21	9	—	46 930
3	—	—	1	1	5	299	20 685	12	23	9	—	20 729
1	—	2	1	7	11	42	16 088	13	49	—	—	16 150
2	713	59	29	37	840	387	70 646	81	43	89	—	70 859
2	51	25	5	13	96	135	10 304	172	9	1	—	10 486
4	29	86	1	13	133	625	3 885	93	18	—	—	3 996
13	647	277	171	158	1 266	440	54 378	319	80	22	—	54 799
8	114	41	2	10	175	34	2 519	22	13	—	—	2 554
—	31	9	1	7	48	17	782	6	2	—	—	790
21	137	133	5	43	339	62	6 146	60	15	—	—	6 221
15	155	116	21	90	397	99	12 220	154	37	416	—	12 827
20	218	182	18	56	494	132	16 601	116	44	43	—	16 804
11	81	83	7	23	205	59	3 658	70	8	1	—	3 737
130	461	467	132	178	1 368	553	36 749	417	82	6	—	37 254
75	257	444	163	158	1 097	706	50 197	422	137	1 913	—	52 669
18	124	141	24	27	334	96	10 692	85	17	5	—	10 799
2	12	18	5	3	40	10	1 371	6	10	—	—	1 387
55	232	188	37	34	546	165	6 131	45	33	—	—	6 209
2	88	17	21	29	157	18	1 538	50	2	—	—	1 590
263	784	1 203	224	266	2 740	682	54 819	547	163	1 179	—	56 708
11	43	53	3	11	121	70	1 671	33	7	61	—	1 772
16	89	73	16	19	213	54	3 004	40	15	—	—	3 059
2	38	28	4	5	77	18	801	9	15	—	—	825
5	38	44	8	5	100	31	1 135	45	12	—	—	1 192
26	187	119	18	16	366	56	3 053	124	15	1	—	3 193
2	54	28	4	1	89	30	1 022	57	4	—	—	1 083
19	541	114	4	21	699	70	16 065	39	33	—	—	16 137
48	171	123	36	21	399	352	7 727	106	42	6	—	7 881
15	20	108	30	12	185	156	1 894	53	21	1	—	1 969
—	1	2	—	—	3	1	100	1	—	—	—	101
1	12	7	1	—	21	241	627	12	15	7	—	661
—	7	2	—	—	9	19	458	1	2	—	—	461
196	1 063	2 162	269	524	4 214	906	64 937	695	159	511	—	66 302
—	26	—	—	—	26	7	278	1	1	—	—	280
12	124	87	22	1	246	200	2 378	53	14	—	—	2 445
3	25	19	7	1	55	4	613	3	5	—	—	621
28	209	176	15	19	447	490	7 875	78	33	1	—	7 987
15	145	116	9	30	315	286	7 130	46	26	326	—	7 528
51	262	686	212	94	1 305	320	24 087	463	97	364	—	25 011
9	45	78	19	8	159	28	2 167	30	7	139	—	2 343

Taulu 26. Saapunut tavara. (Jatk.) —

I. Maanviljelykseen luettavia tavara-
I. Till jordbruket hänförliga varu-

Rata ja liikennepaikka Bana och trafikplats	1 Rukiita Råg	2 Muuta viljaa Övrig spannmål	3 Jauhoja ja ryynejä Mjöl och gryn	4 Perunoita ja muita juurikasveja Potatis och andra rotfrukter	5 Heiniä, olkia ja väkirehua Hö, halm och kraftfoder	6 Maitoa (kaikilla kuljetustavoilla) Mjölk (alla befordringssätt)	7 Voita Smör	8 Lihaa Kött	9 Turvetta ja turvepehkua Torv och torvströ
	Tonnia—Ton								
Kaipiainen	—	8	86	6	181	10	—	17	—
Kaitjärvi	—	3	9	—	47	—	—	4	1
Taavetti	—	25	122	3	217	—	—	24	6
Luumäki	—	5	60	—	93	—	—	11	—
Pulsa	1	6	55	—	77	—	—	13	—
Lappeenranta	29	339	1 655	124	6 435	451	32	208	172
Rapasaaren satama	—	—	35	—	61	—	—	—	16
Simola	52	28	50	1	125	—	—	8	—
Vainikkala	—	12	47	1	202	2	—	15	—
Nurmi	—	140	75	5	171	—	—	7	33
Hovinmaa	—	1	36	5	35	—	1	6	2
Tienhaara	1 632	13 072	24	23	1 274	—	—	21	47
Viipuri	10 339	5 515	4 043	1 912	6 833	25 735	926	6 317	194
Viipurin satama	5 111	3 186	1 731	30	861	—	—	—	36
Ino	—	5	118	6	125	—	—	1	1
Mesterjärvi	1	14	83	3	71	6	1	1	7
Kuolemajärvi	28	1	156	4	273	—	—	8	5
Koivisto	—	27	262	22	596	276	1	32	—
Makslahti	—	9	93	3	194	15	—	7	—
Johannes	—	32	132	5	300	32	2	15	14
Uuras	—	7	59	52	165	449	15	1	6
Kaislahti	—	—	9	—	10	—	—	1	—
Sommee	—	2	21	—	76	1	1	—	—
Nuoraa	—	8	1	4	53	—	—	—	—
Valkjärvi	32	180	350	100	814	2	—	16	11
Pölläkkälä	1	2	213	1	211	6	—	4	3
Äyräpää	13	1	103	—	413	—	—	14	1
Ristseppälä	—	1	111	—	123	—	—	3	—
Heinjoki	2	1	43	—	197	—	—	18	—
Pero	—	1	30	1	131	—	—	6	—
Säiniö	1 726	331	75	8	774	43	1	8	5
Kämärä	—	1	43	—	91	—	—	2	—
Leipäsuo	—	—	34	—	67	—	—	—	—
Perkjärvi	—	34	236	75	566	20	—	42	2
Kanneljärvi	230	35	333	13	435	—	—	22	13
Mustamäki	—	14	157	1	213	—	—	7	15
Raivola	38	61	180	1	268	—	—	6	6
Tyrisevä	—	1	20	3	37	—	—	2	3
Terijoki	—	191	899	42	1 175	177	10	13	44
Kellomäki	—	1	80	5	111	—	—	—	—
Kuokkala	—	—	67	4	84	—	—	1	—
Ollila	—	—	23	—	15	—	—	—	—
Rajajoki	—	1	22	—	20	90	11	2	—

Tabell 26. Anlänt gods. (Forts.)

lajeja slag			II. Puutavaroita. II. Trävaror					III. Eri teollisuuksiin luettavia tavaralajeja III. Till olika industrier hänförliga varuslag		
10	11	1—11	12	13	14	15	12—15	16	17	18
Lannoitusaineita Gödslingsämnen	Muita tähän kuuluvia Övriga hithörande	Yhteensä Summa	Lankkuja ja lautoja Plankor och bräder	Parruja, pelkkoja ja hirsiä sekä propseja ja muuta pyöreää puutavaraa Sparrar, bjälkar och stockar samt props och annat rundvirke	Halkoja ja puujätteitä Ved och trävfall	Muita puutavaroita Övriga trävaror	Yhteensä Summa	Paperiteollisuuteen luettavia Till pappersindustrin hänförliga	Malmeja, kiviä, kalkkia ja sementtiä Malmer, stenar, kalk och cement	Soraa ja muita maalajeja Grus och övriga jordarter
Tonnia—Ton										
217	30	555	13	—	11	20	44	17	311	—
10	—	74	4	—	—	—	4	—	1	—
323	114	834	7	1	—	9	17	2	207	—
256	41	466	9	—	36	2	47	1	112	—
93	24	269	20	—	21	—	41	—	232	—
1 325	655	11 425	231	4 793	275	159	5 458	253	7 137	24
110	19	241	140	189	473	63	865	3	20 638	—
99	37	400	39	—	—	10	49	—	68	—
50	18	347	27	17	—	4	48	—	44	—
42	70	543	32	18	647	55	752	4	206	67
—	30	116	51	249	354	37	691	5 005	—	157
11	304	16 408	1 203	332	2 785	105	4 425	327	422	378
1 223	1 214	64 251	53 843	33 477	23 709	2 294	113 323	3 685	2 011	308
142	97	11 194	12 723	22 152	44 374	19 227	98 476	324 562	2 578	1 966
67	68	391	2	—	—	45	47	10	12	—
99	69	355	3	9	—	6	18	—	34	—
240	83	798	9	424	—	14	447	3	746	—
170	185	1 571	13 622	85 539	310	190	99 661	3 993	182	—
139	65	525	16 637	64 502	27	3	81 169	2	78	—
225	72	829	74	41 388	6 532	71	48 065	300	2 642	—
13	19	786	164 434	8 438	1 488	2 250	176 610	7	53 259	1 998
—	16	36	1 126	9 148	—	—	10 274	—	19	—
10	39	150	21	61	66	1	149	—	34	—
—	—	66	9	—	—	12	21	—	68	—
357	141	2 003	15	172	58	30	275	10	313	—
81	142	664	—	22	—	1	23	7	93	—
188	100	833	95	14 470	9	92	14 666	1	176	—
128	61	427	—	24	46	5	75	—	176	—
69	37	367	—	59	32	30	121	—	46	—
—	53	222	111	—	402	209	722	1	80	—
118	34	3 123	73	372	1 221	170	1 836	1	113	—
54	27	218	11	84	—	8	103	1	7	—
1	41	143	5	56	—	1	62	—	30	9
74	202	1 251	230	233	3 006	32	3 501	13	50	1
146	136	1 363	17	160	17	43	237	4	151	—
88	83	578	27	486	—	18	531	—	53	—
36	101	697	17	961	36	53	1 067	777	126	—
3	32	101	6	—	202	16	224	1	13	—
152	278	2 981	236	187	2 950	203	3 576	193	287	1
1	56	254	14	—	11	10	35	—	6	—
1	80	237	6	18	11	7	42	—	2	—
4	19	61	1	—	—	4	5	—	1	—
5	42	193	123	—	156	18	297	33	3	—

Taulu 26. Saapunut tavara. (Jatk.) —

Rata ja liikennepaikka Bana och trafikplats	III. Eri teollisuuksiin luettavia tavaralajeja III. Till olika industrier hänförliga varuslag								
	19 Hiiliä Kol	20 Metallitoollisuuteen luettavia Tillmetallindustrin hänförliga	21 Tiiliä Tegel	22 Kelrunaineita, lankoja, köysiä, kankaita ja vaatetusesineitä Spånadsämnen, garn, tågvirke, vävnader och beklädnadsartiklar	23 Vuotia ja nahkoja Hudar och läder	24 Kemikaaliota Kemikalier	25 Öljyjä, tervoja, asfalttia ja valaistusaineita Oljor, tjäror, asfalt och lysämnen	26 Muita tähän kuuluvia Övriga hithörande	16—26 Yhteensä Summa
	Tonnia—Ton								
Kaipiainen	—	73	58	8	2	41	64	44	618
Kaitjärvi	2	8	—	—	—	10	7	2	30
Taavetti	7	60	1	8	3	88	52	43	471
Luumäki	—	32	—	—	2	37	3	29	216
Pulsa	1	40	32	1	—	33	1	17	357
Lappeenranta	5 298	1 799	1 150	247	81	1 411	546	782	18 728
Rapasaaren satama	78	142	16	1	—	202	228	112	21 420
Simola	—	20	14	—	—	25	2	18	147
Vainikkala	—	28	47	—	—	26	—	16	161
Nurmi	10	64	122	1	—	146	10	177	807
Hovinmaa	3 509	352	34	—	—	48	82	3	9 190
Tienhaara	988	145	470	220	1	44	2 325	310	5 630
Viipuri	339	4 816	2 077	1 352	324	1 778	1 946	3 443	22 079
Viipurin satama	885	3 998	288	44	27	1 692	2 952	1 823	340 815
Ino	—	31	—	—	1	60	33	9	156
Mesterjärvi	—	15	5	1	4	36	22	6	123
Kuolemajärvi	9	113	45	10	—	90	46	16	1 078
Koivisto	41	178	90	9	3	230	39	74	4 839
Makslahti	—	37	19	1	5	86	13	10	251
Johannes	87	409	263	3	—	223	10	32	3 969
Uuras	156	83	136	15	1	79	95	7 680	63 509
Kaislahti	—	16	3	—	—	9	1	1	49
Sommee	—	14	46	—	—	20	1	2	117
Nuoraa	10	1	49	—	—	2	—	—	130
Valkjärvi	—	210	84	18	3	242	84	41	1 005
Pölläkkälä	124	86	3	16	1	121	15	43	509
Äyräpää	16	59	—	14	—	65	19	10	360
Ristseppälä	—	29	—	—	—	54	7	—	266
Heinjoki	—	27	1	—	—	51	4	3	132
Pero	20	2 207	—	1	—	55	22	4	2 390
Säiniö	203	25	58	1	—	24	4	21	450
Kämärä	—	10	18	—	—	35	1	4	76
Leipäsuo	—	13	16	—	—	19	—	8	95
Perkjärvi	23	85	40	9	—	158	16	108	503
Kanneljärvi	6	100	33	19	—	205	50	71	639
Mustamäki	1	23	—	1	—	32	34	24	168
Raivola	9	70	22	6	—	123	89	79	1 301
Tyrisevä	33	13	—	—	1	15	3	15	94
Terijoki	46	242	55	55	8	254	398	171	1 710
Kellomäki	5	9	—	1	—	27	19	4	71
Kuokkala	—	38	—	—	—	46	34	48	168
Ollila	—	4	—	—	—	7	12	2	26
Rajajoki	—	106	—	34	—	7	6	27	216

Tabell 26. Anländt gods. (Forts.)

IV. Ravinto- ja nautintoaineita, paitsi I ryhmään luettavia IV. Närings- och njutningsmedel, utom till grupp I hänförliga						V.	1—32	Poikkeusluokkiin luettavia tavaroita Undantagskategorier av gods				Kaikkiaan Inalles
27 Kaloja Fisk	28 Suolaa Salt	29 Siirtomaatavaroita Kolonialvaror	30 Juomia Dryckar	31 Muita tähän kuuluvia Övriga hithörande	27—31 Yhteensä Summa	32 Muita tavaralajeja Övriga varuslag	Yhteensä Summa	Ilgods (utom mjölk)	Pikatavaraa (paitsi maitoa) Muttotavaraa Flyttgods	Sotilastavaraa (luotolla) Militärgods (på kredit)	Läpikulkutavaraa Transitogods	
Tonnia—Ton												
5	73	93	3	3	177	30	1 424	51	6	1	—	1 482
—	—	9	1	—	10	29	147	2	—	—	—	149
2	117	158	9	5	291	61	1 674	31	5	1	—	1 711
1	32	66	—	3	102	18	849	16	11	3	—	879
1	22	34	—	1	58	10	735	5	5	—	—	745
42	638	978	157	208	2 023	251	37 885	680	116	2 347	—	41 028
—	781	2	—	—	783	15	23 324	1	1	3	—	23 329
1	24	62	2	6	95	15	706	13	6	—	—	725
—	26	52	—	—	78	4	638	8	5	—	—	651
—	17	94	42	—	153	8	2 263	25	10	—	—	2 298
1	—	38	—	—	39	5	10 041	11	4	—	—	10 056
1	111	31	19	63	225	268	26 956	59	29	36	—	27 080
208	1 505	1 144	563	1 096	4 516	3 104	207 273	3 749	539	2 882	—	214 443
25	1 120	1 100	—	329	2 574	2 229	455 288	22	20	186	—	455 516
—	53	96	15	12	176	8	778	10	1	1	—	790
5	47	50	—	5	107	4	607	9	1	—	—	617
2	101	188	11	3	305	39	2 667	15	6	70	—	2 758
2	73	394	18	11	498	50	106 619	118	12	131	—	106 880
1	27	143	—	—	171	203	82 319	20	10	65	—	82 414
2	38	214	—	1	255	64	53 182	80	19	—	—	53 281
3	17	75	13	12	120	27	241 052	58	29	54	—	241 193
—	—	9	—	—	9	—	10 368	1	6	—	—	10 375
—	17	21	—	—	38	11	465	5	—	—	—	470
—	—	1	—	—	1	—	218	2	—	—	—	220
7	149	391	6	1	554	55	3 892	84	70	350	—	4 396
3	82	255	9	5	354	31	1 581	41	7	12	—	1 641
1	131	182	4	1	319	38	16 216	13	6	122	—	16 357
1	55	87	6	2	151	5	924	8	—	—	—	932
1	37	59	—	—	97	10	727	9	3	5	—	744
—	—	50	—	—	50	64	3 448	8	5	—	—	3 461
—	18	89	6	—	113	66	5 588	29	13	—	—	5 630
—	35	26	—	—	61	8	466	4	—	43	—	513
—	17	57	—	—	74	2	376	6	3	105	—	490
2	62	188	9	15	276	22	5 553	69	16	1 076	—	6 714
4	78	359	9	26	476	35	2 750	73	35	12	—	2 870
1	38	71	3	24	137	13	1 427	19	39	—	—	1 485
2	70	241	3	13	329	198	3 592	43	47	19	—	3 701
—	2	31	2	3	38	5	462	16	13	—	—	491
21	141	476	13	30	681	77	9 025	245	68	360	—	9 698
—	5	63	2	7	77	5	442	15	14	4	—	475
—	8	69	13	4	94	2	543	17	7	—	—	567
—	2	23	—	8	33	1	126	9	1	—	—	136
—	1	19	5	9	34	10	750	139	50	—	—	939

Taulu 26. Saapunut tavara. (Jatk.) —

I. Maanviljelykseen luettavia tavara-
I. Till jordbruket hänförliga varu-

Rata ja liikennepaikka Bana och trafikplats	1 Rukiita Råg	2 Muuta viljaa Övrig spannmål	3 Jauhoja ja ryynejä Mjöl och gryn	4 Perunoita ja muita juurikasvejä Potatis och andra rotfrukter	5 Heinää, olkia ja väkirehua Hö, halm och kraftfoder	6 Maitoa (kaikilla kuljetustavoilla) Mjölk (alla befordringssätt)	7 Voita Smör	8 Lihaa Kött	9 Turvetta ja turvepehkua Torv och torvströ
	Tonnia—Ton								
Hangon, Hangö	**95**	**623**	**3 303**	**278**	**7 556**	**1 734**	**11 926**	**2 040**	**207**
Hanko, Hangö	3	47	1 659	147	878	1 380	11 906	1 928	36
Lappohja, Lappvik ...	1	21	78	12	66	—	1	3	14
Tammisaari, Ekenäs ..	—	41	276	46	1 406	307	14	19	32
Karjaa, Karis	3	25	368	14	387	7	1	4	2
Mustio, Svartå	—	11	36	6	104	13	—	3	6
Kirkniemi, Gerknäs ...	1	10	83	9	238	3	1	1	11
Lohjan kauppala....	—	2	233	4	20	—	—	3	4
Lohja	85	148	245	4	1 163	20	—	50	—
Nummela	1	27	46	11	634	4	1	14	12
Ojakkala	1	10	118	4	356	—	—	3	63
Otalampi	—	14	44	8	486	—	—	2	27
Röykkä	—	6	63	4	500	—	1	8	—
Rajamäki	—	261	54	9	1 318	—	1	2	—
Turun—Tampereen—Hämeenlinnan, Åbo—Tampere—Hämeenlinna	**2 415**	**10 266**	**10 240**	**1 579**	**20 330**	**29 650**	**795**	**2 930**	**806**
Uusikaupunki	8	577	263	4	1 371	1	—	3	30
Vinkkilä	10	259	45	22	363	—	—	1	—
Hietamäki	—	42	2	1	245	—	—	—	—
Mynämäki	—	179	43	1	546	—	—	2	—
Nousiainen	1	65	12	1	374	—	—	6	—
Naantali	79	181	19	2	138	—	—	2	37
Raisio	—	54	—	—	439	1	—	1	21
Turku, Åbo	336	2 236	1 950	375	4 291	9 203	324	525	211
Turun satama, Åbo hamn	241	1 090	777	3	2 746	11	73	82	178
Lieto	—	57	4	1	362	—	—	10	—
Aura	—	179	109	6	640	—	—	5	9
Kyrö	—	254	74	4	579	—	—	3	—
Mellilä	11	188	43	4	364	—	—	54	14
Loimaa	507	1 126	284	13	1 234	—	—	99	8
Ypäjä	25	73	28	1	47	—	—	11	—
Humppila	—	30	60	1	117	522	—	22	—
Matku	—	73	40	16	102	317	—	10	6
Hanhisuo	—	35	3	—	42	211	—	—	—
Urjala	—	72	161	5	259	840	—	6	25
Kylmäkoski	—	13	46	4	71	150	—	—	—
Tampere	1 162	3 256	5 543	1 066	4 395	16 672	388	2 012	95
Sääksjärvi	—	—	2	—	17	—	—	—	7
Lempäälä	4	28	274	10	526	373	1	21	101
Viiala	1	11	123	7	155	224	2	16	21
Toijala	20	90	183	16	297	163	3	17	23

Tabell 26. Anlänt gods. (Forts.)

lajeja slag			II. Puutavaroita. II. Trävaror					III. Eri teollisuuksiin luettavia tavaralajeja III. Till olika industrier hänförliga varuslag		
10	11	1—11	12	13	14	15	12—15	16	17	18
Lannoitusaineita Gödslingsämnen	Muita tähän kuuluvia Övriga hithörande	Yhteensä Summa	Lankkuja ja lautoja Plankor och bräder	Parruja, pelkkoja ja hirsiä sekä propseja ja muuta pyöreää puutavaraa Sparrar, bjälkar och stockar samt props och annat rundvirke	Halkoja ja puujätteitä Ved och trävfall	Muita puutavaroita Övriga trävaror	Yhteensä Summa	Paperiteollisuuteen luettavia Till pappersindustrin hänförliga	Malmeja, kiviä, kalkkia ja sementtiä Malmer, stenar, kalk och cement	Soraa ja muita maalajeja Grus och övriga jordarter
Tonnia—Ton										
3 425	**2 309**	**33 496**	**25 819**	**51 674**	**10 054**	**22 942**	**110 489**	**162 874**	**18 053**	**465**
165	1 909	20 058	18 197	4 219	3 828	21 718	47 962	161 044	6 084	152
37	34	267	5 783	16	14	27	5 840	4	82	10
652	78	2 871	420	2 576	1 334	161	4 491	165	2 309	14
164	77	1 052	254	73	612	162	1 101	41	533	11
65	20	264	48	4 141	—	20	4 209	1	66	—
146	13	516	151	18	10	9	188	330	2 061	66
40	13	319	260	40 218	1 429	53	41 960	85	5 167	208
807	49	2 571	33	392	35	90	550	1 142	195	2
333	26	1 109	142	19	41	77	279	12	525	—
146	9	710	57	2	—	32	91	5	188	1
190	7	778	18	—	—	16	34	4	179	—
404	40	1 026	71	—	10	26	107	2	304	—
276	34	1 955	385	—	2 741	551	3 677	39	360	1
13 290	**5 972**	**98 273**	**88 342**	**49 777**	**66 044**	**7 176**	**211 339**	**43 259**	**30 846**	**26 391**
1 064	47	3 368	86	161	14	151	412	75	2 479	411
404	10	1 114	173	30	42	152	397	7	2 818	360
14	27	331	—	—	—	10	10	—	36	—
623	8	1 402	—	18	—	16	34	3	592	—
336	1	796	—	9	—	32	41	3	307	—
164	4	626	14	16	140	37	207	7	256	13
299	26	841	9	9	19	89	126	—	173	—
1 848	3 201	24 500	5 661	704	30 321	1 624	38 310	3 528	697	949
1 331	405	6 937	75 589	34 945	2 182	2 085	114 801	22 918	3 281	141
522	3	959	9	35	—	36	80	—	100	8
563	26	1 537	191	—	301	135	627	85	369	862
587	30	1 531	114	314	—	127	555	18	411	849
626	36	1 340	—	—	—	135	135	6	446	—
1 008	68	4 347	58	21	1 045	177	1 301	90	1 483	4 679
74	9	268	—	3 785	—	26	3 811	5	333	33
174	14	940	33	—	19	59	111	12	258	—
194	9	767	22	1 149	—	41	1 212	3	30	—
96	—	387	—	12	—	1	13	—	59	—
331	32	1 731	12	9	—	56	77	29	510	11
46	4	334	53	89	18	16	176	4	112	10
1 747	1 822	38 158	5 153	2 260	28 239	1 449	37 101	15 759	11 371	464
1	—	27	23	40	12	10	85	—	16	12 445
299	37	1 674	299	1 283	68	69	1 719	46	653	8
109	7	676	147	3 903	1 677	348	6 075	30	1 284	4 715
184	63	1 059	360	213	1 464	166	2 203	583	358	10

Taulu 26. Saapunut tavara. (Jatk.)

Rata ja liikennepaikka Bana och trafikplats	III. Eri teollisuuksiin luettavia tavaralajeja III. Till olika industrier hänförliga varuslag								
	19 Hiiliä Kol	20 Metalliteollisuuteen luettavia Till metallindustrin hänförliga	21 Tiiliä Tegel	22 Kehruualneita, lankoja, köysiä, kankaita ja vaatetusesineitä Spånadsämnen, garn, tågvirke, vävnader och beklädnadsartiklar	23 Vuotia ja nahkoja Hudar och läder	24 Kemikaalioita Kemikalier	25 Öljyiä, tervoja, asfalttia ja valaistusaineita Oljor, tjäror, asfalt och lysämnen	26 Muita tähän kuuluvia Övriga hithörande	16—26 Yhteensä Summa
	Tonnia—Ton								
Hangon, Hangö	**33 835**	**3 688**	**4 148**	**786**	**473**	**5 756**	**4 370**	**4 907**	**239 355**
Hanko, Hangö	3 291	1 220	161	316	429	1 464	2 118	2 240	178 519
Lappohja, Lappvik	19	49	135	3	—	6	45	36	389
Tammisaari, Ekenäs	944	467	922	240	11	202	932	313	6 519
Karjaa, Karis	810	227	399	34	12	66	484	146	2 763
Mustio, Svartå	2 150	101	60	9	—	5	32	22	2 446
Kirkniemi, Gerknäs	18 019	360	248	55	—	85	128	78	21 430
Lohjan kauppala	6 795	340	1 190	18	4	2 190	141	146	16 284
Lohja	67	227	199	28	13	103	227	223	2 426
Nummela	18	86	95	24	1	21	15	90	887
Ojakkala	25	65	39	5	—	24	29	38	419
Otalampi	—	44	313	6	—	11	19	22	598
Röykkä	758	48	259	7	1	22	37	40	1 478
Rajamäki	939	454	128	41	2	1 557	163	1 513	5 197
Turun—Tampereen—Hämeenlinnan, Åbo—Tampere—Hämeenlinna	**32 936**	**26 979**	**9 038**	**8 252**	**5 172**	**8 396**	**15 176**	**9 912**	**216 357**
Uusikaupunki	681	322	124	86	85	155	150	156	4 724
Vinkkilä	892	333	275	10	4	40	175	86	5 000
Hietamäki	1	14	51	2	—	2	16	5	127
Mynämäki	12	64	123	9	21	77	30	78	1 009
Nousiainen	—	47	228	3	1	15	7	21	632
Naantali	118	49	10	2	—	32	23	22	532
Raisio	2	19	26	1	—	5	2	29	257
Turku, Åbo	1 851	4 818	178	934	971	1 408	2 741	2 963	21 038
Turun satama, Åbo hamn	775	3 251	77	311	1 556	339	1 924	587	35 160
Lieto	1	12	125	1	3	15	2	6	273
Aura	42	188	163	50	145	165	140	115	2 324
Kyrö	54	194	196	16	8	46	73	92	1 957
Mellilä	20	90	50	15	6	25	55	98	811
Loimaa	1 011	1 377	231	77	523	487	554	442	10 954
Ypäjä	8	46	51	5	—	21	41	74	617
Humppila	15	1 024	17	7	—	107	310	87	1 837
Matku	10	45	1	6	—	6	32	17	150
Hanhisuo	—	6	—	—	—	16	13	9	103
Urjala	84	165	109	26	22	165	157	366	1 644
Kylmäkoski	4	45	243	11	1	7	21	25	483
Tampere	24 239	13 475	3 274	6 565	1 597	3 655	8 300	3 097	91 796
Sääksjärvi	—	7	4	2	—	—	—	4	12 478
Lempäälä	80	358	395	31	12	159	130	157	2 029
Viiala	610	381	1 838	29	205	511	52	752	10 407
Toijala	126	146	261	32	5	94	111	167	1 893

Tabell 26. Anlänt gods. (Forts.)

IV. Ravinto- ja nautintoaineita, paitsi I ryhmään luettavia IV. Närings- och njutningsmedel, utom till grupp I hänförliga						V.	1—32	Poikkeusluokkiin luettavia tavaroita Undantagskategorier av gods				Kaikkiaan Inalles
27 Kaloja Fisk	28 Suolaa Salt	29 Siirtomaantavaroita Kolonialvaror	30 Juomia Dryck er	31 Muita tähän kuuluvia Övriga hithörande	27—31 Yhteensä Summa	32 Muita tavaralajeja Övriga varuslag	Yhteensä Summa	Pikatavaraa (paitsi maitoa) Ilgods (utom mjölk)	Muuttotavaraa Flyttgods	Sotilastavaraa (luotolla) (Militärgods på kredit)	Läpikulkutavaraa Transitogods	
Tonnia—Ton												
3 939	**1 929**	**1 932**	**1 332**	**615**	**9 747**	**14 419**	**407 506**	**1 352**	**336**	**368**	—	**409 562**
3 723	579	881	132	158	5 473	12 773	264 785	536	95	110	—	265 526
1	10	46	11	16	84	27	6 607	28	14	13	—	6 662
20	286	190	40	106	642	139	14 662	268	57	33	—	15 020
23	157	229	166	52	627	57	5 600	182	25	6	—	5 813
3	49	38	6	9	105	18	7 042	17	5	2	—	7 066
11	62	78	16	9	176	46	22 356	61	19	—	—	22 436
25	77	84	33	31	250	472	59 285	47	30	—	—	59 362
65	319	163	31	47	625	100	6 272	84	21	61	—	6 438
18	93	27	9	8	155	97	2 527	28	11	4	—	2 570
17	55	41	5	5	123	68	1 411	16	9	—	—	1 436
7	49	26	3	6	91	72	1 573	12	11	—	—	1 596
18	126	34	8	9	195	125	2 931	26	16	—	—	2 973
8	67	95	872	159	1 201	425	12 455	47	23	139	—	12 664
1 177	**5 210**	**7 073**	**1 921**	**3 176**	**18 557**	**20 196**	**564 722**	**5 330**	**1 167**	**1 755**	**352**	**573 326**
13	313	142	40	75	583	126	9 213	63	32	3	—	9 311
6	87	33	1	12	139	57	6 707	37	8	1	—	6 753
—	3	1	—	—	4	10	482	10	2	—	—	494
8	143	24	—	3	178	30	2 653	10	15	—	—	2 678
1	131	2	—	—	134	23	1 626	4	4	—	—	1 634
1	31	18	19	4	73	21	1 459	123	30	—	—	1 612
—	73	1	—	—	74	6	1 304	83	5	—	—	1 392
171	732	794	676	914	3 287	3 000	90 135	2 082	326	1 378	—	93 921
60	564	231	—	882	1 737	9 549	168 184	197	58	1	352	168 792
—	65	4	1	—	70	9	1 391	55	6	—	—	1 452
38	186	56	6	17	303	110	4 901	21	16	—	—	4 938
32	147	65	5	14	263	86	4 392	64	15	2	—	4 473
17	174	48	4	12	255	58	2 599	44	12	1	—	2 656
77	422	400	36	134	1 069	669	18 340	163	36	9	—	18 548
16	45	44	2	4	111	18	4 825	10	18	7	—	4 860
24	80	93	10	6	213	34	3 135	27	15	—	—	3 177
13	64	54	3	5	139	36	2 304	21	11	—	—	2 336
1	12	2	3	—	18	28	549	—	2	—	—	551
56	235	131	20	20	462	115	4 029	50	25	3	—	4 107
7	56	45	4	19	131	22	1 146	14	14	—	—	1 174
507	1 112	4 338	999	986	7 942	5 606	180 603	1 978	354	133	—	183 068
—	—	5	—	—	5	13	12 608	—	6	—	—	12 614
53	166	214	29	17	479	146	6 047	85	46	5	—	6 183
18	60	82	5	7	172	68	17 398	37	24	—	—	17 459
34	125	145	37	22	363	171	5 689	78	20	5	—	5 792

Taulu 26. Saapunut tavara. (Jatk.) —

I. Maanviljelykseen luettavia tavara-
I. Till jordbruket hänförliga varu-

Rata ja liikennepaikka Bana och trafikplats	1 Rukiita Råg	2 Muuta viljaa Övrig spannmål	3 Jauhoja ja ryynejä Mjöl och gryn	4 Perunoita ja muita juurikasveja Potatis och andra rotfrukter	5 Heinä, olkia ja väkirehua Hö, halm och kraftfoder	6 Maitoa (kalkilla kuljetustavolla) Mjölk (alla befordringssätt)	7 Voita Smör	8 Lihaa Kött	9 Turvetta ja turvepohkua Torv och torvströ
	Tonnia—Ton								
Toijalan satama	—	—	6	—	43	—	—	—	6
Kuurila	3	11	36	1	136	—	1	3	6
Iittala	6	13	58	2	109	369	3	8	—
Parola	1	74	52	13	322	593	—	11	8
Vaasan, Vasa	**2 898**	**20 249**	**9 874**	**566**	**7 455**	**1 592**	**91**	**1 722**	**962**
Vaskiluoto, Vasklot	980	6 744	53	1	169	—	—	3	11
Vaasa, Vasa	893	9 947	4 105	120	3 439	323	23	606	358
Mustasaari, Korsholm	—	—	9	6	8	—	—	—	4
Tuovila, Toby	118	121	29	9	76	—	—	6	30
Laihia	40	80	80	8	34	8	1	10	37
Tervajoki	90	480	111	11	204	—	—	23	9
Orismala	8	33	62	—	83	5	—	13	—
Ylistaro	5	115	142	—	69	—	—	75	10
Kristiinank.,Kristinestad	125	139	279	—	103	10	—	12	46
Kaskinen, Kaskö	1	43	51	6	13	121	8	11	—
Närpiö, Närpes	—	38	5	2	29	—	—	5	2
Perälä	7	11	40	1	20	—	—	16	1
Teuva	2	6	51	2	80	—	—	1	1
Kainasto	—	15	29	—	26	—	—	8	—
Kauhajoki	2	58	169	—	220	—	1	8	27
Lohiluoma	1	3	20	—	16	—	—	1	—
Kurikka	36	41	80	6	80	—	1	21	140
Koskenkorva	3	47	52	—	119	—	—	3	7
Ilmajoki	63	289	175	17	224	54	—	176	19
Seinäjoki	13	367	590	239	356	736	12	557	8
Koura	—	—	7	—	11	—	—	1	—
Sydänmaa	—	13	97	2	33	8	1	5	—
Alavus	1	28	230	8	66	—	—	15	—
Tuuri	—	5	83	6	7	—	—	5	2
Töysä	—	—	17	—	11	—	—	3	22
Ähtäri	2	25	210	8	76	—	1	18	5
Inha	1	3	124	16	4	13	—	4	—
Myllymäki	1	58	1 081	11	314	—	—	26	12
Pihlajavesi	2	24	134	3	122	—	2	1	—
Haapamäki	3	20	191	13	96	97	11	2	5
Kolho	6	6	87	2	20	1	6	6	11
Mänttä	328	155	461	21	351	15	12	31	75
Vilppula	—	29	209	15	115	7	7	1	10
Lyly	12	7	60	3	39	1	—	9	—
Korkeakoski	—	18	157	2	92	—	—	3	—
Hirsilä	4	1	28	4	10	—	—	6	—
Oripohja	9	40	124	4	138	2	1	6	8
Orivesi	85	45	144	4	111	21	1	5	—
Siitama	—	4	31	1	45	33	—	—	—
Suinula	—	15	32	5	147	102	3	16	4

Tabell 26. Anlänt gods. (Forts.)

lajeja slag			II. Puutavaroita. II. Trävaror					III. Eri teollisuuksiin luettavia tavaralajeja III. Till olika industrier hänförliga varuslag		
10	11	1—11	12	13	14	15	12—15	16	17	18
Lannoitusainetta Gödslingsämnen	Muita tähän kuuluvia Övriga hithörande	Yhteensä Summa	Lankkuja ja lautoja Plankor och bräder	Parruja, pelkkoja ja hirsiä sekä propseja ja muuta pyöreää puutavaraa Sparrar, bjälkar och stockar samt props och annat rundvirke	Halkoja ja puujätteitä Ved och träavfall	Muita puutavaroita Övriga trävaror	Yhteensä Summa	Till pappersindustrin hänförliga Papperteollisuuteen luettavia	Malmeja, kiviä, kalkkia ja sementtiä Malmer, stenar, kalk och cement	Soraa ja muita maalajeja Grus och övriga jordarter
Tonnia — Ton										
30	—	85	11	722	76	10	819	35	1 560	52
110	12	319	33	—	—	5	38	2	89	—
63	7	638	57	23	337	27	444	7	121	370
443	64	1 581	235	27	70	87	419	4	644	1
15 710	**1 401**	**62 520**	**84 590**	**138 938**	**81 222**	**2 567**	**307 317**	**8 116**	**17 301**	**15 016**
76	2	8 039	57 623	26 646	395	51	84 715	1 737	578	398
5 009	524	25 347	1 650	866	23 157	447	26 120	1 625	2 280	1 152
39	1	67	71	56	517	12	656	—	102	35
650	5	1 044	8	30	—	4	42	—	319	—
452	27	777	98	7 038	148	47	7 331	9	534	1
780	80	1 788	193	356	577	52	1 178	19	599	65
435	16	655	10	100	19	27	156	7	377	36
329	62	807	56	24	1 723	23	1 826	16	208	1
948	30	1 692	5 094	2 029	7	56	7 186	74	193	2
130	23	407	17 079	26 707	223	113	44 122	6	53	19
1 069	12	1 162	59	—	267	29	355	28	129	—
140	13	249	5	40	26	19	90	2	73	—
321	15	479	4	20	—	37	61	16	542	—
102	7	187	—	—	92	29	121	—	64	—
590	33	1 108	35	—	23	81	139	27	407	10
30	5	76	—	—	—	15	15	1	28	—
430	13	848	55	30	178	92	355	47	441	156
263	9	503	236	—	1 333	36	1 605	6	137	—
402	28	1 447	41	12	403	111	567	28	496	280
642	155	3 675	463	255	13 682	536	14 936	154	579	10 803
29	—	48	343	4 859	—	2	5 204	—	17	598
390	13	562	36	19	1	43	99	17	379	—
589	16	953	44	1 408	—	26	1 478	32	521	3
225	6	339	18	—	336	7	361	4	126	—
8	1	62	49	—	—	2	51	1	3	—
125	23	493	2	1 513	5 280	12	6 807	20	238	1
47	6	218	1	1 817	1 601	51	3 470	2	199	23
179	38	1 720	38	15	—	38	91	37	480	1
47	3	338	1	1	—	61	63	2	106	—
49	17	504	58	—	233	34	325	9	102	1
55	14	214	131	16 552	—	33	16 716	8	41	—
292	66	1 807	316	44 118	27 748	266	72 448	3 963	5 112	1 428
86	25	504	84	1 334	34	11	1 463	32	267	1
9	5	145	30	10	—	4	44	2	51	—
132	15	419	74	19	235	5	333	65	134	—
4	3	60	28	—	26	16	70	22	42	—
94	27	453	96	12	181	2	291	46	371	1
164	14	594	36	2 859	250	12	3 157	37	530	1
10	1	125	11	—	—	—	11	—	11	—
70	4	418	39	—	10	3	52	2	52	—

Taulu 26. Saapunut tavara. (Jatk.) —

Rata ja liikennepaikka Bana och trafikplats	III. Eri teollisuuksiin luettavia tavaralajeja III. Till olika industrier hänförliga varuslag								
	19 Hiiliä Kol	20 Metalliteollisuuteen luettavia Till metallindustrin hänförliga	21 Tiiliä Tegel	22 Kehrmäneitä, lankoja, köysiä, kankaita ja vaatetusesineitä Spånadsämnen, garn, tågvirke, vävnader och beklädnadsartiklar	23 Vuotia ja nahkoja Hudar och läder	24 Kemikaaliota Kemikalier	25 Öljyjä, tervoja, asfalttia ja valaistusaineita Oljor, tjäror asfalt och lysämnen	26 Muita tähän kuuluvia Övriga hithörande	16—26 Yhteensä Summa
	Tonnia—Ton								
Toijalan satama	2 271	382	109	2	—	572	51	55	5 089
Kuurila	12	17	50	4	1	5	19	19	218
Iittala	5	39	263	5	6	241	25	303	1 385
Parola	12	65	566	10	—	26	22	80	1 430
Vaasan, Vasa.....	**17 869**	**11 725**	**12 717**	**2 452**	**925**	**4 027**	**5 890**	**5 508**	**101 546**
Vaskiluoto, Vasklot ..	6 676	222	215	11	1	17	699	228	10 782
Vaasa, Vasa	8 384	3 298	5 375	855	177	963	1 754	1 760	27 623
Mustasaari, Korsholm	—	5	198	—	—	3	4	6	353
Tuovila, Toby	94	40	155	2	—	7	6	32	655
Laihia	129	132	54	24	13	25	58	72	1 051
Tervajoki	10	440	69	42	20	33	58	129	1 484
Orismala	63	73	297	13	11	26	31	53	987
Ylistaro	30	145	20	25	4	38	114	75	676
Kristiinank.,Kristinestad	161	315	399	47	20	109	254	251	1 825
Kaskinen, Kaskö	12	81	52	4	—	23	51	59	360
Närpiö, Närpes.....	16	137	463	32	6	47	29	124	1 011
Perälä	2	42	69	6	1	10	31	50	286
Teuva	7	87	9	16	8	34	43	69	831
Kainasto	1	12	10	1	—	4	21	15	128
Kauhajoki	1	198	443	24	11	52	110	156	1 439
Lohiluoma	1	17	—	3	1	5	16	7	79
Kurikka	500	364	111	46	44	78	131	187	2 105
Koskenkorva	44	84	1	7	5	15	49	43	391
Ilmajoki	22	127	96	29	22	60	50	84	1 294
Seinäjoki	474	384	841	136	207	172	555	705	15 010
Koura	1	368	68	3	—	3	21	5	1 084
Sydänmaa	4	161	285	16	13	40	103	76	1 094
Alavus	6	216	515	25	27	63	128	174	1 710
Tuuri	—	73	59	10	12	17	62	33	396
Töysä	—	9	66	2	48	4	5	5	143
Ähtäri	1	274	229	56	10	44	207	76	1 156
Inha	809	2 524	159	4	9	36	24	46	3 835
Myllymäki	—	224	225	32	14	80	273	99	1 465
Pihlajavesi	1	34	55	3	1	25	43	29	299
Haapamäki	2	61	77	8	5	19	48	34	366
Kolho	2	94	94	13	1	9	41	31	334
Mänttä	43	979	1 238	233	14	1 766	351	297	15 424
Vilppula	8	111	182	21	18	40	155	72	907
Lyly	—	9	39	1	—	2	17	6	127
Korkeakoski	9	44	88	15	97	33	71	55	611
Hirsilä	2	10	25	4	54	5	18	26	208
Oripohja	91	115	179	24	32	37	96	95	1 087
Orivesi	12	137	153	30	19	55	128	92	1 194
Siitama	1	15	17	1	—	1	5	5	56
Suinula	3	13	46	1	—	5	14	14	150

Tabell 26. Anlänt gods. (Forts.)

IV. Ravinto- ja nautintoaineita, paitsi I ryhmään luettavia IV. Närings- och njutningsmedel, utom till grupp I hänförliga						V.	1—32	Poikkeusluokkiin luettavia tavaroita Undantagskategorier av gods				
27 Kaloja Fisk	28 Suolaa Salt	29 Siirtomaantavaroita Kolonialvaror	30 Juomia Dryycker	31 Muita tähän kuuluvia Övriga hithörande	27—31 Yhteensä Summa	32 Muita tavaralajeja Övriga varuslag	Yhteensä Summa	Pikatavaraa (paitsi maitoa) Ilgods (utom mjölk)	Muuttotavaraa Flyttgods	Sotilastavaraa (luotolla) Militärgods (på kredit)	Läpikulkutavaraa Transitogods	Kaikkiaan Inalles
Tonnia—Ton												
—	32	4	4	—	40	31	6 064	—	9	—	—	6 073
9	30	25	2	1	67	15	657	7	20	—	—	684
9	38	40	9	7	103	73	2 643	25	10	—	—	2 678
6	84	32	6	15	143	66	3 639	42	28	207	—	3 916
964	**5 931**	**5 755**	**1 284**	**961**	**14 895**	**6 090**	**492 368**	**2 247**	**610**	**1 016**	—	**496 241**
—	84	58	—	6	148	694	104 378	6	1	169	—	104 554
111	1 881	1 875	265	435	4 567	1 034	84 691	706	174	247	—	85 818
—	—	2	—	—	2	4	1 082	1	—	—	—	1 083
1	69	15	2	—	87	19	1 847	2	7	—	—	1 856
15	138	83	11	9	256	33	9 448	30	3	1	—	9 482
15	214	112	8	9	358	66	4 874	38	22	—	—	4 934
11	137	71	8	6	233	23	2 054	15	4	—	—	2 073
36	191	130	28	10	395	33	3 737	33	8	—	—	3 778
4	33	113	30	45	225	54	10 982	79	17	3	—	11 081
1	33	24	19	7	84	20	44 993	14	2	6	—	45 015
2	173	18	—	2	195	53	2 776	30	11	9	—	2 826
6	48	46	3	4	107	15	747	9	2	—	—	758
36	122	45	5	5	213	38	1 622	13	3	—	—	1 638
9	49	12	1	2	73	7	516	2	6	—	—	524
43	205	187	8	17	460	64	3 210	66	23	—	—	3 299
12	31	24	—	1	68	14	252	10	—	—	—	262
51	345	89	37	15	537	50	3 895	101	11	3	—	4 010
25	98	46	—	3	172	17	2 688	21	3	—	—	2 712
29	165	185	11	13	403	37	3 748	59	4	303	—	4 114
79	210	395	244	123	1 051	227	34 899	291	50	250	—	35 490
4	22	11	—	1	38	7	6 381	3	2	—	—	6 386
36	227	119	16	16	414	53	2 222	22	4	—	—	2 248
92	231	175	20	24	542	72	4 755	49	6	1	—	4 811
46	132	91	8	14	291	33	1 420	8	4	—	—	1 432
2	1	12	—	2	17	32	305	1	—	—	—	306
40	69	208	64	16	397	181	9 034	50	15	2	—	9 101
14	67	38	10	3	132	50	7 705	4	3	—	—	7 712
76	304	354	67	38	839	93	4 208	31	22	—	—	4 261
10	35	72	12	8	137	53	890	13	2	—	—	905
14	30	88	56	19	207	62	1 464	51	25	3	—	1 543
4	13	56	15	8	96	35	17 395	24	13	—	—	17 432
54	174	331	169	44	772	1 987	92 438	170	25	1	—	92 634
19	65	217	43	13	357	79	3 310	61	21	8	—	3 400
1	7	19	14	2	43	11	370	19	7	—	—	396
13	50	96	32	6	197	71	1 631	28	22	—	—	1 681
2	3	16	5	2	28	13	379	22	6	6	—	413
20	51	138	27	14	250	176	2 257	76	29	1	—	2 363
20	136	137	25	9	327	213	5 485	57	12	1	—	5 555
1	4	10	3	—	18	6	216	5	2	—	—	223
1	16	18	13	—	48	18	686	4	12	—	—	702

Taulu 26. Saapunut tavara. (Jatk.) —

Rata ja liikennepaikka Bana och trafikplats	I. Maanviljelykseen luettavia tavara- I. Till jordbruket hänförliga varu-								
	1 Ruokita Råg	2 Muuta viljaa Övrig spannmål	3 Jauhoja ja ryynejä Mjöl och gryn	4 Perunoita ja muita juurikasvejä Potatis och andra rotfrukter	5 Heinä, olkia ja väkirehua Hö, halm och kraftfoder	6 Maitoa (kaikilla kuljetustavoilla) Mjölk (alla befordringssätt)	7 Voita Smör	8 Lihaa Kött	9 Turvetta ja turvepehkua Torv och torvströ
	Tonnia—Ton								
Kangasala	17	754	170	3	211	35	—	—	18
Vehmainen	—	104	1	—	16	—	—	—	50
Messukylä	40	318	64	7	52	—	—	4	10
Oulun, Oulu	**6 169**	**4 504**	**23 202**	**1 716**	**19 177**	**14 961**	**822**	**6 907**	**718**
Kauliranta	—	79	888	62	602	—	10	39	—
Aavasaksa	—	21	54	5	466	1	2	7	—
Ylitornio	—	25	276	5	193	136	—	15	—
Karunki	21	76	304	—	268	271	3	8	—
Tornio	—	282	778	37	550	326	59	1 496	—
Laurila	—	15	154	6	127	214	4	134	—
Kemi	60	298	2 218	697	1 715	7 987	274	1 288	—
Simo	41	17	271	3	260	280	6	19	—
Kuivaniemi	—	9	372	2	136	212	1	10	—
Olhava	—	6	119	—	104	21	2	2	—
Ii	—	119	616	4	228	5	11	72	1
Haukipudas	—	95	507	48	214	—	12	84	—
Kello	—	21	109	14	41	—	20	9	—
Tuira	20	5	1	34	35	3	5	5	—
Toppila	5 184	41	322	1	—	—	—	87	—
Oulu	569	835	7 252	388	3 637	4 832	350	2 377	33
Kempele	—	2	12	—	39	204	1	13	7
Liminka	34	248	347	4	892	85	—	22	—
Ruukki	9	66	391	4	276	—	4	12	—
Raahe	8	59	512	5	392	10	4	34	22
Lappi	2	7	52	5	50	5	—	4	—
Vihanti	—	7	225	4	158	—	1	17	—
Kilpua	—	3	36	1	59	—	—	4	—
Oulainen	34	133	790	13	424	—	4	22	1
Kangas	—	—	14	—	7	—	—	1	—
Ylivieska	25	36	373	27	264	—	1	53	—
Sievi	2	33	213	1	299	—	—	7	5
Eskola	—	—	46	4	8	—	1	—	—
Kannus	—	75	500	26	484	—	2	158	23
Kälviä	—	18	160	3	203	—	—	15	1
Kokkola, Gamlakarleby	37	725	3 026	118	2 588	279	11	539	109
Ykspihlaja, Yxpila	—	2	19	21	13	8	—	—	—
Kruununkylä, Kronoby	71	150	50	21	494	—	—	14	47
Kolppi, Kållby	3	143	116	3	834	—	—	12	54
Pietarsaari, Jakobstad	10	347	869	63	1 058	80	28	36	213
Leppäluoto, Alholmen	—	32	—	—	86	—	—	—	6
Pännäinen, Bennäs	1	175	66	—	897	—	—	15	82
Kovjoki	3	20	150	1	390	—	—	71	15
Jepua, Jeppo	3	72	116	2	349	—	1	24	24
Voltti	8	25	142	1	49	—	—	3	11

Tabell 26. Anlänt gods. (Forts.)

lajeja slag			II. Puutavaroita. II. Trävaror					III. Eri teollisuuksiin luettavia tavaralajeja III. Till olika industrier hänförliga varuslag		
10	11	1—11	12	13	14	15	12—15	16	17	18
Lannoitusaineita Gödslingsämnen	Muita tähän kuuluvia Övriga hithörande	Yhteensä Summa	Lankkuja ja lautoja Plankor och bräder	Parruja, pelkkoja ja hirsiä sekä propseja ja muuta pyöreää puutavaraa Sparrar, bjälkar och stockar samt props och annat rundvirke	Halkoja ja puujätteitä Ved och träavfall	Muita puutavaroita Övriga trävaror	Yhteensä Summa	Paperiteollisuuteen luettavia Till pappersindustrin hänförliga	Malmeja, kiviä, kalkkia ja sementtiä Malmer, stenar, kalk och cement	Soraa ja muita maalajeja Grus och övriga jordarter
Tonnia—Ton										
207	4	1 419	13	18	399	18	448	9	310	—
1	—	172	14	175	70	4	263	2	39	—
61	40	596	348	—	2 048	100	2 496	2	31	—
8 639	**1 960**	**88 775**	**70 848**	**157 571**	**59 449**	**4 684**	**292 552**	**36 060**	**27 695**	**13 935**
42	45	1 767	56	—	—	25	81	11	108	—
5	5	566	—	—	—	—	—	—	1	—
25	22	697	19	6	11	2	38	4	126	—
46	8	1 005	14	—	34	16	64	4	46	—
91	63	3 682	767	326	4 668	54	5 815	43	97	1
24	9	687	28	—	115	66	209	—	10	—
62	247	14 846	1 924	2 132	3 653	182	7 891	240	5 457	6
39	18	954	56	19	—	20	95	—	36	—
26	8	776	11	382	—	8	401	2	29	1
6	2	262	1	72	—	2	75	—	1	—
69	22	1 147	—	6	11	21	38	7	91	—
80	16	1 056	14	—	—	14	28	6	42	6
35	3	252	19	1 818	17	1	1 855	2	8	—
—	8	116	19 895	21 542	1 630	203	43 270	7 576	124	—
50	7	5 692	7 392	18 993	835	68	27 288	23 118	4 477	215
599	531	21 403	980	15 323	33 579	2 112	51 994	1 190	5 158	7 053
1	1	280	43	106	340	73	562	—	2	—
138	34	1 804	130	20	145	99	394	10	557	1
168	14	944	2	30	—	16	48	5	128	2
109	40	1 195	10 411	23 284	398	80	34 173	42	213	2 628
18	1	144	39	9	—	14	62	—	1	—
75	13	500	118	—	—	31	149	1	64	—
5	1	109	—	4	—	8	12	—	9	1
232	23	1 676	—	2 476	12	28	2 516	29	311	3
9	—	31	10	—	—	1	11	—	—	60
207	24	1 010	87	82	375	105	649	30	121	36
368	17	945	35	11	—	35	81	14	272	—
28	2	89	—	—	10	46	56	—	3	—
525	19	1 812	149	7 645	30	32	7 856	21	1 122	2
194	4	598	29	9	102	32	172	4	179	37
1 168	254	8 854	212	749	5 489	112	6 562	284	2 320	1
—	2	65	25 945	57 980	453	442	84 820	1 658	279	—
297	31	1 175	53	—	60	17	130	1	352	1
342	168	1 675	90	5	170	167	432	340	347	—
253	93	3 050	275	265	4 308	173	5 021	1 222	939	222
87	4	215	1 668	3 509	—	96	5 273	—	—	—
318	2	1 556	27	619	82	2	730	3	448	—
133	11	794	27	—	15	12	54	17	245	3
522	24	1 137	1	—	39	40	80	43	637	—
464	19	722	48	2	17	53	120	18	358	—

Taulu 26. Saapunut tavara. (Jatk.) —

Rata ja liikennepaikka Bana och trafikplats	III. Eri teollisuuksiin luettavia tavaralajeja III. Till olika industrier hänförliga varuslag								
	19 Hiiliä Kol	20 Metalliteollisuuteen luettavia Till metallindustrin hänförliga	21 Tiiliä Tegel	22 Kehruuaineita, lankoja, köysiä, kankaita ja vaatetusesineitä Spånadsämnen, garn, tågvirke, vävnader och beklädnadsartiklar	23 Vuotia ja nahkoja Hudar och läder	24 Kemikaalioita Kemikalier	25 Öljyjä, tervoja, asfalttia ja valaistusaineita Oljor, tjäror, asfalt och lysämnen	26 Muita tähän kuuluvia Övriga hithörande	16—26 Yhteensä Summa
	Tonnia—Ton								
Kangasala	203	46	2	6	—	21	13	96	706
Vehmainen	44	2	20	1	—	—	—	10	118
Messukylä	—	3	19	620	—	1	3	27	706
Oulun, Oulu	**7 779**	**12 219**	**15 271**	**1 656**	**4 429**	**5 988**	**7 792**	**5 348**	**138 172**
Kauliranta	1	123	210	17	11	48	270	50	849
Aavasaksa	—	5	275	5	1	2	1	12	302
Ylitornio	7	62	52	4	4	14	21	21	315
Karunki	—	44	64	4	1	15	68	12	258
Tornio	21	174	151	63	23	115	193	300	1 181
Laurila	9	34	65	1	—	3	57	31	210
Kemi	396	2 264	3 218	131	96	569	969	515	13 861
Simo	2	36	65	4	2	12	49	18	224
Kuivaniemi	—	33	66	4	1	13	49	13	211
Olhava	—	10	1	—	—	—	11	4	27
Ii	—	102	72	11	5	48	92	46	474
Haukipudas	—	214	107	6	3	45	79	38	546
Kello	—	32	10	1	—	13	4	6	76
Tuira	11	153	720	5	12	80	148	74	8 903
Toppila	17	291	126	106	7	2 172	931	273	31 733
Oulu	2 804	2 343	4 277	411	2 994	1 441	1 425	1 073	30 169
Kempele	6	2	—	—	1	1	20	6	38
Liminka	26	104	46	12	23	42	49	57	927
Ruukki	—	116	4	14	18	15	90	36	428
Raahe	98	624	457	27	13	106	204	103	4 515
Lappi	—	7	9	—	—	—	4	10	31
Vihanti	—	32	46	5	2	9	41	27	227
Kilpua	—	2	1	—	—	1	5	1	20
Oulainen	3	189	108	23	65	66	152	126	1 075
Kangas	—	—	—	—	—	—	3	3	66
Ylivieska	13	181	36	21	21	46	116	85	706
Sievi	—	123	4	15	7	44	82	94	655
Eskola	—	5	—	—	—	2	9	5	24
Kannus	24	172	92	24	13	64	111	122	1 767
Kälviä	5	48	118	1	11	28	22	54	507
Kokkola, Gamlakarleby	604	1 055	717	174	936	369	1 053	667	8 180
Ykspihlaja, Yxpila	46	74	17	1	—	5	226	69	2 375
Kruununkylä, Kronoby	1	70	122	4	10	40	23	31	655
Kolppi, Kållby	384	149	131	11	15	14	27	74	1 492
Pietarsaari, Jakobstad	2 939	2 111	935	108	19	203	384	299	9 381
Leppäluoto, Alholmen	—	23	—	—	—	—	40	15	78
Pännäinen, Bennäs	12	53	110	2	2	6	18	32	686
Kovjoki	59	94	55	9	2	22	31	78	615
Jepua, Jeppo	3	124	1 071	274	8	62	75	88	2 385
Voltti	13	109	10	18	15	24	82	78	725

Tabell 26. Anlänt gods. (Forts.)

IV. Ravinto- ja nautintoaineita, paitsi I ryhmään luettavia IV. Närings- och njutningsmedel, utom till grupp I hänförliga						V.	1—32	Poikkeusluokkiin luettavia tavaroita Undantagskategorier av gods				Kaikkiaan Inalles
27 Kaloja Fisk	28 Suolaa Salt	29 Siirtomaantavaroita Kolonialvaror	30 Juomia Drycker	31 Muita tähän kuuluvia Övriga hithörande	27—31 Yhteensä Summa	32 Muita tavaralajeja Övriga varuslag	Yhteensä Summa	Ilgods (utom mjölk)	Pikatavaraa (paitsi maitoa) Muttotavaraa Flytgods	Sotilastavaraa (tuotolla) Militärgods (på kredit)	Läpikulkutavaraa Transitogods	
Tonnia—Ton												
7	59	19	5	8	98	220	2 891	19	19	2	—	2 931
1	—	—	—	—	1	17	571	—	1	—	—	572
1	9	—	—	2	12	106	3 916	4	7	—	—	3 927
1 189	**8 199**	**11 007**	**1 105**	**2 023**	**23 523**	**4 531**	**547 553**	**3 199**	**764**	**1 257**	**1**	**552 774**
54	233	70	7	24	388	58	3 143	19	8	1	—	3 171
5	84	—	4	—	93	20	981	8	—	—	—	989
24	86	23	6	1	140	49	1 239	9	7	—	—	1 255
19	88	29	3	1	140	48	1 515	5	5	—	—	1 525
96	70	167	65	75	473	309	11 460	349	28	5	—	11 842
9	5	6	1	—	21	83	1 210	9	6	1	—	1 226
202	152	550	228	156	1 288	435	38 321	575	113	27	—	39 036
8	53	51	6	1	119	49	1 441	43	1	1	—	1 486
4	85	52	7	4	152	26	1 566	12	6	—	—	1 584
1	10	7	1	3	22	13	399	6	3	—	—	408
38	100	122	24	9	293	50	2 002	122	19	10	—	2 153
17	56	91	6	7	177	74	1 881	79	11	1	—	1 972
3	11	16	—	1	31	38	2 252	32	3	—	—	2 287
2	—	1	—	1	4	49	52 342	13	16	4	—	52 375
—	1	101	—	74	176	580	65 469	4	1	1	—	65 475
249	1 721	2 853	272	867	5 962	774	110 302	770	169	198	1	111 440
—	2	2	—	1	5	12	897	3	—	—	—	900
24	232	125	7	4	392	71	3 588	33	18	—	—	3 639
20	90	120	19	21	270	59	1 749	25	17	—	—	1 791
9	232	224	52	25	542	115	40 540	68	28	5	—	40 641
2	7	16	6	10	41	10	288	50	—	—	—	338
7	112	50	6	8	183	34	1 093	8	9	—	—	1 110
1	13	6	—	—	20	3	164	—	1	—	—	165
45	425	355	16	76	917	86	6 270	47	38	—	—	6 355
2	10	4	—	—	16	2	126	—	—	—	—	126
31	257	234	36	16	574	87	3 026	43	26	10	—	3 105
11	288	140	8	12	459	69	2 209	22	10	—	—	2 241
2	17	21	4	1	45	2	216	4	—	—	—	220
16	349	285	17	27	694	134	12 263	54	13	—	—	12 330
1	119	81	4	1	206	29	1 512	19	5	—	—	1 536
56	1 516	2 154	118	332	4 176	372	28 144	310	65	35	—	28 554
—	1	28	—	2	31	8	87 299	16	2	—	—	87 317
5	33	28	1	1	68	89	2 117	8	—	—	—	2 125
8	105	64	—	13	190	30	3 819	10	4	—	—	3 833
23	231	1 974	82	143	2 453	205	20 110	187	40	5	—	20 342
—	—	77	—	—	77	7	5 650	—	1	—	—	5 651
2	62	44	1	5	114	36	3 122	7	—	—	—	3 129
3	77	75	24	19	198	68	1 729	17	13	1	—	1 760
7	110	77	—	6	200	47	3 849	24	7	1	—	3 881
19	204	130	3	11	367	37	1 971	18	5	—	—	1 994

Taulu 26. Saapunut tavara. (Jatk.) —

Rata ja liikennepaikka Bana och trafikplats	I. Maanviljelykseen luettavia tavara- I. Till jordbruket hänförliga varu-								
	1 Ruhiita Råg	2 Muuta viljaa Övrig spannmål	3 Jauhoja ja ryynejä Mjöl och gryn	4 Perunoita ja muita juurikasveja Potatis och andra rotfrukter	5 Heinää, olkia ja väkirehua Hö, halm och kraftfoder	6 Maitoa (kaikilla kuljetustavoilla) Mjölk (alla befordringssätt)	7 Voita Smör	8 Lihaa Kött	9 Turvetta ja turvepehkua Torv och torvströ
	Tonnia—Ton								
Härmä	2	13	87	4	14	—	—	25	21
Kauhava	—	45	276	68	115	—	2	125	6
Lapua	13	90	299	11	136	2	3	10	37
Nurmo	9	34	74	—	23	—	—	19	—
Savon, Savolaks	**5 381**	**6 619**	**24 521**	**1 881**	**23 141**	**18 514**	**502**	**2 306**	**461**
Kajaani	31	562	3 014	353	2 109	741	113	171	—
Murtomäki	—	—	77	1	150	—	—	—	—
Sukeva	16	39	425	59	481	145	6	19	—
Kauppilanmäki	—	—	103	—	90	122	1	2	5
Soinlahti	—	6	221	5	30	20	—	1	—
Raudaskylä	—	1	24	3	11	—	—	3	—
Nivala	—	67	247	5	147	—	—	10	—
Haapajärvi	11	67	742	12	485	34	—	14	2
Pyhäsalmi	—	80	830	6	603	4	1	24	—
Kiuruvesi	2	100	938	34	508	23	—	14	5
Ryönänjoki	15	12	185	1	54	1	—	—	—
Runni	—	5	132	10	41	161	—	8	—
Iisalmi	182	216	2 100	105	1 329	990	5	425	16
Lapinlahti	2	39	717	4	240	68	—	3	15
Alapitkä	3	10	109	—	131	29	—	2	—
Siilinjärvi	3	38	163	9	208	173	—	10	—
Toivala	—	4	36	—	54	165	—	2	2
Kuopio	1 609	1 520	2 942	893	3 380	5 332	55	578	26
Pitkälahti	5	1	3	6	3	88	1	—	—
Kurkimäki	46	110	228	3	329	154	—	4	—
Salminen	—	7	55	—	88	2	—	2	—
Iisvesi	30	113	1 103	10	422	298	5	1	—
Suonenjoki	10	72	794	7	784	418	3	10	3
Haapakoski	—	46	107	8	150	5	—	—	5
Pieksämäki	2	126	358	25	427	288	9	18	10
Lamminmäki	—	14	26	1	88	15	—	—	—
Kantala	20	46	122	2	178	1	—	7	—
Haukivuori	—	51	140	3	272	43	1	2	—
Kalvitsa	—	24	89	2	146	15	—	7	—
Hiirola	—	24	24	5	90	26	—	7	—
Mikkeli	1 386	1 217	2 179	111	3 619	1 145	11	218	128
Otava	1	36	115	1	259	43	—	1	22
Hietanen	1	33	49	—	139	—	—	2	6
Mäntyharju	—	93	357	3	492	87	—	9	6
Voikoski	6	49	116	3	187	6	1	21	29
Kirjokivi	—	1	1	—	32	19	—	2	—
Selänpää	—	12	118	—	97	11	—	26	—

Tabell 26. Anlänt gods. (Forts.)

lajeja slag			II. Puutavaroita. II. Trävaror					III. Eri teollisuuksiin luettavia tavaralajeja III. Till olika industrier hänförliga varuslag		
10	11	1—11	12	13	14	15	12—15	16	17	18
Lannoitusaineita Gödslingsämnen	Muita tähän kuuluvia Övriga hithörande	Yhteensä Summa	Lankkuja ja lautoja Plankor och bräder	Parruja, pelkkoja ja hirsiä sekä propseja ja muuta pyöreää puutavaraa Sparrar, bjälkar och stockar samt props och annat rundvirke	Halkoja ja puujätteitä Ved och träavfall	Muita puutavaroita Övriga trävaror	Yhteensä Summa	Till pappersindustrin hänförliga Paperiteollisuuteen luettavia	Malmeja, kiviä, kalkkia ja sementtiä Malmer, stenar, kalk och cement	Soraa ja muita maalajeja Grus och övriga jordarter
Tonnia—Ton										
317	11	494	116	81	1 255	53	1 505	12	1 008	2
481	36	1 154	77	28	181	46	332	39	584	28
859	92	1 552	54	32	1 346	51	1 483	58	1 166	1
122	6	287	26	6	69	26	127	6	219	3 625
7 778	**3 077**	**94 181**	**112 985**	**424 875**	**149 486**	**40 156**	**727 502**	**482 954**	**48 642**	**13 910**
469	199	7 762	60	3 559	56 856	150	60 625	6 674	5 281	5 810
18	—	246	2	—	—	2	4	—	3	—
160	19	1 369	166	20	—	21	207	2	156	—
22	10	355	31	9	—	3	43	—	13	—
4	5	292	4	—	—	6	10	1	10	—
9	1	52	8	14	85	4	111	1	22	—
62	14	552	—	7 022	151	29	7 202	14	149	2
34	17	1 418	27	93	81	45	246	19	145	1
46	15	1 609	9	5 851	49	17	5 926	6	81	—
76	25	1 725	65	86	127	16	294	12	147	1
25	3	296	9	82	—	3	94	—	42	—
5	13	375	20	115	—	4	139	1	22	—
76	121	5 565	145	6 245	5 069	151	11 610	118	882	20
124	24	1 236	39	18	—	73	130	13	220	—
27	5	316	63	9	—	7	79	1	41	—
121	11	736	234	—	—	49	283	13	152	—
29	1	293	27	—	—	23	50	1	6	—
772	425	17 532	682	12 794	3 395	1 932	18 803	1 047	1 520	137
10	—	117	5	271	239	4	519	—	31	1 485
205	12	1 091	29	21	—	22	72	1	138	—
4	10	168	28	—	—	—	28	—	1	—
208	33	2 223	182	3 129	—	18	3 329	13	548	—
238	77	2 416	312	385	310	37	1 044	35	525	—
10	33	364	9	8	—	6	23	1	92	—
116	54	1 433	130	137	1 393	37	1 697	27	256	15
3	—	147	3	9	9	11	32	—	22	—
96	7	479	43	28	428	17	516	2	49	1
81	8	601	80	28 687	10	9	28 786	4	108	—
68	5	356	25	2	—	13	40	2	53	1
29	1	206	—	51	36	9	96	1	9	—
1 144	351	11 509	260	5 167	1 496	375	7 298	3 228	1 719	5
408	24	910	30	9 116	—	9	9 155	16	650	42
145	21	396	39	12	15	8	74	5	133	1
713	52	1 812	201	25	24	63	313	27	467	—
101	45	564	49	1 104	78	43	1 274	11	72	—
70	2	127	—	3	—	4	7	—	35	—
263	19	546	12	—	1	13	26	3	183	—

Taulu 26. Saapunut tavara. (Jatk.) —

Rata ja liikennepaikka Bana och trafikplats	III. Eri teollisuuksiin luettavia tavaralajeja III. Till olika industrier hänförliga varuslag								
	19 Hiiliä Kol	20 Metalliteollisuuteen luettavia Till metallindustrin hänförliga	21 Tiiliä Tegel	22 Kehruualneita, lankoja, köysiä, kankaita ja vaatetusesineitä Spånadsämnen, garn, tågvärke, vävnader och beklädnadsartiklar	23 Vuotia ja nahkoja Hudar och läder	24 Kemikaalioita Kemikalier	25 Öljyjä, tervoja, asfalttia ja valaistusaineita Oljor, tjäror, asfalt och lysämnen	26 Muita tähän kuuluvia Övriga hithörande	16—26 Yhteensä Summa
	Tonnia—Ton								
Härmä	11	161	121	12	4	28	123	160	1 642
Kauhava	150	210	104	54	37	77	275	209	1 767
Lapua	98	419	945	61	42	110	139	300	3 339
Nurmo	16	42	533	13	5	14	21	33	4 527
Savon, Savolaks	**105 927**	**19 235**	**23 574**	**2 422**	**678**	**32 114**	**10 344**	**9 138**	**748 938**
Kajaani	70	1 229	431	125	38	3 662	1 022	530	24 872
Murtomäki	1	4	2	—	—	1	6	7	24
Sukeva	—	37	11	5	3	8	42	26	290
Kauppilanmäki	1	8	13	3	—	4	14	9	65
Soinlahti	—	14	19	2	—	5	20	13	84
Raudaskylä	—	16	—	—	—	2	9	23	73
Nivala	6	98	69	14	18	29	72	46	517
Haapajärvi	—	96	90	14	37	48	177	102	729
Pyhäsalmi	—	96	79	13	11	29	126	48	489
Kiuruvesi	7	95	24	15	21	50	134	57	563
Ryönänjoki	—	6	—	1	1	2	11	10	73
Runni	—	25	8	5	4	6	28	14	113
Iisalmi	34	556	339	84	122	169	610	334	3 268
Lapinlahti	32	140	117	12	22	50	149	74	829
Alapitkä	1	22	1	3	2	7	18	16	112
Siilinjärvi	3	98	—	5	2	25	38	57	393
Toivala	—	7	—	1	—	5	12	15	47
Kuopio	217	2 149	361	576	191	1 000	944	1 701	9 843
Pitkälahti	1	13	2	9	—	4	5	6	1 556
Kurkimäki	—	31	21	2	—	12	27	20	252
Salminen	1	8	2	2	—	—	8	6	28
Iisvesi	2	170	428	17	11	53	351	96	1 689
Suonnejoki	78	345	152	27	15	112	201	148	1 638
Haapakoski	269	732	48	1	—	3	24	18	1 188
Pieksämäki	2	143	158	18	6	49	87	94	855
Lamminmäki	1	1	1	—	—	1	3	1	30
Kantala	3	69	35	9	—	13	52	19	252
Haukivuori	—	60	491	5	1	13	49	25	756
Kalvitsa	1	17	14	2	2	6	19	17	134
Hiirola	—	6	—	1	—	—	6	8	31
Mikkeli	146	1 132	917	522	71	393	1 234	539	9 906
Otava	11	333	285	10	3	52	46	64	1 512
Hietanen	1	68	47	4	1	15	26	67	368
Mäntyharju	40	205	210	42	14	84	203	137	1 429
Voikoski	—	1 075	148	11	4	41	58	111	1 531
Kirjokivi	—	7	—	3	—	1	3	—	49
Selänpää	1	87	40	18	1	36	109	32	510

Tabell 26. Anlänt gods. (Forts.)

IV. Ravinto- ja nautintoaineita, paitsi I ryhmään luettavia IV. Närings- och njutningsmedel, utom till grupp I hänförliga						V.	1—32	Poikkeusluokkiin luettavia tavaroita Undantagskategorier av gods				Kaikkiaan Inalles
27 Kaloja Fisk	28 Suolaa Salt	29 Siirtomaantavaroita Kolonialvaror	30 Juomia Drycker	31 Muita tähän kuuluvia Övriga hithörande	27—31 Yhteensä Summa	32 Muita tavaralajeja Övriga varuslag	Yhteensä Summa	Ilgods (utom mjölk)	Pikatavaraa (paitsi maitoa) Muttotavaraa Flyttgods	Sotilastavaraa (luotolla) Militärgods (på kredit)	Läpikulkutavaraa Transitogods	
Tonnia—Ton												
17	166	62	2	7	254	44	3 939	22	12	—	—	3 973
55	263	229	25	23	595	93	3 941	62	20	123	—	4 146
71	460	192	42	31	796	112	7 282	80	28	828	—	8 218
21	63	71	2	4	161	15	5 117	7	6	—	—	5 130
1 102	**11 516**	**10 509**	**2 271**	**1 348**	**26 746**	**68 543**	**1 665 910**	**3 950**	**1 018**	**2 569**	—	**1 673 447**
147	609	955	202	106	2 019	265	95 543	369	39	63	—	96 014
1	8	8	1	4	22	3	299	1	2	—	—	302
17	36	71	16	8	148	18	2 032	9	12	45	—	2 098
4	21	35	5	6	71	4	538	1	5	—	—	544
5	35	27	3	2	72	5	463	3	2	1	—	469
2	91	11	—	—	104	15	355	3	2	—	—	360
38	344	151	9	12	554	63	8 888	26	6	—	—	8 920
46	324	303	18	18	709	50	3 152	32	19	—	—	3 203
23	215	167	26	17	448	60	8 532	24	12	1	—	8 569
27	227	192	20	6	472	54	3 108	21	13	1	—	3 143
2	24	21	3	2	52	7	522	4	2	—	—	528
4	30	51	14	5	104	11	742	2	—	—	—	744
70	547	690	193	74	1 574	288	22 305	204	50	7	—	22 566
23	248	186	27	11	495	42	2 732	24	15	1	—	2 772
4	43	47	1	3	98	14	619	7	10	—	—	636
10	142	64	12	7	235	43	1 690	29	22	4	—	1 745
1	8	11	2	—	22	14	426	1	3	—	—	430
202	1 391	1 362	595	284	3 834	763	50 775	710	208	1 043	—	52 736
—	—	4	—	—	4	5	2 201	—	4	—	—	2 205
5	109	39	2	4	159	30	1 604	13	18	—	—	1 635
1	7	10	—	—	18	5	247	1	1	—	—	249
14	352	135	15	16	532	25	7 798	29	11	—	—	7 838
22	209	229	44	23	527	68	5 693	56	29	2	—	5 780
2	25	39	3	4	73	6	1 654	4	—	—	—	1 658
18	133	207	66	21	445	100	4 530	88	27	49	—	4 694
1	3	7	1	—	12	8	229	—	2	—	—	231
14	49	49	12	2	126	21	1 394	14	6	—	—	1 414
12	60	66	23	6	167	26	30 336	10	7	—	—	30 353
12	69	39	9	3	132	13	675	5	7	—	—	687
1	5	8	2	1	17	9	359	2	2	—	—	363
152	888	1 616	132	183	2 971	378	32 062	394	120	620	—	33 196
19	295	73	5	17	409	33	12 019	28	20	—	—	12 067
10	95	61	4	4	174	18	1 030	14	16	—	—	1 060
39	332	351	53	25	800	90	4 444	42	36	2	—	4 524
4	59	105	16	17	201	61	3 631	57	13	—	—	3 701
—	—	—	1	—	1	3	187	1	2	—	—	190
10	105	115	19	9	258	43	1 383	22	6	3	—	1 414

Taulu 26. Saapunut tavara. (Jatk.) —

I. Maanviljelykseen luettavia tavara-
I. Till jordbruket hänförliga varu-

Rata ja liikennepaikka Bana och trafikplats	1 Rukiita Råg	2 Muuta viljaa Övrig spannmål	3 Jauhoja ja ryynejä Mjöl och gryn	4 Perunoita ja muita juurikasveja Potatis och andra rotfrukter	5 Heiniä, olkia ja väkirehua Hö, halm och kraftfoder	6 Maitoa (kaikilla kuljetustavoilla) Mjölk (alla beförderingssätt)	7 Voita Smör	8 Lihaa Kött	9 Turvetta ja turvepelkua Torv och torvströ
	Tonnia—Ton								
Voikka	—	16	208	4	53	—	55	68	18
Harju	—	—	9	1	9	483	1	24	11
Kymintehdas	—	88	448	24	247	447	14	5	67
Myllykoski	—	15	131	—	385	203	12	10	—
Hamina	4	256	462	24	1 400	180	16	73	34
Metsäkylä	—	8	21	—	38	178	1	—	—
Liikkala	—	46	57	—	161	91	—	2	6
Inkeroinen	3	108	270	2	924	3 204	13	51	22
Juurikorpi	—	1	11	1	6	—	—	1	5
Tavastila	—	3	11	—	281	—	—	8	7
Kymi	9	15	56	12	360	71	9	110	—
Kotka	1 984	1 222	3 848	123	1 424	2 985	169	331	11
Karjalan, Karelska	**14 667**	**5 387**	**23 374**	**5 024**	**23 774**	**5 169**	**267**	**1 820**	**813**
Nurmes	943	133	543	72	328	39	1	24	26
Kylänlahti	4	7	190	14	46	77	1	8	1
Lieksa	18	304	2 408	267	685	623	36	118	11
Vuonislahti	1	5	170	21	41	51	—	5	1
Ukkola	1	10	171	19	21	2	3	5	1
Uimaharju	—	8	334	22	144	54	3	7	2
Kaltimo	68	52	488	12	159	—	3	12	3
Kontiolahti	—	10	120	28	49	1	3	4	1
Outokumpu	—	19	195	3	235	—	4	4	5
Sysmäjärvi	—	—	5	—	2	—	—	2	4
Viinijärvi	10	19	111	3	81	—	1	9	15
Onttola	—	10	80	26	27	48	—	1	47
Joensuu	87	402	2 488	152	962	740	13	117	157
Hammaslahti	—	14	223	1	69	—	3	6	93
Tikkala	—	5	37	4	24	—	1	3	2
Tohmajärvi	92	20	123	3	48	1	2	4	1
Värtsilä	—	121	1 335	20	404	—	2	39	20
Naistenjärvi	—	50	202	25	133	122	2	9	6
Suojoki	—	7	203	2	72	5	3	3	—
Kaipaa	—	19	115	25	134	236	7	4	—
Suojärvi	11	318	1 693	165	955	1 405	57	211	29
Papero	—	32	105	4	127	8	1	22	—
Näätäoja	—	41	85	16	135	70	2	48	1
Loimola	2	112	332	38	474	191	11	33	—
Roikonkoski	—	12	108	11	129	13	3	6	—
Leppäsyrjä	3	9	170	5	74	9	3	3	5
Suistamo	1	41	135	3	87	3	—	11	—
Alattu	11	58	460	2	213	2	1	6	10
Pitkäranta	10	3	158	6	59	37	7	6	4
Leppäsilta	—	—	53	—	25	—	—	—	—
Läskelä	6	53	772	18	937	—	4	40	9
Harlu	—	3	175	30	124	—	3	6	4

Tabell 26. Anlänt gods. (Forts.)

lajeja slag			II. Puutavaroita. II. Trävaror					III. Eri teollisuuksiin luettavia tavaralajeja III. Till olika industrier hänförliga varuslag		
10	11	1—11	12	13	14	15	12—15	16	17	18
Lannoitusaineita Gödslingsämnen	Muita tähän kuuluvia Övriga hithörande	Yhteensä Summa	Lankkuja ja lautoja Plankor och bräder	Parruja, pelkkoja ja hirsiä sekä propseja ja muuta pyöreää puutavaraa Sparrar, bjälkar och stockar samt props och annat rundvirke	Halkoja ja puujätteitä Ved och trävafall	Muita puutavaroita Övriga trävaror	Yhteensä Summa	Paperiteollisuuteen luettavia Till pappersindustrin hänförliga	Malmeja, kiviä, kalkkia ja sementtiä Malmer, stenar, kalk och cement	Soraa ja muita maalajeja Grus och övriga jordarter
Tonnia—Ton										
44	49	515	185	117 166	6 888	47	124 286	731	5 156	86
1	7	546	7	—	1 613	1	1 621	14	11	—
71	69	1 480	426	79 023	27 226	622	107 297	2 529	11 618	3 649
150	135	1 041	1 211	31 933	981	181	34 306	4 652	1 959	401
751	148	3 348	22 755	17 947	715	236	41 653	292	1 241	—
29	115	390	10	—	9	3	22	—	106	—
77	55	495	—	—	75	3	78	3	96	—
253	75	4 925	185	23 895	6 216	435	30 731	151	806	61
15	9	49	227	—	204	2	433	1	3	1
44	7	361	28	7	7	21	63	—	104	—
148	38	828	185	142	1 491	185	2 003	114	450	—
204	708	13 009	84 738	70 690	34 209	35 187	224 824	463 168	13 109	2 191
11 941	**5 103**	**97 339**	**15 527**	**500 537**	**272 225**	**31 843**	**820 132**	**22 194**	**103 840**	**2 662**
47	56	2 212	266	12 749	616	17	13 648	30	228	—
48	12	408	65	3	20	4	92	5	44	—
163	143	4 776	200	24	1 439	944	2 607	2 254	297	126
84	5	384	47	2 970	26 209	3	29 229	3	11	—
17	7	257	20	893	718	5	1 636	3	6	—
44	20	638	134	33	—	128	295	7	51	—
219	12	1 028	152	—	25	7	184	183	145	—
49	7	272	21	19	15	3	58	2	143	—
121	28	614	145	13	20 236	7 634	28 028	5	178	1
7	1	21	11	1	—	2	14	—	9	—
155	19	423	102	3	9	29	143	8	196	—
16	3	258	89	13	8	—	110	1	207	—
655	299	6 072	545	276	2 199	207	3 227	321	1 911	50
183	9	601	69	—	41	7	117	1	168	—
49	2	127	6	—	—	6	12	—	11	—
103	25	422	61	11 877	—	10	11 948	1	142	—
482	55	2 478	335	153	16 558	104	17 150	25	1 778	99
13	17	579	90	226	5	83	404	3	19	—
20	40	355	21	58	—	2	81	1	3	—
1	41	582	265	23 790	20	—	24 075	1	9	—
75	175	5 094	860	52 697	8 005	453	62 015	32	286	165
7	5	311	27	—	9	18	54	—	4	—
2	5	405	78	9	21	7	115	—	2	1
8	66	1 267	347	225	53	8	633	2	44	1
5	7	294	—	2	18	—	20	—	7	—
119	21	421	30	9	27	1	67	1	18	1
37	6	324	52	91	45	6	194	1	23	1
199	88	1 050	110	10	14	9	143	7	121	—
24	17	331	26	20 350	—	8	20 384	7	7 316	3
63	12	153	8	—	—	1	9	—	12	—
237	58	2 134	32	5 502	8 537	296	14 367	11 156	8 204	42
40	65	450	457	24 063	1 470	67	26 057	2	3 136	—

Taulu 26. Saapunut tavara. (Jatk.) —

Rata ja liikennepaikka Bana och trafikplats	III. Eri teollisuuksiin luettavia tavaralajeja III. Till olika industrier hänförliga varuslag								
	19 Hiiliä Kol	20 Metalliteollisuuteen luettavia Till metallindustrin hänförliga	21 Tiiliä Tegel	22 Kehruuaineita, lankoja, köysiä, kankaita ja vaatetusesineitä Spånadsämnen, garn, tågvirke, väfnader och beklädnadsartiklar	23 Vuotia ja nahkoja Hudar och läder	24 Kemikaalioita Kemikalier	25 Öljyjä, tervoja, asfalttia ja valaistusaineita Oljor, tjäror, asfalt och lysämnen	26 Muita tähän kuuluvia Övriga hithörande	16—26 Yhteensä Summa
	Tonnia—Ton								
Voikka	31 743	849	1 535	42	4	4 016	233	271	44 666
Harju	—	46	65	48	2	16	3	18	223
Kymintehdas	53 916	2 413	6 263	64	4	5 412	492	436	86 796
Myllykoski	6 862	1 786	5 900	19	1	225	213	198	22 216
Hamina	97	298	534	163	10	134	309	356	3 434
Metsäkylä	4	47	229	2	—	5	11	2	406
Liikkala	2	67	3	10	2	24	11	38	256
Inkeroinen	95	883	1 015	32	2	420	380	163	4 008
Juurikorpi	690	13	—	—	—	—	5	2	715
Tavastila	3	10	66	2	—	13	1	7	206
Kymi	101	365	371	3	4	67	235	109	1 819
Kotka	11 485	3 260	3 030	456	48	15 792	2 508	3 048	518 095
Karjalan, Karelska	**95 391**	**45 141**	**21 832**	**1 494**	**550**	**42 638**	**7 706**	**6 563**	**350 011**
Nurmes	10	147	24	32	10	64	209	100	854
Kylänlahti	2	49	11	3	2	5	41	21	183
Lieksa	46	502	355	46	15	501	574	248	4 964
Vuonislahti	2	25	4	3	2	4	32	6	92
Ukkola	—	20	22	4	2	4	31	12	104
Uimaharju	5	102	13	17	4	8	50	11	268
Kaltimo	17	95	95	8	16	37	72	37	705
Kontiolahti	2	39	76	3	2	12	44	10	333
Outokumpu	23	478	62	62	3	115	58	29	1 014
Sysmäjärvi	—	9	—	—	—	1	1	2	22
Viinijärvi	3	56	357	24	2	20	31	22	719
Onttola	—	28	806	2	1	4	4	32	1 085
Joensuu	214	1 283	635	193	136	387	744	517	6 391
Hammaslahti	11	78	33	5	3	12	71	20	402
Tikkala	—	12	10	2	—	2	7	14	58
Tohmajärvi	1	111	8	5	—	21	51	42	382
Värtsilä	2 688	23 991	1 042	26	14	771	275	298	31 007
Naistenjärvi	1	67	44	6	—	11	12	12	175
Suojoki	—	26	20	—	1	22	16	9	98
Kaipaa	3	24	61	71	—	28	20	16	233
Suojärvi	22	369	356	32	9	110	245	104	1 730
Papero	—	10	29	1	—	7	17	6	74
Näätäoja	—	15	19	—	—	2	3	13	55
Loimola	—	110	66	4	1	12	37	25	302
Roikonkoski	—	46	8	—	—	9	7	4	81
Leppäsyrjä	2	23	3	1	—	7	20	6	82
Suistamo	3	44	56	1	1	14	15	14	173
Alattu	—	43	73	8	5	24	71	28	380
Pitkäranta	45	184	21	11	3	169	21	67	7 847
Leppäsilta	—	7	9	2	1	3	5	2	41
Läskelä	1 989	584	275	35	3	608	107	339	23 342
Harlu	4 970	304	33	3	—	2 244	75	29	10 796

Tabell 26. Anländt gods. (Forts.)

IV. Ravinto- ja nautintoaineita, paitsi I ryhmään luettavia IV. Närings- och njutningsmedel, utom till grupp I hänförliga						V.	1—32	Poikkeusluokkiin luettavia tavaroita Undantagskategorier av gods				Kaikkiaan Inalles
27 Kaloja Fisk	28 Suolaa Salt	29 Siirtomaantavaroita Kolonialvaror	30 Juomia Dryycker	31 Muita tällain kuuluvia Övriga hithörande	27—31 Yhteensä Summa	32 Muita tavaralajeja Övriga varuslag	Yhteensä Summa	Pikatavaraa (paitsi maitoa) Ilgods (utom mjölk)	Muuttotavaraa Flyttgods	Sotilastavaraa (luotolla) Militärgods (på kredit)	Läpikulkutavaraa Transitogods	
Tonni a—Ton												
5	68	114	53	17	257	68	169 792	102	2	—	—	169 896
2	3	11	—	3	19	22	2 431	40	5	—	—	2 476
24	2 489	338	66	28	2 945	1 188	199 706	190	29	2	—	199 927
8	42	212	18	18	298	159	58 020	77	36	2	—	58 135
38	253	193	38	87	609	242	49 286	299	58	609	—	50 252
1	17	29	2	—	49	8	875	—	—	—	—	875
6	51	67	3	1	128	40	997	10	—	—	—	1 007
23	167	219	39	24	472	169	40 305	85	22	1	—	40 413
1	—	7	—	1	9	4	1 210	11	—	—	—	1 221
—	20	15	4	—	39	19	688	7	2	1	—	698
2	27	25	4	3	61	82	4 793	43	29	—	—	4 865
30	1 241	1 774	490	266	3 801	63 881	823 610	836	86	112	—	824 644
425	**8 979**	**10 481**	**1 171**	**1 172**	**22 228**	**5 014**	**1 294 724**	**3 631**	**1 199**	**3 294**	—	**1 302 848**
18	244	284	57	61	664	63	17 441	47	21	13	—	17 522
1	35	40	4	10	90	22	795	1	4	—	—	800
24	331	422	52	36	865	95	13 307	191	26	4	—	13 528
—	33	24	4	3	64	24	29 793	—	4	—	—	29 797
3	14	28	5	7	57	28	2 082	3	3	—	—	2 088
2	55	49	10	10	126	37	1 364	16	2	—	—	1 382
7	204	97	14	13	335	50	2 302	28	8	—	—	2 338
2	80	48	6	8	144	30	837	18	3	—	—	858
2	85	110	13	16	226	98	29 980	27	4	—	—	30 011
—	1	4	—	1	6	2	65	—	—	—	—	65
3	135	53	8	8	207	41	1 533	7	11	—	—	1 551
—	—	8	1	1	10	3	1 466	3	3	41	—	1 513
74	964	892	181	139	2 250	244	18 184	443	111	34	—	18 772
4	134	38	5	10	191	28	1 339	12	5	—	—	1 356
—	36	11	1	1	49	6	252	2	1	—	—	255
3	76	33	4	7	123	39	12 914	12	8	—	—	12 934
19	270	386	38	39	752	400	51 787	86	13	14	—	51 900
1	12	42	4	21	80	19	1 257	23	7	2	—	1 289
5	10	43	1	10	69	6	609	15	5	22	—	651
1	2	38	—	7	48	12	24 950	26	9	—	—	24 985
22	132	349	54	62	619	252	69 710	276	53	10	—	70 049
—	2	13	1	14	30	17	486	4	5	—	—	495
1	2	15	—	6	24	31	630	3	2	—	—	635
2	24	64	5	13	108	74	2 384	35	19	9	—	2 447
—	5	20	6	9	40	8	443	5	3	—	—	451
2	30	51	1	10	94	11	675	6	2	—	—	683
—	29	22	2	5	58	24	773	11	5	1	—	790
6	101	84	10	14	215	33	1 821	18	5	2	—	1 846
5	562	60	2	9	638	23	29 223	32	12	20	—	29 287
—	26	10	—	1	37	3	243	3	4	—	—	250
4	202	184	16	6	412	63	40 318	75	21	21	—	40 435
1	14	133	8	13	169	20	37 492	30	14	1	—	37 537

Taulu 26. Saapunut tavara. (Jatk.) —

Rata ja liikennepaikka Bana och trafikplats	I. Maanviljelykseen luettavia tavara- I. Till jordbruket hänförliga varu-								
	1 Rukiita Råg	2 Muuta viljaa Övrig spannmål	3 Jauhoja ja ryynejä Mjöl och gryn	4 Perunoita ja muita juurikasveja Potatis och andra rotfrukter	5 Heinä, olkia ja väkirehua Hö, halm och kraftfoder	6 Maitoa (kaikilla kuljetustavoilla) Mjölk (alla befordringssätt)	7 Voita Smör	8 Lihaa Kött	9 Turvetta ja turvepehkua Torv och torvströ
	Tonnia—Ton								
Jänisjärvi	1	89	634	10	307	—	3	14	20
Matkaselkä	7	25	282	6	277	2	—	10	8
Kaalamo	11	32	197	—	259	—	—	9	—
Rytty	1	12	81	5	132	—	—	3	—
Helylä	35	23	48	6	95	—	—	200	11
Sortavala	30	336	1 729	203	1 051	667	39	212	41
Sortavalan satama	88	325	319	12	297	—	2	2	48
Tuokslahti	1	3	28	2	106	—	—	1	—
Kuokkaniemi	5	5	66	3	92	—	—	4	9
Niva	—	35	175	1	213	—	—	2	—
Lahdenpohja	30	67	252	14	441	18	1	22	18
Jaakkima	1	1	95	—	136	—	—	13	—
Ihala	—	2	46	2	189	—	—	10	—
Akkaharju	—	—	27	—	63	—	—	7	—
Elisenvaara	2	9	213	17	331	46	—	58	—
Alho	1	4	83	3	85	—	—	10	2
Rautu	—	8	307	3	428	3	—	7	12
Petäjärvi	—	—	16	—	29	—	—	—	—
Kiviniemi	—	15	111	51	416	1	7	15	—
Sakkola	—	1	40	41	130	—	—	7	—
Pyhäjärvi	—	34	165	1	258	—	—	4	24
Myllypelto	3	24	52	2	167	—	—	1	2
Käkisalmi	13	60	688	211	851	378	10	99	24
Kaarlahti	—	1	76	—	203	—	—	4	5
Hiitola	73	132	456	8	534	21	4	86	12
Ojajärvi	1	3	40	2	161	—	—	11	—
Inkilä	3	28	92	4	196	2	—	13	—
Sairala	2	25	212	5	647	22	2	17	—
Koljola	—	3	68	—	289	—	—	5	—
Vuoksenniska	1	225	1 060	3	933	83	2	9	7
Imatra	14	116	871	20	1 310	43	2	14	32
Enso	—	39	372	28	533	73	8	8	1
Jääski	11 521	461	230	6	1 064	—	—	21	19
Antrea	—	62	233	3	687	7	2	17	6
Hannila	—	6	75	1	268	—	—	6	—
Kavantsaari	—	1	63	1	222	—	—	5	4
Karisalmi	—	2	35	1	201	1	—	2	1
Tali	—	1	26	3 326	123	—	—	6	8
Tammisuo	1 555	1 275	24	6	3 047	65	5	110	41
Porin, Pori	**126**	**1 089**	**3 885**	**212**	**5 534**	**5 848**	**17**	**483**	**71**
Mäntyluoto	—	54	100	4	75	135	2	2	—
Pihlava	—	—	11	3	64	34	—	5	—
Pori	58	296	3 020	43	2 167	3 122	—	426	15
Ulvila	—	10	6	—	57	961	—	2	—
Haistila	—	—	3	9	51	668	—	4	—

Tabell 26. Anlänt gods. (Forts.)

lajeja slag			II. Puutavaroita. II. Trävaror					III. Eri teollisuuksiin luettavia tavaralajeja III. Till olika industrier hänförliga varuslag		
10 Lannoitusainetta Gödslingsämnen	11 Muita tähän kuuluvia Övriga hithörande	1—11 Yhteensä Summa	12 Lankkuja ja lautoja Plankor och bräder	13 Parruja, pelkkoja ja hirsiä sekä propseja ja muuta pyöreää puutavaraa Sparrar, bjälkar och stockar samt props och annat rundvirke	14 Halkoja ja puujätteitä Ved och trävaltall	15 Muita puutavaroita Övriga trävaror	12—15 Yhteensä Summa	16 Paperiteollisuuteen luettavia Till pappersindustrin hänförliga	17 Malmeja, kiviä, kalkkia ja sementtiä Malmer, stenar, kalk och cement	18 Soraa ja muita maalajeja Grus och övriga jordarter
Tonnia—Ton										
64	35	1 177	151	3 509	102	3	3 765	4	1 002	1
381	106	1 104	195	84	511	58	848	19	249	33
228	40	776	52	27	6	32	117	21	58	1
66	14	314	10	1	8	—	19	2	33	—
23	32	473	517	3 775	874	155	5 321	39	8	—
354	437	5 099	245	125	6 776	182	7 328	334	707	528
577	22	1 692	1 168	163	6 721	33	8 085	10	1 003	633
118	20	279	5	9	98	14	126	2 496	72	—
55	17	256	8	—	125	4	137	1	4	—
169	47	642	41	93	51	7	192	1	107	—
244	146	1 253	223	4 635	437	89	5 384	23	795	6
115	48	409	1 916	1 217	619	437	4 189	23	2 836	6
110	30	389	—	180	—	4	184	1	—	—
10	11	118	—	—	—	—	—	—	1	—
193	134	1 003	214	57	1 633	159	2 063	7	220	1
112	37	337	22	27	43	27	119	—	55	1
318	110	1 196	—	—	—	15	15	10	213	—
31	6	82	27	—	—	17	44	—	88	—
291	77	984	1	7 458	139	75	7 673	6	199	1
58	70	347	56	18	—	31	105	1	141	—
268	112	866	25	9	—	32	66	4	294	—
124	17	392	—	22	1	4	27	2	97	—
227	370	2 931	1 401	150 612	1 776	87	153 876	130	17 316	3
60	48	397	185	68	4	12	269	2	235	27
383	246	1 955	84	105	177	87	453	29	314	1
53	55	326	13	10	5	6	34	—	53	—
23	17	378	29	4 227	—	102	4 358	1	49	—
177	105	1 214	48	4 204	—	111	4 363	7	251	—
66	57	488	—	22	—	10	32	—	49	—
539	233	3 095	406	16 340	55	116	16 917	113	24 014	429
201	329	2 952	259	17	170	171	617	63	923	14
89	265	1 416	351	139 009	164 374	19 190	322 924	4 732	26 339	480
350	108	13 780	39	—	2	95	136	8	269	—
199	157	1 373	89	411	436	172	1 108	6	105	—
76	83	515	513	1 595	2	28	2 138	1	78	—
116	33	445	2	7	23	15	47	—	51	—
13	42	298	3	21	41	37	102	—	37	6
80	13	3 583	32	114	487	54	687	13	96	—
2 088	48	8 264	2 526	6 307	212	103	9 148	23	750	1
5 834	**488**	**23 587**	**16 415**	**71 675**	**54 940**	**1 849**	**144 879**	**68 621**	**20 633**	**7 030**
162	22	556	9 898	9 287	216	1 024	20 425	58 074	143	—
56	16	189	114	387	—	6	507	6	50	296
2 648	281	12 076	4 100	10 107	17 489	281	31 977	707	9 237	4 689
128	4	1 168	35	26	1 439	105	1 605	8	151	848
54	3	792	2	—	50	2	54	1	77	334

Taulu 26. Saapunut tavara. (Jatk.) —

Rata ja liikennepaikka Bana och trafikplats	III. Eri teollisuuksiin luettavia tavaralajeja III. Till olika industrier hänförliga varuslag								
	19 Hiiliä Kol	20 Metalliteollisuuteen luettavia Till metallindustrin hänförliga	21 Tiiliä Tegel	22 Kehruualneita, lankoja, köysiä, kankaita ja vaatetusesineitä Spånadsämnen, garn, tågvirke, väfnader och beklädnadsartiklar	23 Vuotia ja nahkoja Hudar och läder	24 Kemikaalioita Kemikalier	25 Öljyjä, tervoja, asfalttia ja valaistusaineita Oljor, tjäror, asfalt och lysämnen	26 Muita tällaisia kuuluvia Övriga hithörande	16–26 Yhteensä Summa
	Tonnia—Ton								
Jänisjärvi	1 672	2 415	43	7	3	96	42	115	5 400
Matkaselkä	8 649	219	163	20	18	87	124	86	9 667
Kaalamo	2	34	107	92	4	26	87	31	463
Rytty	—	16	40	1	—	10	26	11	139
Helylä	—	24	16	6	—	20	16	33	162
Sortavala	791	860	133	159	94	896	1 675	613	6 790
Sortavalan satama	151	224	805	20	1	77	71	22	3 017
Tuokslahti	2	37	68	2	—	33	20	20	2 750
Kuokkaniemi	41	6	—	1	—	9	20	9	91
Niva	9	33	97	1	4	11	64	27	354
Lahdenpohja	885	343	629	22	9	329	248	101	3 390
Jaakkima	128	781	8 270	16	1	37	64	479	12 641
Ihala	—	12	4	—	—	31	12	9	69
Akkaharju	—	11	—	—	—	6	3	2	23
Elisenvaara	8	99	14	11	5	94	80	115	654
Alho	10	22	40	3	—	11	4	9	155
Rautu	14	72	72	16	2	58	39	52	548
Petäjärvi	—	16	1	—	—	8	5	3	121
Kiviniemi	1	33	60	9	6	28	35	36	414
Sakkola	20	32	390	3	—	14	15	17	633
Pyhäjärvi	25	39	62	11	3	79	19	32	568
Myllypelto	10	18	49	1	—	12	21	13	223
Käkisalmi	61 999	1 545	2 702	84	19	13 922	349	320	98 389
Kaarlahti	7	56	812	—	3	19	4	15	1 180
Hiitola	40	154	82	21	30	170	120	197	1 158
Ojajärvi	—	13	—	—	—	30	1	10	107
Inkilä	—	28	6	17	—	21	8	33	163
Sairala	—	97	123	27	8	126	26	40	705
Koljola	—	9	48	—	—	11	1	14	132
Vuoksenniska	8 945	5 985	497	103	16	424	1 028	249	41 803
Imatra	461	396	730	46	8	2 358	111	203	5 313
Enso	1 382	1 987	571	95	3	17 886	280	1 369	55 124
Jääski	25	85	40	73	7	105	34	39	685
Antrea	18	100	153	8	2	88	52	37	569
Hannila	2	34	47	—	—	32	1	11	206
Kavantsaari	—	7	39	—	—	43	6	6	152
Karisalmi	—	58	101	—	—	24	2	14	242
Tali	29	5	192	1	—	18	4	33	391
Tammisuo	6	355	—	8	68	151	23	43	1 428
Porin, Pori	**14 364**	**8 019**	**5 638**	**1 885**	**2 040**	**14 737**	**4 885**	**2 641**	**150 493**
Mäntyluoto	—	224	68	13	11	231	234	114	59 112
Pihlava	—	19	2	6	—	9	24	11	423
Pori	8 995	3 969	2 796	1 471	136	8 294	2 488	1 107	43 889
Ulvila	581	91	431	5	473	221	24	16	2 849
Haistila	—	13	76	3	1	11	3	4	523

Tabell 26. Anlänt gods. (Forts.)

IV. Ravinto- ja nautintoaineita, paitsi I ryhmään luettavia IV. Närings- och njutningsmedel, utom till grupp I häänförliga						V.	1—32	Poikkeusluokkiin luettavia tavaroita Undantagskategorier av gods				Kaikkiaan Inalles
27 Kaloja Fisk	28 Suolaa Salt	29 Siirtomaantavaroita Kolonialvaror	30 Juomia Dryycker	31 Muita tähän kuuluvia Övriga hithörande	27—31 Yhteensä Summa	32 Muita tavaralajeja Övriga varuslag	Yhteensä Summa	Pikatavaraa (paitsi maitoa) Ilgods (utom mjölk)	Muuttotavaraa Flyttgods	Sotilastavaraa (luotolla) Militärgods (på kredit)	Läpikulkutavaraa Transitogods	
Tonnia—Ton												
6	54	158	3	19	240	108	10 690	26	12	—	—	10 728
11	184	212	9	33	449	71	12 139	40	17	377	—	12 573
5	166	65	7	10	253	32	1 641	14	6	1	—	1 662
2	25	26	4	9	66	18	556	10	10	—	—	576
—	26	23	—	2	51	41	6 048	10	4	—	—	6 062
40	342	985	239	170	1 776	244	21 237	545	105	479	—	22 366
4	109	349	6	1	469	31	13 294	9	31	1 289	—	14 623
—	36	48	—	2	86	7	3 248	1	1	—	—	3 250
1	32	15	2	6	56	6	546	3	1	—	—	550
2	108	63	1	4	178	12	1 378	8	7	9	—	1 402
6	520	272	38	28	864	53	10 944	95	71	141	—	11 251
3	42	94	5	3	147	34	17 420	13	18	10	—	17 461
1	66	42	1	11	121	19	782	4	5	—	—	791
—	11	12	1	—	24	3	168	1	2	—	—	171
5	157	197	32	12	403	67	4 190	81	42	7	—	4 320
3	152	50	5	7	217	15	843	9	6	—	—	858
7	193	169	7	7	383	59	2 201	29	58	74	—	2 362
1	—	4	—	—	5	9	261	2	2	—	—	265
3	82	112	2	3	202	28	9 301	46	23	79	—	9 449
1	41	66	2	1	111	28	1 224	7	1	150	—	1 382
2	116	121	4	3	246	39	1 785	17	22	2	—	1 826
2	74	43	7	6	132	23	797	8	1	—	—	806
13	123	557	126	45	864	153	256 213	269	105	297	—	256 884
1	79	65	2	3	150	25	2 021	10	7	1	—	2 039
17	336	352	6	37	748	113	4 427	67	14	51	—	4 559
—	94	68	1	6	169	22	658	9	4	—	—	671
1	60	67	1	5	134	27	5 060	17	21	—	—	5 098
7	150	243	15	5	420	52	6 754	56	22	1	—	6 833
—	27	49	6	2	84	7	743	9	5	—	—	757
10	220	415	15	17	677	417	62 909	93	35	—	—	63 037
36	129	651	38	79	933	133	9 948	188	32	—	—	10 168
11	44	548	32	51	686	454	380 604	254	53	—	—	380 911
9	97	206	12	2	326	387	15 314	41	10	—	—	15 365
2	96	271	16	6	391	168	3 609	86	16	128	—	3 839
—	59	48	—	2	109	17	2 985	14	13	—	—	3 012
1	52	72	4	1	130	44	818	6	3	—	—	827
—	4	62	—	1	67	4	713	20	4	—	—	737
—	17	25	6	—	48	19	4 728	14	8	—	—	4 750
—	1 006	1	3	3	1 013	219	20 072	42	9	4	—	20 127
361	**3 044**	**2 867**	**277**	**607**	**7 156**	**19 713**	**345 828**	**928**	**325**	**55**	—	**347 136**
—	22	29	3	35	89	3 374	83 556	24	8	9	—	83 597
—	3	6	—	—	9	54	1 182	4	1	—	—	1 187
236	2 198	2 119	189	451	5 193	2 845	95 980	416	138	38	—	96 572
—	71	2	—	2	75	112	5 809	14	9	3	—	5 835
—	11	3	1	4	19	131	1 519	1	—	—	—	1 520

Taulu 26. Saapunut tavara. (Jatk.) —

Rata ja liikennepaikka Bana och trafikplats	I. Maanviljelykseen luettavia tavara- I. Till jordbruket hänförliga varu-								
	1 Rukiita Råg	2 Muuta viljaa Övrig spannmål	3 Jauhoja ja ryynejä Mjöl och gryn	4 Perunoita ja muita juurikasveja Potatis och andra rotfrukter	5 Heiniä, olkia ja väkirehua Hö, halm och kraftfoder	6 Maitoa (kaikilla kuljetustavoilla) Mjölk (alla befordringssätt)	7 Voita Smör	8 Lihaa Kött	9 Turvetta ja turvepehkua Torv och torvströ
	Tonnia—Ton								
Nakkila	—	230	15	4	404	—	—	—	—
Harjavalta	—	40	34	3	79	—	—	—	—
Peipohja	—	12	36	1	161	—	—	4	—
Kokemäki	—	74	29	—	231	19	—	1	—
Kyttälä	—	—	—	—	2	16	—	—	—
Kauvatsa	1	26	36	3	78	—	—	1	—
Äetsä	—	106	35	5	411	—	—	1	—
Kiikka	1	7	29	5	111	—	1	—	—
Tyrvää	6	64	184	4	590	—	—	16	—
Karkku	11	37	88	14	322	251	7	3	8
Siuro	1	83	94	10	220	147	1	—	4
Nokia	—	20	98	86	297	390	4	6	32
Lielahti	48	30	67	18	214	105	2	12	12
Haapamäen — Elisenvaaran, Haapamäki — Elisenvaara	**713**	**1 998**	**11 001**	**694**	**8 611**	**8 662**	**91**	**451**	**268**
Sorjo	—	1	21	2	24	—	—	1	—
Syväoro	1	7	112	2	246	—	—	19	—
Parikkala	4	21	128	3	125	—	—	14	1
Särkisalmi	—	14	42	2	84	—	—	7	6
Putikko	192	117	72	1	197	48	—	7	4
Punkasalmi	—	16	122	2	131	—	—	4	9
Punkaharju	—	3	30	—	14	23	2	1	2
Kulennoinen	—	33	90	—	135	371	1	4	—
Savonlinna	290	302	1 038	55	1 334	2 446	3	32	18
Kallislahti	—	41	124	6	222	503	—	2	—
Rantasalmi	34	66	239	2	398	173	—	21	—
Joroinen	—	44	207	4	475	296	—	5	—
Varkaus	12	187	933	92	667	616	7	42	26
Huutokoski	—	41	232	2	275	15	—	2	—
Venetmäki	—	22	175	6	256	11	—	6	—
Hankasalmi	1	44	439	2	219	—	1	5	3
Lievestuore	—	42	313	9	103	2	1	3	3
Vaajakoski	—	46	288	67	194	128	16	35	—
Suolahti	10	154	1 592	99	418	14	9	11	18
Kuusa	—	25	76	—	45	45	—	—	—
Laukaa	—	20	47	1	32	56	1	1	20
Leppävesi	12	48	36	8	14	69	—	1	24
Jyväskylä	141	567	3 886	312	2 444	3 722	46	217	105
Vesanka	1	39	68	6	178	2	—	8	10
Kintaus	—	14	57	3	54	16	—	1	—
Petäjävesi	2	30	209	5	102	2	—	1	17
Asunta	1	16	39	2	56	47	1	—	—
Keuruu	12	38	386	1	169	57	3	1	2

Tabell 26. Anlänt gods. (Forts.)

lajeja slag			II. Puutavaroita. II. Trävaror					III. Eri teollisuuksiin luettavia tavaralajeja III. Till olika industrier hänförliga varuslag		
10	11	1—11	12	13	14	15	12—15	16	17	18
Lannoitusaineita Gödslingsämnen	Muita tähän kuuluvia Övriga hithörande	Yhteensä Summa	Lankkuja ja lautoja Plankor och bräder	Parruja, pelkkoja ja hirsiä sekä propseja ja muuta pyöreää puutavaraa Sparrar, bjälkar och stockar samt props och annat rundvirke	Halkoja ja puujätteitä Ved och träavfall	Muita puutavaroita Övriga trävaror	Yhteensä Summa	Till pappersindustrin hänförliga Paperiteollisuuteen luettavia	Malmeja, kiviä, kalkkia ja sementtiä Malmer, stenar, kalk och cement	Soraa ja muita maalajeja Grus och övriga jordarter
Tonnia—Ton										
189	4	846	—	1 676	10	49	1 735	2	227	258
240	9	405	67	42	7	14	130	10	73	84
124	8	346	52	—	99	39	190	6	35	—
282	8	644	95	30	505	41	671	105	129	—
3	—	21	2	—	9	—	11	—	27	—
116	4	265	4	1 292	38	19	1 353	4	102	222
702	21	1 281	41	64	245	35	385	19	150	—
123	8	285	10	—	19	30	59	4	97	1
462	30	1 356	31	110	40	39	220	93	398	2
130	13	884	63	54	16	18	151	14	246	—
194	8	762	851	211	496	37	1 595	8 177	743	85
49	25	1 007	754	29 127	4 766	29	34 676	303	2 780	7
172	24	704	296	19 262	29 496	81	49 135	1 088	5 968	204
3 808	**1 414**	**37 711**	**4 441**	**102 836**	**84 585**	**3 514**	**195 376**	**20 945**	**12 787**	**1 632**
3	2	54	20	3	4	3	30	—	13	—
236	120	743	56	—	—	22	78	1 956	155	27
206	63	565	12	18	48	46	124	4	120	—
242	71	468	2	854	136	39	1 031	5 702	128	1 166
47	22	707	1	80	—	5	86	1	43	—
70	26	380	139	392	9	41	581	17	180	2
5	3	83	66	—	2	1	69	3	6	—
105	40	779	33	—	5	12	50	2	100	—
404	186	6 108	456	1 244	808	131	2 639	170	1 268	—
87	28	1 013	40	—	1	24	65	1	140	1
121	75	1 129	11	1	5	18	35	5	211	—
153	73	1 257	10	5	4	7	26	5	166	—
141	135	2 858	2 133	64 439	54 924	946	122 442	304	2 813	236
111	29	707	27	—	1 092	5	1 124	3	124	—
37	8	521	32	18	31	12	93	1	96	—
335	25	1 074	12	—	21	21	54	17	357	3
56	25	557	81	20 429	9 529	761	30 800	2 362	2 703	3
24	15	813	30	512	246	77	865	487	115	—
274	72	2 671	105	484	—	44	633	4 430	748	2
16	4	211	18	—	—	10	28	2	121	1
32	4	214	5	—	28	7	40	—	105	—
28	12	252	74	69	5 283	47	5 473	11	175	2
776	300	12 516	662	11 334	12 149	948	25 093	5 435	2 245	176
17	16	345	117	2 745	86	43	2 991	1	39	—
18	3	166	2	3	—	9	14	1	4	—
90	13	471	162	17	64	31	274	3	244	9
8	6	176	17	113	48	2	180	1	20	—
166	38	873	118	76	62	202	458	21	348	4

Taulu 26. Saapunut tavara. (Jatk.) —

Rata ja liikennepaikka Bana och trafikplats	III. Eri teollisuuksiin luettavia tavaralajeja III. Till olika industrier hänförliga varuslag								
	19	20	21	22	23	24	25	26	16—26
	Hiiliä Kol	Metalliteollisuuteen luettavia Till metallindustrin hänförliga	Tiiliä Tegel	Kehrumaineita, lankoja, köysiä, kankaita ja vaatetusesineitä Spånadsämnen, garn, tågvirke, vävnader och beklädnadsartiklar	Vuotia ja nahkoja Hudar och läder	Kemikaalioita Kemikalier	Öljyjä, tervoja, asfalttia ja valaistusaineita Oljor, tjäror, asfalt och lysämnen	Muita tähän kuuluvia Övriga hithörande	Yhteensä Summa
	Tonnia—Ton								
Nakkila	85	41	385	19	876	523	14	24	2 454
Harjavalta	84	73	40	4	3	23	12	40	446
Peipohja	2	44	251	9	1	19	12	61	440
Kokemäki	14	121	29	22	22	37	98	86	663
Kyttälä	—	1	—	—	—	—	—	—	28
Kauvatsa	1	41	3	14	2	19	28	41	477
Äetsä	9	123	86	29	2	51	38	94	601
Kiikka	—	37	25	12	9	9	20	31	245
Tyrvää	37	271	118	56	20	101	299	182	1 577
Karkku	15	97	413	11	—	43	59	83	981
Siuro	114	426	150	17	5	206	56	147	10 126
Nokia	2 362	1 126	159	102	26	770	293	463	8 391
Lielahti	2 065	1 302	606	92	453	4 170	1 183	137	17 268
Haapamäen — Elisenvaaran, Haapamäki — Elisenvaara	**1 479**	**9 319**	**3 738**	**812**	**266**	**8 704**	**5 614**	**3 197**	**68 493**
Sorjo	—	3	—	1	—	5	6	3	31
Syväoro	—	104	1	14	4	47	77	65	2 450
Parikkala	1	60	33	9	6	56	79	36	404
Särkisalmi	—	92	232	7	3	113	118	72	7 633
Putikko	—	24	—	—	1	19	15	14	117
Punkasalmi	11	79	263	5	3	39	118	49	766
Punkaharju	1	11	4	—	—	6	13	14	58
Kulennoinen	1	28	17	2	2	23	35	20	230
Savonlinna	229	1 155	311	99	26	580	321	509	4 668
Kallislahti	2	22	28	3	3	23	38	20	281
Rantasalmi	1	72	1	7	20	56	95	43	511
Joroinen	1	42	122	4	2	40	73	56	511
Varkaus	195	1 964	97	73	13	652	381	453	7 181
Huutokoski	—	39	53	2	1	41	125	34	422
Venetmäki	1	27	4	2	1	5	19	17	173
Hankasalmi	5	111	93	15	5	33	115	51	805
Lievestuore	618	193	149	23	2	3 566	134	51	9 804
Vaajakoski	21	80	23	8	—	143	612	120	1 609
Suolahti	32	780	437	56	24	410	346	261	7 526
Kuusa	—	26	91	6	1	8	19	22	297
Laukaa	11	32	65	3	—	12	21	14	263
Leppävesi	2	128	310	92	—	644	12	46	1 422
Jyväskylä	311	2 401	988	329	128	2 026	2 441	1 022	17 502
Vesanka	—	43	47	1	1	36	121	28	317
Kintaus	32	1 503	14	1	1	32	19	10	1 617
Petäjävesi	1	81	189	25	4	32	47	67	702
Asunta	—	15	29	1	—	—	10	7	83
Keuruu	3	204	137	24	15	57	204	93	1 110

Tabell 26. Anländt gods. (Forts.)

IV. Ravinto- ja nautintoaineita, paitsi I ryhmään luettavia IV. Närings- och njutningsmedel, utom till grupp I hänförliga						V.	1—32	Poikkeusluokkiin luettavia tavaroita Undantagskategorier av gods				Kaikkiaan Inalles
27 Kaloja Fisk	28 Suolaa Salt	29 Siirtomaantavaroita Kolonialvaror	30 Juomia Dryck er	31 Muita tähän kuuluvia Övriga hithörande	27—31 Yhteensä Summa	32 Muita tavaralajeja Övriga varuslag	Yhteensä Summa	Ilgods (utom mjölk)	Pikatavaraa (paitsi maitoa) Pikatavaraa (paitsi maitoa)	Muuttotavaraa Flyttgods	Sotilastavaraa (luotolla) Militärgods (på kredit)	Läpikulkutavaraa Transitogods
Tonnia—Ton												
2	56	8	1	3	70	166	5 271	2	2	—	—	5 275
3	35	18	—	7	63	378	1 422	14	7	—	—	1 443
5	75	26	—	1	107	13	1 096	21	11	—	—	1 128
16	19	38	2	11	86	711	2 775	22	9	—	—	2 806
—	—	—	—	—	—	11	71	—	—	—	—	71
5	26	43	4	6	84	369	2 548	18	7	—	—	2 573
8	40	54	7	13	122	679	3 068	37	15	—	—	3 120
1	25	39	—	2	67	98	754	24	8	—	—	786
34	107	175	57	21	394	673	4 220	89	34	3	—	4 346
11	44	92	11	14	172	314	2 502	40	10	—	—	2 552
11	151	76	1	14	253	6 565	19 301	32	14	2	—	19 349
22	33	38	1	14	108	1 686	45 868	100	29	—	—	45 997
7	128	101	—	9	245	1 534	68 886	70	23	—	—	68 979
551	**3 475**	**5 339**	**974**	**843**	**11 182**	**3 953**	**316 715**	**1 775**	**538**	**1 478**	—	**320 506**
1	1	14	1	7	24	7	146	9	2	—	—	157
9	214	105	8	8	344	42	3 657	27	6	1	—	3 691
3	87	119	14	7	230	31	1 354	24	7	4	—	1 389
3	121	70	8	4	206	141	9 479	16	10	—	—	9 505
2	31	32	6	1	72	15	997	7	3	—	—	1 007
3	40	69	7	4	123	32	1 882	13	10	—	—	1 905
1	1	7	10	—	19	9	238	8	6	—	—	252
3	17	66	2	2	90	15	1 164	8	3	1	—	1 176
42	277	623	91	152	1 185	174	14 774	289	69	447	—	15 579
5	77	48	3	10	143	28	1 530	13	10	—	—	1 553
9	104	126	4	17	260	57	1 992	24	9	2	—	2 027
12	118	103	24	15	272	28	2 094	23	17	1	—	2 135
28	252	396	139	51	866	1 725	135 072	251	56	10	—	135 389
7	83	69	15	5	179	27	2 459	11	8	2	—	2 480
7	33	44	10	2	96	17	900	9	5	—	—	914
18	170	146	33	15	382	49	2 364	26	14	—	—	2 404
9	117	81	41	26	274	66	41 501	43	13	—	—	41 557
9	44	244	6	107	410	129	3 826	52	11	—	—	3 889
45	384	429	198	69	1 125	208	12 163	121	73	9	—	12 366
6	49	26	11	9	101	21	658	5	6	—	—	669
9	23	21	9	7	69	25	611	11	5	58	—	685
2	3	14	14	6	39	38	7 224	28	2	817	—	8 071
251	994	2 219	244	250	3 958	827	59 896	665	159	121	—	60 841
4	15	26	5	9	59	22	3 734	13	5	—	—	3 752
5	16	19	1	6	47	14	1 858	8	7	—	—	1 873
19	101	58	14	22	214	43	1 704	27	8	5	—	1 744
2	2	14	1	2	21	16	476	1	2	—	—	479
37	101	151	55	30	374	147	2 962	43	12	—	—	3 017

Taulu 26. Saapunut tavara. (Jatk.) —

Rata ja liikennepaikka Bana och trafikplats	I. Maanviljelykseen luettavia tavara- I. Till jordbruket hänförliga varu-								
	1 Rukiita Råg	2 Muuta viljaa Övrig spannmål	3 Jauhoja ja ryynejä Mjöl och gryn	4 Perunoita ja muita juurikasveja Potatis och andra rotfrukter	5 Heiniä, olkia ja väkirehua Hö, halm och kraftfoder	6 Maitoa (kaikilla kuljetustavoilla) Mjölk (alla befordringssätt)	7 Voita Smör	8 Lihaa Köt	9 Turvetta ja turvepelkua Torv och torvströ
	Tonnia—Ton								
Helsingin — Turun, Helsingfors — Åbo	**2 346**	**3 450**	**2 159**	**23 447**	**13 943**	**2 288**	**5**	**2 350**	**966**
Turku-It., Åbo-Östra	52	467	53	57	625	2 004	1	2 155	188
Littoinen	1	20	4	—	27	80	—	—	85
Piikkiö	—	182	20	—	500	118	—	8	91
Paimio	—	389	69	2	952	43	—	6	—
Hajala	6	24	13	6	277	—	—	5	5
Halikko	—	13	20	—	52	—	—	5	17
Salo	182	821	871	23 105	2 478	1	—	35	40
Perniö	570	328	237	1	1 639	—	—	24	26
Koski	1	78	74	4	768	—	—	—	6
Pohjankuru, Skuru	1	53	121	11	369	1	—	6	5
Pinjainen, Billnäs	4	1	23	2	30	—	—	—	6
Kaunislahti, Fagervik	—	1	13	1	120	31	—	1	—
Inkoo, Ingå	1	22	46	10	247	—	—	—	22
Tähtelä, Täkter	1	4	51	6	249	—	—	2	—
Päivölä, Solberg	—	1	21	—	128	—	—	—	—
Siuntio, Sjundeå	2	14	147	8	535	—	1	3	91
Kela, Käla	—	2	8	3	125	—	—	1	53
Kirkkonummi, Kyrkslätt	103	12	128	6	1 363	2	—	40	69
Masala, Masaby	548	923	44	45	2 181	7	—	14	111
Kauklahti, Köklaks	1	9	39	17	242	—	—	2	58
Espoo, Esbo	2	29	8	11	375	—	—	4	45
Kauniainen, Grankulla	—	14	75	44	289	1	3	4	28
Pitäjänmäki, Sockenbacka	871	41	65	46	355	—	—	31	20
Huopalahti, Hoplaks	—	2	9	62	17	—	—	4	—
Rovaniemen, Rovaniemi	**26**	**870**	**8 944**	**614**	**3 908**	**1 521**	**321**	**830**	**103**
Rovaniemi	25	784	8 364	607	3 270	913	301	815	103
Koivu	—	8	104	1	138	32	2	1	—
Tervola	1	78	476	6	500	576	18	14	—
Oulun — Nurmeksen Oulu — Nurmes	**66**	**250**	**6 911**	**191**	**2 861**	**481**	**27**	**104**	**21**
Porokylä	62	98	616	53	259	231	1	1	—
Valtimo	2	9	349	6	75	11	—	6	4
Maanselkä	—	6	194	15	185	39	1	7	—
Sotkamo	—	23	1 876	26	664	—	4	10	4
Vuokatti	—	1	42	3	58	—	1	1	—
Kontiomäki	—	35	1 865	49	588	22	18	25	—
Kiehimä	—	15	569	1	98	2	2	5	—
Kivesjärvi	1	3	108	1	104	—	—	—	—
Jaalanka	—	2	68	8	89	—	—	—	—
Vaala	—	3	132	7	83	15	—	2	5

Tabell 26. Anländt gods. (Forts.)

lajeja slag			II. Puutavaroita II. Trävaror					III. Eri teollisuuksiin luettavia tavaralajeja III. Till olika industrier hänförliga varuslag		
10	11	1—11	12	13	14	15	12—15	16	17	18
Lannoitusaineita Gödslingsämnen	Muita tähän kuuluvia Övriga hithörande	Yhteensä Summa	Lankkuja ja lautoja Plankor och bräder	Parruja, pelkkoja ja hirsiä sekä propseja ja muuta pyöreää puutavaraa Sparrar, bjälkar och stockar samt props och annat rundvirke	Halkoja ja puujätteitä Ved och träavfall	Muita puutavaroita Övriga trävaror	Yhteensä Summa	Till pappersindustrin hänförliga Papperteollisuuteen luettavia	Malmeja, kiviä, kalkkia ja sementtiä Malmer, stenar, kalk och cement	Soraa ja muita maalajeja Grus och övriga jordarter
Tonnia—Ton										
10 542	**748**	**62 244**	**12 424**	**2 903**	**32 831**	**2 087**	**50 245**	**1 275**	**11 044**	**864**
278	84	5 964	7 249	450	20 968	514	29 181	808	372	2
1	—	218	23	—	1 259	4	1 286	16	—	—
335	17	1 271	191	—	59	16	266	1	164	16
793	25	2 279	37	93	21	194	345	21	1 466	3
170	4	510	18	—	10	8	36	1	164	—
159	4	270	—	—	11	26	37	4	201	—
3 434	231	31 198	625	514	547	283	1 969	192	2 352	46
996	42	3 863	33	2	14	82	131	40	381	2
132	20	1 083	1	148	36	29	214	3	215	11
273	33	873	65	4	3	40	112	18	523	47
79	2	147	41	12	297	2	352	10	50	2
29	14	210	96	200	25	2	323	1	32	—
222	12	582	9	—	15	17	41	5	338	—
136	16	465	28	18	26	19	91	7	217	—
44	4	198	9	—	—	11	20	3	37	—
298	38	1 137	17	13	11	101	142	11	39	—
49	14	255	19	15	—	8	42	1	97	—
631	38	2 392	136	—	88	99	323	13	980	—
1 040	28	4 941	204	24	161	69	458	20	584	527
174	34	576	79	—	826	15	920	5	401	2
350	22	846	845	923	74	232	2 074	14	431	1
511	56	1 025	323	75	2 672	181	3 251	11	458	128
403	10	1 842	518	126	2 790	74	3 508	64	1 506	47
5	—	99	1 858	286	2 918	61	5 123	6	36	30
487	**446**	**18 070**	**184**	**11**	**1 328**	**211**	**1 734**	**199**	**1 221**	**5**
367	414	15 963	85	—	1 328	142	1 555	195	1 071	5
2	11	299	11	—	—	5	16	—	12	—
118	21	1 808	88	11	—	64	163	4	138	—
1 214	**121**	**12 247**	**580**	**246**	**1 273**	**280**	**2 379**	**30**	**656**	**471**
113	17	1 451	44	18	101	27	190	7	130	—
14	7	483	59	39	197	28	323	—	47	—
1	4	452	12	—	46	5	63	—	—	—
218	23	2 848	39	169	71	16	295	6	141	—
34	—	140	4	3	152	1	160	—	52	—
165	32	2 799	38	3	18	24	83	8	47	447
205	4	901	38	3	—	15	56	2	28	24
11	1	229	9	—	—	—	9	—	—	—
4	—	171	12	—	—	1	13	—	2	—
36	4	287	1	—	—	14	15	—	3	—

Taulu 26. Saapunut tavara. (Jatk.) —

Rata ja liikennepaikka Bana och trafikplats	III. Eri teollisuuksiin luettavia tavaralajeja III. Till olika industrier hänförliga varuslag								
	19 Hiiliä Kol	20 Metalliteollisuuteen luettavia Till metallindustrin hänförliga	21 Tiiliä Tegel	22 Kehruuaineita, lankoja, köyslä, kankaita ja vaatetusesineitä Spånadsämnen garn, tågvirke, väv-nader och beklädnadsartiklar	23 Vuotia ja nahkoja Hudar och läder	24 Kemikaalioita Kemikalier	25 Öljyjä, tervoja, asfalttia ja valaistusaineita Oljor, tjäror, asfalt och lysämnen	26 Muita tähän kuuluvia Övriga hithörande	16–26 Yhteensä Summa
	Tonnia—Ton								
Helsingin — Turun, Helsingfors — Åbo	**14 344**	**10 552**	**5 942**	**716**	**1 025**	**1 334**	**2 747**	**2 599**	**52 442**
Turku-It., Åbo-Östra	537	404	20	67	950	88	346	203	3 797
Littoinen	1 726	4	48	167	—	38	10	14	2 023
Piikkiö	56	54	47	5	—	16	5	30	394
Paimio	608	263	358	23	7	65	61	216	3 091
Hajala	1	20	88	—	—	13	9	11	307
Halikko	31	25	—	—	9	24	3	10	307
Salo	4 220	2 839	159	157	49	497	1 533	834	12 878
Perniö	51	311	313	39	7	98	145	185	1 572
Koski	16	69	85	5	—	15	22	45	486
Pohjankuru, Skuru	1 887	3 847	216	102	—	225	123	111	7 099
Pinjainen, Billnäs	1 089	779	—	1	—	13	15	11	1 970
Kaunislahti, Fagervik	—	9	40	—	—	1	8	11	102
Inkoo, Ingå	17	76	231	4	—	11	49	33	764
Tähtelä, Täkter	8	69	78	7	—	13	40	50	489
Päivölä, Solberg	2	31	29	1	—	2	26	13	144
Siuntio, Sjundeå	36	109	279	13	1	22	56	61	627
Kela, Käla	18	13	40	—	—	4	12	13	198
Kirkkonummi, Kyrkslätt	192	162	883	21	1	43	68	125	2 488
Masala, Masaby	870	108	556	15	—	24	71	84	2 859
Kauklahti, Köklaks	177	98	93	6	—	11	29	57	879
Espoo, Esbo	53	68	740	5	—	15	13	146	1 486
Kauniainen, Grankulla	1 624	115	444	13	1	55	43	123	3 015
Pitäjänmäki, Sockenbacka	722	1 058	1 080	60	—	34	57	161	4 789
Huopalahti, Hoplaks	403	21	115	5	—	7	3	52	678
Rovaniemen, Rovaniemi	**90**	**1 103**	**1 765**	**173**	**103**	**423**	**1 696**	**501**	**7 279**
Rovaniemi	57	1 042	1 699	171	102	410	1 651	452	6 855
Koivu	7	9	1	1	—	1	7	6	44
Tervola	26	52	65	1	1	12	38	43	380
Oulun — Nurmeksen, Oulu — Nurmes	**27**	**573**	**413**	**64**	**37**	**155**	**731**	**384**	**3 541**
Porokylä	1	68	17	10	4	31	124	49	441
Valtimo	4	14	75	3	1	4	47	18	213
Maanselkä	—	2	2	—	1	—	9	4	18
Sotkamo	17	136	105	15	10	40	203	85	758
Vuokatti	—	14	2	1	—	1	4	10	84
Kontiomäki	2	102	38	14	10	22	160	77	927
Kiehimä	1	62	13	3	3	7	33	20	196
Kivesjärvi	—	6	—	—	—	1	6	6	19
Jaalanka	—	12	2	—	—	7	8	3	34
Vaala	—	7	1	1	—	1	13	14	40

Tabell 26. Anlänt gods. (Forts.)

IV. Ravinto- ja nautintoaineita, paitsi I ryhmään luettavia IV. Närings- och njutningsmedel, utom till grupp I hänförliga						V.	1—32	Poikkeusluokkiin luettavia tavaroita Undantagskategorier av gods				Kaikkiaan Inalles
27 Kaloja Fisk	28 Suolaa Salt	29 Siirtomaantavaroita Kolonialvaror	30 Juomia Drycker	31 Muita tähän kuuluvia Övriga hithörande	27—31 Yhteensä Summa	32 Muita tavaralajeja Övriga varuslag	Yhteensä Summa	Ilgods (utom mjölk)	Pikatavaraa (paitsi maitoa) Muttotavaraa Flyttgods	Sotilastavaraa (luotolla) Militärgods (på kredit)	Läpikulkutavaraa Transitogods	
Tonnia—Ton												
228	**2 326**	**1 466**	**197**	**361**	**4 578**	**4 157**	**173 666**	**1 153**	**403**	**185**	—	**175 407**
1	190	29	2	17	239	1 961	41 142	66	75	142	—	41 425
—	2	—	—	1	3	4	3 534	3	7	—	—	3 544
—	61	4	—	1	66	18	2 015	17	16	—	—	2 048
10	188	31	2	13	244	37	5 996	60	15	5	—	6 076
2	47	14	2	1	66	21	940	9	7	—	—	956
3	23	15	1	3	45	17	676	4	2	—	—	682
99	666	616	54	128	1 563	1 139	48 747	175	67	10	—	48 999
11	206	211	6	30	464	144	6 174	50	33	2	—	6 259
4	70	41	7	3	125	12	1 920	9	5	—	—	1 934
9	83	120	28	20	260	193	8 537	50	10	—	—	8 597
1	12	14	2	3	32	19	2 520	6	—	—	—	2 526
1	11	9	3	6	30	9	674	13	3	—	—	690
3	53	30	7	11	104	16	1 507	48	15	—	—	1 570
4	70	58	19	7	158	21	1 224	57	4	—	—	1 285
2	20	29	1	7	59	6	427	28	4	—	—	459
7	158	72	19	14	270	34	2 210	80	12	—	—	2 302
1	2	8	—	1	12	10	517	6	7	—	—	530
28	122	51	8	24	233	123	5 559	164	2	1	—	5 726
5	60	26	3	7	101	106	8 465	98	18	1	—	8 582
8	68	28	8	15	127	16	2 518	62	9	—	—	2 589
3	49	11	1	4	68	25	4 499	48	1	—	—	4 548
3	44	42	23	13	125	64	7 480	67	26	5	—	7 578
23	121	6	1	31	182	77	10 398	19	21	19	—	10 457
—	—	1	—	1	2	85	5 987	14	44	—	—	6 045
387	**1 057**	**1 437**	**436**	**124**	**3 441**	**506**	**31 030**	**457**	**84**	**51**	—	**31 622**
346	995	1 367	420	118	3 246	400	28 019	433	73	51	—	28 576
11	7	22	5	1	46	23	428	12	—	—	—	440
30	55	48	11	5	149	83	2 583	12	11	—	—	2 606
162	**1 123**	**772**	**118**	**94**	**2 269**	**303**	**20 739**	**179**	**90**	**14**	—	**21 022**
10	120	87	7	12	236	38	2 356	8	3	—	—	2 367
9	42	52	3	12	118	14	1 151	1	6	—	—	1 158
3	12	58	4	6	83	17	633	3	1	—	—	637
36	347	148	35	19	585	50	4 536	18	16	6	—	4 576
4	13	10	3	—	30	5	419	4	11	—	—	434
45	190	161	44	24	464	46	4 319	17	14	7	—	4 357
10	91	23	4	12	140	8	1 301	7	7	1	—	1 316
1	10	10	1	3	25	1	283	—	1	—	—	284
1	22	9	1	2	35	4	257	—	1	—	—	258
1	13	19	4	2	39	9	390	4	5	—	—	399

Taulu 26. Saapunut tavara. (Jatk.) —

I. Maanviljelykseen luettavia tavara-
I. Till jordbruket hänförliga varu-

Rata ja liikennepaikka Bana och trafikplats	1 Rukiita Råg	2 Muuta viljaa Övrig spannmål	3 Jauhoja ja ryynejä Mjöl och gryn	4 Perunoita ja muita juurikasveja Potatis och andra rotfrukter	5 Heinää, olkia ja väkirehua Hö, halm och kraftfoder	6 Maitoa (kaikilla kuljetustavoilla) Mjölk (alla befordringssätt)	7 Voita Smör	8 Lihaa Kött	9 Turvetta ja turvepehkua Torv och torvströ
	Tonnia—Ton								
Nuojua	—	1	168	—	124	—	—	7	—
Utajärvi	1	17	628	16	173	—	—	19	8
Muhos	—	28	203	4	243	—	—	3	—
Pikkarala	—	9	93	2	118	161	—	18	—
Vieraat radat, Främmande banor	**36**	**3 231**	**1 611**	**466**	**7 978**	**1 584**	**152**	**888**	**70**
Rauman rautatie / Raumo järnväg	—	745	663	11	2 686	10	2	19	—
Jokioisten rautatie / Jokkis järnväg	36	1 640	663	1	1 461	1	—	29	7
Loviisan rautatie / Lovisa järnväg	—	319	172	437	2 620	3	—	12	48
Karhulan rautatie / Karhula järnväg	—	3	76	17	72	84	22	165	3
Yhdysliikenne Haaparannan kautta, Samtrafiken över Haparanda	—	524	37	—	1 139	—	5	635	12
Yhdysliikenne Venäjälle, Samtrafiken med Ryssland	—	—	—	—	—	1 486	123	28	—
Kaikkiaan, Inalles	**59 059**	**100 462**	**163 313**	**50 691**	**214 257**	**217 261**	**24 392**	**42 048**	**7 992**
Siitä: Därav:									
Valtionradat, Statsbanor	**59 023**	**97 231**	**161 702**	**50 225**	**206 279**	**215 677**	**24 240**	**41 160**	**7 922**
Vieraat radat, Främmande banor	**36**	**3 231**	**1 611**	**466**	**7 978**	**1 584**	**152**	**888**	**70**

Tabell 26. Anlänt gods. (Forts.)

lajeja slag			II. Puutavaroita. II. Trävaror					III. Eri teolisuuksiin luettavia tavaralajeja III. Till olika industrier hänförliga varuslag		
10 Lannoitusaineita Gödslingsämnen	11 Muita tähän kuuluvia Övriga hithörande	1—11 Yhteensä Summa	12 Lankkuja ja lautoja Plankor och bräder	13 Parruja, pelkkoja ja hirsiä sekä propseja ja muuta pyöreää puutavaraa Sparrar, bjälkar och stockar, samt props och annat rundvirke	14 Halkoja ja punjätteitä Ved och träavfall	15 Muita puutavaroita Övriga trävaror	12—15 Yhteensä Summa	16 Paperiteollisuuteen luettavia Till pappersindustrin hänförliga	17 Malmeja, kiviä, kalkkia ja sementtiä Malmer, stenar, kalk och cement	18 Soraa ja muita maalajeja Grus och övriga jordarter
Tonnia—Ton										
63	4	367	29	—	—	38	67	1	2	—
99	4	965	78	—	12	42	132	3	116	—
174	16	671	88	11	267	51	417	1	58	—
77	5	483	129	—	409	18	556	2	30	—
3 962	**776**	**20 754**	**29 886**	**48 945**	**13 944**	**959**	**93 734**	**57 990**	**4 683**	**741**
1 128	121	5 385	26 914	21 317	2 884	334	51 449	49 956	1 692	3
1 153	94	5 085	53	—	11	148	212	134	1 257	22
1 654	68	5 333	2 546	1 593	318	275	4 732	101	1 320	18
27	13	482	349	26 021	8 820	193	35 383	5 002	399	698
—	66	2 418	24	14	1 911	9	1 958	—	10	—
—	414	2 051	—	—	—	—	—	2 797	5	—
132 475	**42 900**	**1 054 850**	**867 575**	**1 937 862**	**1 057 157**	**169 496**	**4 032 090**	**1 402 200**	**439 489**	**123 765**
128 513	**42 124**	**1 034 096**	**837 689**	**1 888 917**	**1 043 213**	**168 537**	**3 938 356**	**1 344 210**	**434 806**	**123 024**
3 962	**776**	**20 754**	**29 886**	**48 945**	**13 944**	**959**	**93 734**	**57 990**	**4 683**	**741**

Taulu 26. Saapunut tavara. (Jatk.) —

Rata ja liikennepaikka Bana och trafikplats	III. Eri teollisuuksiin luettavia tavaralajeja III. Till olika industrier hänförliga varuslag								
	19 Hiiliä Kol	20 Metalliteollisuuteen luettavia Till metallindustrin hänförliga	21 Tiiliä Tegel	22 Kehruuaineita, lankoja, köysiä, kankaita ja vaatetusesineitä Spånadsämnen, garn, tågvirke, väfnader och beklädnadsartiklar	23 Vuotia ja nahkoja Hudar och läder	24 Kemikaaliloita Kemikalier	25 Öljyjä, tervoja, asfaltia ja valaistusaineita Oljor, tjäror, asfalt och lysämnen	26 Muita tähän kuuluvia Övriga hithörande	16—26 Yhteensä Summa
	Tonnia—Ton								
Nuojua	—	24	4	1	1	9	16	12	70
Utajärvi	—	56	86	9	4	11	50	36	371
Muhos	—	55	18	6	3	18	47	27	233
Pikkarala	2	15	50	1	—	3	11	23	137
Vieraat radat, Främmande banor	**10 980**	**18 757**	**2 975**	**1 732**	**379**	**2 501**	**2 763**	**3 330**	**106 831**
Rauman rautatie / Raumo järnväg	77	1 437	1 619	168	281	636	536	634	57 039
Jokioisten rautatie / Jokkis järnväg	315	5 679	523	1 221	32	473	279	604	10 539
Loviisan rautatie / Lovisa järnväg	1 267	767	119	248	11	268	421	332	4 872
Karhulan rautatie / Karhula järnväg	9 236	3 681	549	83	1	833	1 526	1 521	23 529
Yhdysliikenne Haaparannan kautta, Samtrafiken över Haparanda	85	22	165	3	13	3	1	28	330
Yhdysliikenne Venäjälle, Samtrafiken med Ryssland	—	7 171	—	9	41	288	—	211	10 522
Kaikkiaan, Inalles	**412 109**	**229 560**	**172 936**	**30 886**	**18 760**	**156 063**	**105 311**	**91 936**	**3 183 015**
Siitä: Därav:									
Valtionradat, Statsbanor	**401 129**	**210 803**	**169 961**	**29 154**	**18 381**	**153 562**	**102 548**	**88 606**	**3 076 184**
Vieraat radat, Främmande banor	**10 980**	**18 757**	**2 975**	**1 732**	**379**	**2 501**	**2 763**	**3 330**	**106 831**

Tabell 26. Anländt gods. (Forts.)

IV. Ravinto- ja nautintoaineita, paitsi I ryhmään luettavia IV. Närings- och njutningsmedel, utom till grupp I hänförliga						V.	1—32	Poikkeusluokkiin luettavia tavaroita Undantagskategorier av gods				Kaikkiaan Inalles
27 Kaloja Fisk	28 Suolaa Salt	29 Siirtomaantavaroita Kolonialvaror	30 Juomia Drycker	31 Muita tähän kuuluvia Övriga hithörande	27—31 Yhteensä Summa	32 Muita tavaralajeja Övriga varuslag	Yhteensä Summa	Ilgods (utom mjölk)	Pikatavaraa (paitsi maitoa) Flyttgods	Muttotavaraa Flyttgods	Sotilastavaraa (luotolla) Militärgods (på kredit)	Läpikulkutavaraa Transitogods	
Tonnia—Ton													
9	74	34	2	1	120	21	645	3	4	—	—	652
16	93	80	5	—	194	32	1 694	6	3	—	—	1 703
15	83	62	5	—	165	34	1 520	94	14	—	—	1 628
2	13	19	—	1	35	24	1 235	14	4	—	—	1 253
241	**1 287**	**1 218**	**195**	**445**	**3 386**	**3 257**	**227 962**	**1 149**	**186**	**41**	**2 495**	**231 833**
28	229	347	78	135	817	2 463	117 153	192	66	24	—	117 435
103	549	605	89	99	1 445	140	17 421	197	25	11	—	17 654
67	154	111	22	76	430	145	15 512	118	41	1	—	15 672
3	1	34	6	21	65	489	59 948	164	23	5	—	60 140
40	354	110	—	88	592	13	5 311	440	13	—	411	6 175
—	—	11	—	26	37	7	12 617	38	18	—	2 084	14 757
12 980	**70 339**	**90 414**	**17 815**	**22 146**	**213 694**	**186 657**	**8 670 306**	**46 785**	**10 886**	**29 722**	**2 861**	**8 760 560**
12 739	**69 052**	**89 196**	**17 620**	**21 701**	**210 308**	**183 400**	**8 442 344**	**45 636**	**10 700**	**29 681**	**366**	**8 528 727**
241	**1 287**	**1 218**	**195**	**445**	**3 386**	**3 257**	**227 962**	**1 149**	**186**	**41**	**2 495**	**231 833**

Taulu 27. Tavaraliikenne tavaralajeittain ja kuljetusmatkaryhmittäin v. 1932. —

Kuljetusmatka, kilometriä Transportlängd i kilometer	I. Maanviljelykseen luettavia tavaralajeja I. Till jordbruket hänförliga varuslag									
	1 Rukiita Råg	2 Muuta viljaa Övrig spannmål	3 Jauhoja ja ryynejä Mjöl och gryn	4 Perunoita ja muita juurikasvejä Potatis och andra rotfrukter	5 Heinää, olkia ja väkirehua Hö, halm och kraftfoder	6 Maitoa (kaikilla kuljetusavoilla) Mjölk (alla befordringssätt)	7 Voita Smör	8 Lihaa Kött	9 Turvetta ja turvepelkua Torv och torvströ	10 Lannoitusaineita Gödslingsämnen
	Tonnia — Ton									
1—5	2 100	18 336	14 617	38	10 301	1 358	37	648	74	7 021
6—10	6 176	1 637	2 082	1 255	2 793	11 159	26	103	185	2 044
11—15	1 803	1 656	2 831	827	7 593	17 484	48	364	331	23 756
16—20	2 208	9 237	4 925	2 468	12 137	16 328	81	351	410	6 171
21—25	240	1 337	3 407	1 467	3 272	17 503	104	993	207	2 494
26—30	207	1 195	2 355	1 880	3 167	13 040	148	440	353	1 719
31—35	587	2 041	2 233	590	4 724	10 126	72	1 146	267	3 885
36—40	381	6 509	4 213	1 899	2 993	16 938	87	1 058	328	2 046
41—45	465	2 150	3 063	615	4 978	9 822	136	1 112	301	1 951
46—50	96	751	1 748	626	1 916	6 683	66	1 126	131	1 951
51—55	287	668	2 057	2 314	2 798	10 327	44	1 249	290	1 048
56—60	484	1 954	3 926	3 017	5 311	10 956	283	769	517	5 379
61—65	5 831	1 020	2 992	1 596	3 783	4 755	110	699	456	1 263
66—70	716	1 513	2 830	1 488	5 268	4 453	79	674	154	2 550
71—75	209	768	2 668	2 635	3 027	3 783	77	634	201	1 484
76—80	661	725	1 739	878	2 304	4 198	204	385	133	1 317
81—85	155	478	1 208	578	1 590	3 220	168	530	155	988
86—90	659	1 941	2 540	1 368	2 265	5 245	245	555	247	1 524
91—95	211	326	1 479	1 402	1 835	7 377	106	774	79	692
96—100	3 108	1 469	2 377	887	2 263	7 213	35	359	118	1 476
101—110	4 752	1 689	3 258	2 441	4 220	10 801	939	1 416	220	2 099
111—120	665	1 034	3 960	1 620	4 284	4 463	281	1 233	333	4 135
121—130	770	1 183	2 686	1 399	2 904	6 152	425	1 385	385	1 876
131—140	563	886	3 727	886	3 656	1 610	1 473	1 033	322	2 266
141—150	779	1 144	2 019	884	4 236	4 286	421	957	100	2 185
151—160	4 431	1 061	2 097	1 437	2 171	1 040	119	2 225	59	2 055
161—170	1 013	1 523	2 756	1 284	4 626	5 112	719	1 308	66	1 554
171—180	290	1 653	4 102	719	4 992	289	97	1 120	90	3 761
181—190	397	935	3 119	926	2 151	642	364	926	26	2 232
191—200	465	822	4 578	1 384	3 313	376	677	740	77	1 567
201—210	375	1 125	3 246	1 519	3 173	194	454	433	90	2 124
211—220	281	914	6 519	958	1 463	30	682	657	21	1 062
221—230	109	347	1 638	703	2 044	27	1 055	241	52	951
231—240	147	410	1 167	215	1 685	34	310	388	105	2 102
241—250	236	647	1 573	203	2 050	72	98	499	31	1 997
251—260	78	294	1 713	138	1 093	6	371	540	54	1 010
261—270	229	930	1 572	145	3 095	62	422	541	8	1 058
271—280	126	487	1 673	112	2 195	3	180	356	1	985
281—290	216	512	1 243	143	1 703	3	177	447	14	1 728
291—300	129	427	724	219	1 091	—	19	246	5	1 077
301—310	773	896	1 904	241	2 265	1	339	348	15	1 428
311—320	430	579	3 765	156	3 192	8	355	317	22	1 611
321—330	131	754	3 128	201	2 759	1	316	323	97	1 698
331—340	293	867	1 497	334	1 273	3	278	606	51	1 083
341—350	225	895	970	85	1 224	—	577	311	34	1 360

Tabell 27. Godstrafiken fördelad efter varuslag och transportlängd år 1932.

		II. Puutavaroita II. Trävaror					III. Eri teollisuuksiin luettavia tavaralajeja III. Till olika industrier hänförliga varuslag			
11 Muita tähän kuuluvia Övriga hithörande	1–11 Yhteensä Summa	12 Lankkuja ja lautoja Plankor och bräder	13 Parruja, pelkkoja ja hirsiä sekä propseja ja muuta pyöreää puutavaraa Sparrar, bjälkar och stockar samt props och annat rundvirke	14 Halkoja ja puujätteitä Ved och trävafall	15 Muita puutavaroita Övriga trävaror	12—15 Yhteensä Summa	16 Paperiteollisuuteen luettavia Till pappersindustrin hänförliga	17 Malmeja, kiviä, kalkkia ja sementtiä Malmer, stenar, kalk och cement	18 Soraa ja muita maalajeja Grus och övriga jordarter	19 Hiiliä Kol
Tonnia—Ton										
187	54 717	59 177	31 736	18 304	3 350	112 567	43 260	20 282	2 130	41 367
369	27 829	24 120	44 125	37 330	1 329	106 904	21 061	1 712	11 104	20 205
534	57 227	6 545	107 675	62 515	1 378	178 113	1 550	3 101	25 112	4 960
3 456	57 772	9 831	67 694	36 582	1 340	115 447	29 582	10 369	33 835	15 298
553	31 577	4 057	63 602	56 156	946	124 761	1 946	2 469	15 265	5 633
675	25 179	9 358	57 736	38 965	1 925	107 984	28 217	2 722	11 630	1 490
364	26 035	16 418	103 765	29 018	1 549	150 750	3 789	4 718	95	5 552
546	36 998	7 534	25 027	23 014	1 134	56 709	59 675	8 561	5 929	23 996
777	25 370	13 037	37 307	32 073	4 023	86 440	1 304	2 522	75	2 008
567	15 661	34 466	40 038	41 973	8 875	125 352	226	12 454	18	501
601	21 683	4 915	34 481	30 767	2 101	72 264	261	2 008	334	3 868
1 472	34 068	20 809	49 604	24 006	1 634	96 053	53 691	8 534	3 800	58 397
1 045	23 550	6 490	49 845	16 281	3 083	75 699	3 662	2 408	810	6 331
565	20 290	11 381	46 112	19 630	8 073	85 196	109 687	4 426	82	38 942
1 015	16 501	26 367	30 165	23 336	3 091	82 959	134 397	4 088	614	6 763
686	13 230	14 437	46 449	27 290	1 299	89 475	18 146	4 779	551	636
339	9 409	3 667	25 152	26 614	470	55 903	1 502	3 416	123	2 383
370	16 959	12 330	35 448	12 940	11 579	72 297	52 407	11 586	999	9 340
562	14 843	18 965	26 839	23 053	1 381	70 238	16 322	2 437	1 531	35
436	19 741	17 255	31 209	20 164	602	69 230	2 589	2 115	543	1 757
676	32 511	32 397	36 283	15 179	2 132	85 991	17 547	7 984	463	20 359
903	22 911	31 529	60 187	62 145	5 182	159 043	16 150	13 091	69	6 333
1 937	21 102	9 468	21 997	10 040	12 235	53 740	17 950	22 138	145	1 664
1 005	17 427	26 469	22 904	30 263	3 161	82 797	78 471	5 991	715	8 877
1 372	18 383	6 645	34 501	36 938	1 343	79 427	18 881	8 781	1 023	2 367
1 113	17 808	24 127	34 484	12 055	10 725	81 391	25 780	26 607	79	5 108
1 776	21 737	13 126	31 475	8 339	1 334	54 274	15 368	4 802	548	308
999	18 112	16 512	32 686	9 870	1 210	60 278	9 855	12 296	22	58 096
897	12 615	6 641	15 091	4 062	1 505	27 299	4 190	6 292	14	21 740
1 601	15 600	8 881	28 554	4 868	5 976	48 279	35 699	3 384	210	4 785
662	13 395	26 128	36 814	36 766	2 386	102 094	24 556	30 671	156	2 966
433	13 020	12 693	23 059	3 961	529	40 242	12 352	12 576	54	193
252	7 419	5 642	164 875	14 211	519	185 247	580	2 492	24	9 060
539	7 102	6 072	13 283	17 995	823	38 173	27 576	1 946	1 409	995
376	7 782	3 937	29 004	11 393	600	44 934	5 448	3 387	102	1 565
408	5 705	2 816	18 255	15 967	5 912	42 950	38 454	2 422	248	5 685
559	8 621	20 701	25 584	17 474	621	64 380	15 564	3 719	207	2 233
258	6 376	27 717	21 857	10 394	725	60 693	5 729	7 652	53	40
421	6 607	11 799	8 531	8 443	5 470	34 243	78 091	2 048	357	178
199	4 136	9 262	19 154	9 735	1 883	40 034	41 023	1 283	190	480
238	8 448	13 566	29 159	5 947	574	49 246	18 771	4 201	92	185
810	11 245	26 014	20 462	38 274	10 381	95 131	6 359	1 925	222	351
407	9 815	8 174	36 367	7 564	3 002	55 107	8 231	1 133	30	315
311	6 596	8 632	16 665	26 506	1 677	53 480	7 661	727	—	445
107	5 788	22 416	20 309	4 437	2 745	49 907	7 718	21 256	11	210

Taulu 27. (Jatk.) —

Kuljetusmatka, kilometriä Transportlängd i kilometer	III. Eri teollisuuksiin luettavia tavaralajeja III. Till olika industrier hänförliga varuslag								IV. Ravinto- ja IV. Närings- och	
	20 Metalliteollisuuteen luettavia Till metallindustrin hänförliga	21 Tiilliä Tegel	22 Kehruuaineita, lankoja, köysiä, kankaita ja vaatetusesineitä Spånadsämnen, garn, tågvirke, vävnader och beklädnadsartiklar	23 Vuotia ja nahkoja Hudar och läder	24 Kemikaalioita Kemikalier	25 Öljyjä, tervoja, asfalttia ja valaistusaineita Oljor, tjäror, asfalt och lysämnen	26 Muita tähän kuuluvia Övriga hithörande	16—26 Yhteensä Summa	27 Kaloja Fisk	28 Suolaa Salt
	Tonnia—Ton									
1—5	17 452	4 382	190	1 604	7 950	7 928	2 322	148 867	3 770	8 414
6—10	3 528	5 265	85	444	1 513	4 203	1 973	71 093	19	807
11—15	6 692	9 805	329	45	889	2 247	943	55 673	68	1 572
16—20	4 078	4 838	1 206	115	8 026	3 577	1 386	112 310	72	3 176
21—25	1 891	8 325	173	155	476	3 128	1 651	41 112	91	904
26—30	2 141	15 722	164	168	743	1 246	1 388	65 631	128	777
31—35	1 561	3 851	219	456	530	618	1 606	22 995	117	1 234
36—40	2 536	6 837	307	463	863	1 121	1 294	111 582	102	826
41—45	2 149	4 572	172	233	402	775	936	15 148	99	1 133
46—50	1 418	5 056	353	116	478	1 282	873	22 775	85	783
51—55	1 420	3 180	387	222	2 238	770	912	15 600	97	570
56—60	8 776	2 870	1 046	273	6 579	2 812	2 281	149 059	188	3 379
61—65	4 927	2 984	570	185	926	1 199	1 172	25 174	77	1 004
66—70	2 519	4 028	144	527	4 868	1 462	1 718	168 403	86	2 869
71—75	2 986	3 759	290	124	19 374	1 019	3 656	177 070	108	755
76—80	2 131	905	319	164	1 264	967	2 070	31 932	103	1 045
81—85	919	11 167	158	113	2 912	557	1 095	24 345	67	657
86—90	5 487	14 678	1 383	76	1 052	2 050	1 120	100 178	134	1 196
91—95	1 202	3 029	89	89	317	559	8 162	33 772	36	489
96—100	3 528	4 843	232	141	465	1 290	817	18 320	119	2 050
101—110	3 754	7 292	586	405	4 847	3 960	2 773	69 970	162	3 890
111—120	2 771	7 693	472	416	1 641	1 304	1 908	51 848	276	3 620
121—130	3 384	2 561	513	203	1 813	4 154	2 446	56 971	150	1 327
131—140	6 226	4 282	684	323	15 307	2 853	3 172	126 901	692	1 949
141—150	2 769	993	380	233	1 408	773	1 955	39 563	123	851
151—160	3 185	2 860	597	189	13 904	917	1 392	80 618	177	1 090
161—170	2 581	3 059	880	459	1 139	1 193	1 586	31 923	357	1 309
171—180	17 277	5 582	4 440	869	5 282	2 833	2 437	118 989	95	1 173
181—190	7 447	758	1 245	323	1 533	5 723	2 764	52 029	115	752
191—200	5 677	1 028	2 483	642	6 352	1 516	4 156	65 932	256	659
201—210	4 487	1 414	521	469	1 169	2 215	2 199	70 823	250	743
211—220	1 839	833	244	161	635	1 565	819	31 271	371	581
221—230	1 698	404	150	70	314	434	859	16 085	120	1 514
231—240	4 150	700	247	166	1 385	367	1 594	40 535	95	1 042
241—250	16 863	615	187	68	1 641	890	1 114	31 880	83	243
251—260	6 191	1 827	223	48	4 191	393	590	60 272	58	196
261—270	1 407	1 066	319	217	723	1 307	1 029	27 791	172	692
271—280	872	170	278	157	367	983	757	17 058	122	641
281—290	1 892	663	496	204	3 681	772	667	89 049	93	609
291—300	1 323	184	109	268	999	739	1 187	47 785	44	264
301—310	3 005	509	754	639	1 783	1 749	973	32 661	93	540
311—320	2 092	351	278	187	1 400	1 148	1 589	15 902	103	1 297
321—330	2 059	985	380	191	1 557	2 522	1 116	18 519	251	1 381
331—340	2 394	591	187	52	711	566	678	14 012	39	750
341—350	1 278	239	283	34	1 322	289	407	33 047	55	805

Tabell 27. (Forts.)

nautintoaineita, paitsi I ryhmään luettavia njutningsmedel, utom till grupp I hänförliga				V.	1—32	Poikkeusluokkiin luettavia tavaroita Undantagskategorier av gods						
29 Siirtomaatavaroita Kolonialvaror	30 Juomia Dryck	31 Muita tähän kuuluvia Övriga hithörande	27—31 Yhteensä Summa	32 Muita tavaralajeja Övriga varuslag	Yhteensä Summa	Ilgods (utom mjölk)	Pikatavaraa (paitsi maitoa) Flyttgods	Muuttotavaraa Möbelgods (på kredit)	Sotilastavaraa (luotolla) Militärgods (på kredit)	Läpikulkutavaraa Transitogods	Kaikkiaan Inalles	Tonnikilometriä Tonkilometer	Keskikuljetuspituus, km Medeltransportlängd i km
Tonnia—Ton													
19 809	897	1 065	33 955	2 706	352 812	35	25	383	—		353 255	1 002 536	2.8
554	77	241	1 698	56 020	263 544	324	37	300	—		264 205	2 353 991	8.9
571	94	200	2 505	3 372	296 890	670	67	357	—		297 984	3 932 995	13.2
2 417	183	254	6 102	1 888	293 519	749	74	32	—		294 374	5 365 455	18.2
1 086	222	224	2 527	1 147	201 124	861	126	104	—		202 215	4 669 808	23.1
1 118	204	192	2 419	1 469	202 682	929	137	359	23		204 130	5 769 937	28.3
826	158	164	2 499	864	203 143	517	189	420	—		204 269	6 770 006	33.1
1 310	169	231	2 638	4 161	212 088	928	186	698	—		213 900	8 285 084	38.7
1 083	171	161	2 647	813	130 418	774	154	993	—		132 339	5 694 956	43.0
1 207	130	127	2 332	718	166 838	683	122	234	—		167 877	8 067 921	48.1
1 472	157	152	2 448	991	112 986	681	137	133	—		113 937	6 005 730	52.7
2 708	425	278	6 978	4 171	290 329	1 462	218	2 162	—		294 171	16 896 133	57.4
1 416	588	299	3 384	795	128 602	946	168	114	—		129 830	8 226 658	63.4
1 385	368	137	4 845	1 510	280 244	503	139	134	—		281 020	18 997 696	67.6
1 986	941	415	4 205	7 445	288 180	1 069	190	2 010	—		291 449	21 405 534	73.4
1 592	1 464	238	4 442	1 822	140 901	672	150	614	—		142 337	11 132 590	78.2
614	483	102	1 923	1 641	93 221	437	139	42	—		93 839	7 749 685	82.6
1 334	120	116	2 900	11 246	203 580	493	139	45	—		204 257	17 987 393	88.1
676	117	52	1 370	1 707	121 930	451	103	187	—		122 671	11 346 446	92.5
687	230	138	3 224	3 986	114 501	769	159	203	—		115 632	11 286 569	97.6
1 739	375	351	6 517	2 201	197 190	1 239	304	1 281	—		200 014	21 268 400	106.3
2 197	537	148	6 778	7 387	247 967	691	253	742	—		249 653	28 509 541	114.2
2 082	1 442	389	5 390	3 052	140 255	1 522	276	880	—		142 933	18 057 006	126.3
2 280	378	709	6 008	2 285	235 418	1 533	336	577	319		238 183	32 300 691	135.6
1 950	835	435	4 194	837	142 404	1 127	205	327	—		144 063	21 057 017	146.2
686	100	102	2 155	658	182 630	439	197	398	—		183 664	28 380 923	154.5
3 031	124	297	5 118	907	113 959	1 190	257	647			116 053	19 160 598	165.1
2 597	369	127	4 361	1 784	203 524	632	238	174	—		204 568	35 553 077	173.8
1 454	250	718	3 289	2 669	97 901	1 583	487	614	—		100 585	18 790 648	186.8
3 623	692	974	6 204	4 398	140 413	2 899	444	1 488	—		145 244	28 485 599	196.1
828	638	518	2 977	378	189 667	830	279	1 164	1		191 941	39 221 102	204.3
1 092	152	111	2 307	2 615	89 455	450	167	72	—		90 144	19 455 578	215.8
406	55	89	2 184	1 045	211 980	243	112	260	—		212 595	47 810 769	224.9
601	129	117	1 984	3 983	91 777	437	141	436	—		92 791	21 867 411	235.7
913	210	179	1 628	774	86 998	956	150	725	—		88 829	21 898 109	246.5
406	76	92	828	453	110 208	267	123	78	—		110 676	28 191 952	254.7
723	230	222	2 039	2 768	105 599	794	114	13	—		106 520	28 357 748	266.2
824	132	91	1 810	1 679	87 616	263	109	454	—		88 442	24 379 467	275.7
577	143	134	1 556	6 217	137 672	845	167	267	—		138 951	39 699 792	285.7
237	197	248	990	398	93 343	340	119	302	—		94 104	27 836 238	295.8
605	133	234	1 605	411	92 371	652	190	153	—		93 366	28 592 288	306.2
2 414	353	646	4 813	899	127 990	1 076	194	1 260	—		130 520	41 127 898	315.1
1 391	183	472	3 678	7 566	94 685	903	204	780	—		96 572	31 517 586	326.4
241	124	96	1 250	549	75 887	332	112	97	—		76 428	25 741 427	336.8
599	16	121	1 596	239	90 577	327	100	381	—		91 385	31 591 222	345.7

Taulu 27. (Jatk.) —

Kuljetusmatka, kilometriä Transportlängd i kilometer	I. Maanviljelykseen luettavia tavaralajeja I. Till jordbruket hänförliga varuslag									
	1 Rukiita Råg	2 Muuta viljaa Övrig spannmål	3 Jauhoja ja ryynejä Mjöl och gryn	4 Perunoita ja muita juurikasvejä Potatis och andra rotfrukter	5 Heiniä, olkia ja väkirehua Hö, halm och kraftfoder	6 Maitoa (kaikilla kuljetustavoilla) Mjölk (alla befordringssätt)	7 Voita Smör	8 Lihaa Kött	9 Turvetta ja turvepehkua Torv och torvströ	10 Lannoitusaineita Gödslingsämnen
	Tonnia—Ton									
351—360	756	538	1 213	137	1 544	6	148	208	78	1 077
361—370	411	823	1 240	110	1 856	10	97	242	10	899
371—380	638	1 741	1 115	101	1 641	—	432	641	26	1 407
381—390	563	1 728	1 927	164	2 521	—	153	362	8	1 123
391—400	658	985	1 388	41	3 614	1	155	337	—	235
401—410	1 048	1 465	1 230	54	2 158	—	64	435	8	445
411—420	656	958	1 526	97	1 765	1	727	376	35	526
421—430	305	1 202	1 111	129	1 265	—	162	248	16	1 082
431—440	672	1 570	758	95	1 917	—	122	741	34	276
441—450	1 751	1 190	1 016	76	1 419	—	350	545	—	608
451—460	592	625	1 556	115	1 887	1	348	1 126	13	358
461—470	487	695	890	69	2 183	—	627	763	27	431
471—480	983	1 186	1 195	199	2 348	—	324	694	5	152
481—490	397	474	1 374	132	2 275	19	386	259	24	423
491—500	437	601	1 626	613	2 284	1	173	406	—	331
501—525	281	749	839	549	3 828	2	382	341	19	975
526—550	192	868	1 551	341	5 254	2	1 424	528	30	1 489
551—575	951	899	1 539	77	4 081	2	1 463	470	172	1 026
576—600	229	1 149	1 121	44	4 834	—	779	65	133	1 679
601—625	280	806	332	65	3 081	—	919	124	107	952
626—650	579	563	1 477	236	3 203	—	538	143	—	628
651—675	451	391	934	107	1 534	1	293	76	17	155
676—700	517	591	479	69	1 267	9	142	46	—	203
701—725	188	192	949	62	1 106	—	64	29	10	30
726—750	40	249	783	160	1 520	—	185	68	5	31
751—775	145	146	863	62	923	—	149	29	—	87
776—800	252	30	233	41	287	19	82	13	—	28
801—825	72	49	309	43	102	—	228	10	—	10
826—850	—	93	569	181	148	—	50	31	—	19
851—875	31	65	396	77	480	—	48	37	—	2
876—900	—	10	160	11	134	—	49	9	—	18
901—925	10	—	185	66	100	4	—	14	—	—
926—950	—	33	1 195	61	20	—	15	4	—	1
951—975	—	39	280	43	323	—	4	50	—	5
976—1 000	—	24	14	20	137	—	—	10	—	1
1 001—1 050	—	10	12	64	12	—	6	—	—	—
1 051—1 100	—	—	4	—	30	—	—	3	—	—
Kaikkiaan, Inalles	**59 059**	**100 462**	**163 313**	**50 691**	**214 257**	**217 261**	**24 392**	**42 048**	**7 992**	**132 475**
Tuhatta tonnikilometriä, Tusental tonkilometer	11 204	17 059	33 986	7 173	50 013	12 313	8 414	8 698	1 022	19 633
Keskikuljetuspituus, km, Medeltransportlängd i km..	189.7	169.8	208.1	141.5	233.4	56.7	344.9	206.9	127.9	148.2

Tabell 27. (Forts.)

		II. Puutavaroita II. Trävaror					III. Eri teollisuuksiin luettavia tavaralajeja III. Till olika industrier hänförliga varuslag			
11	1—11	12	13	14	15	12—15	16	17	18	19
Muita tähän kuuluvia Övriga hithörande	Yhteensä Summa	Lankkuja ja lautoja Plankor och bräder	Parruja, pelkkoja ja hirsiä sekä propseja ja muuta pyöreää puutavaraa Spärrar, bjälkar och stockar samt props och annat rundvirke	Halkoja ja puujätteitä Ved och träavfall	Muita puutavaroita Övriga trävaror	Yhteensä Summa	Till pappersindustrin hänförliga	Paperiteollisuuteen luettavia	Malmeja, kiviä, kalkkia ja sementtiä Malmer, stenar, kalk och cement	Soraa ja muita maalajeja Grus och övriga jordarter	Hiiliä Kol
Tonnia—Ton											
392	6 097	42 041	12 458	6 404	3 867	64 770	15 168	1 305	12	152
303	6 001	10 571	14 184	1 697	619	27 071	3 150	1 816	22	197
266	8 008	2 753	16 142	2 584	587	22 066	13 534	546	1	52
207	8 756	15 457	26 489	1 289	3 931	47 166	11 272	56 332	61	338
205	7 619	1 834	6 457	2 115	626	11 032	8 978	6 963	91	1 002
369	7 276	13 723	16 916	2 087	338	33 064	1 560	1 937	337	688
845	7 512	4 022	3 753	1 803	1 071	10 649	8 290	11 649	18	411
271	5 791	4 516	7 644	2 578	2 464	17 202	27 755	993	72	508
283	6 468	783	2 067	733	159	3 742	6 533	1 202	—	20
787	7 742	26 196	8 944	512	362	36 014	9 586	1 260	45	433
286	6 907	404	5 257	442	327	6 430	706	452	2	40
260	6 432	478	11 751	1 138	2 873	16 240	25 752	1 083	2	376
472	7 558	1 189	10 545	830	1 079	13 643	2 154	4 482	81	210
237	6 000	3 905	3 589	2 401	1 131	11 026	10 614	542	22	67
379	6 851	1 500	2 074	593	676	4 843	18 625	1 535	11	197
256	8 221	7 985	6 274	3 126	2 494	19 879	12 123	1 468	4	261
972	12 651	10 558	9 848	1 142	1 325	22 873	11 969	3 118	4	116
493	11 173	2 648	8 458	22	2 010	13 138	5 199	2 614	496	1 708
250	10 283	4 238	3 043	1 682	323	9 286	5 116	2 566	196	753
180	6 846	817	4 387	399	241	5 844	258	2 157	932	80
236	7 603	4 246	1 458	10	541	6 255	7 606	1 787	65	100
88	4 047	891	124	—	55	1 070	6 935	2 557	109	1
214	3 537	1 419	95	575	299	2 388	8 130	801	67	29
66	2 696	193	—	—	56	249	641	302	4	78
423	3 464	1 148	—	—	31	1 179	8 447	771	1	73
328	2 732	1 068	88	—	58	1 214	3 978	129	22	49
28	1 013	88	88	—	6	182	29 168	734	—	—
15	838	250	67	158	14	489	1 959	11	60	—
108	1 199	11	108	—	62	181	2 331	2 232	2	28
77	1 213	98	—	—	22	120	4 598	266	—	138
38	429	—	—	—	1	1	20	2 257	—	1
52	431	—	—	—	5	5	7	12	1	1
9	1 338	—	—	—	—	—	8 392	—	—	—
104	848	22	5	—	21	48	368	97	2	2
9	215	—	—	—	2	2	—	—	—	—
4	108	—	—	—	8	8	—	2	—	—
10	47	—	—	—	—	—	—	—	—	—
42 900	**1 054 850**	**867 575**	**1 937 862**	**1 057 157**	**169 496**	**4 032 090**	**1 402 200**	**439 489**	**123 765**	**412 109**
9 126	178 641	168 591	293 116	129 648	33 492	624 847	302 025	99 213	5 453	40 992
212.7	169.4	194.3	151.3	122.6	197.6	155.0	215.4	225.7	44.1	99.5

Taulu 27. (Jatk.) —

Kuljetusmatka, kilometriä Transportlängd i kilometer	III. Eri teollisuuksiin luettavia tavaralajeja III. Till olika industrier hänförliga varuslag								IV. Ravinto- ja IV. Närings- och	
	20	21	22	23	24	25	26	16—26	27	28
	Metalliteollisuuteen luettavia Till metallindustrin hänförliga	Tiiliä Tegel	Kehruuaineita, lankoja, köysiä, kankaita ja vaatetusesineitä Spånadsämnen, garn, tågvirke, väfnader och beklädnadsartiklar	Vuotia ja nahkoja Hudar och läder	Kemikaalioita Kemikalier	Öljyjä, tervoja, asfaltiia ja valaistusaineita Oljor, tjäror, asfalt och lysämnen	Muita tähän kuuluvia Övriga hithörande	Yhteensä Summa	Kalojа Fisk	Suolaa Salt
	Tonnia—Ton									
351—360	1 050	2 775	522	132	530	312	704	22 662	108	489
361—370	2 503	116	462	170	1 515	707	697	11 355	92	280
371—380	3 697	434	319	142	991	1 502	920	22 138	53	302
381—390	1 808	119	155	53	1 594	546	560	72 838	51	452
391—400	2 474	158	118	198	680	780	920	22 362	109	139
401—410	1 418	81	154	228	515	5 401	437	12 756	205	635
411—420	1 798	108	149	248	602	907	665	24 845	67	297
421—430	2 583	212	180	252	799	590	646	34 590	160	372
431—440	1 402	84	158	61	388	142	300	10 290	57	211
441—450	1 480	119	439	283	1 035	317	564	15 561	38	299
451—460	786	173	101	278	1 395	2 750	299	6 982	37	206
461—470	1 158	60	102	126	841	556	725	30 781	81	279
471—480	1 048	134	409	272	988	725	415	10 918	107	382
481—490	1 102	163	163	33	434	405	475	14 020	39	312
491—500	1 877	318	579	139	689	864	975	25 809	111	371
501—525	2 806	128	220	123	478	711	572	18 894	127	343
526—550	2 450	81	304	870	1 124	2 196	776	23 008	117	520
551—575	2 402	326	281	398	904	579	505	15 412	158	545
576—600	1 577	249	260	47	468	499	308	12 039	86	128
601—625	1 752	69	128	74	282	423	343	6 498	69	57
626—650	1 286	98	115	159	899	539	383	13 037	192	91
651—675	745	—	194	106	157	300	201	11 305	79	324
676—700	2 089	75	91	109	248	192	255	12 086	56	205
701—725	637	15	82	83	219	184	154	2 399	138	171
726—750	1 122	—	100	909	230	1 245	290	13 188	110	189
751—775	771	14	108	404	347	632	451	6 905	43	210
776—800	239	8	59	42	52	109	111	30 522	23	84
801—825	128	1	14	2	68	167	71	2 481	42	250
826—850	203	61	59	48	106	308	199	5 577	166	401
851—875	576	—	37	31	156	175	184	6 161	36	21
876—900	67	—	1	3	34	14	36	2 433	30	17
901—925	116	—	23	11	24	3	71	269	63	16
926—950	39	—	2	1	167	219	14	8 834	33	67
951—975	312	2	44	18	115	192	141	1 293	158	14
976—1 000	25	—	—	1	10	—	20	56	—	—
1 001—1 050	27	—	1	—	—	—	7	37	4	—
1 051—1 100	45	—	1	—	10	145	—	201	17	102
Kaikkiaan, Inalles	**229 560**	**172 936**	**30 886**	**18 760**	**156 063**	**105 311**	**91 936**	**3 183 015**	**12 980**	**70 339**
Tuhatta tonnikilometriä, Tusental tonkilometer	48 580	16 250	6 820	4 995	26 590	22 276	17 368	590 562	2 776	11 389
Keskikuljetuspituus, km, Medeltransportlängd i km..	211.6	94.0	220.8	266.3	170.4	211.5	188.9	185.5	213.9	161.9

Tabell 27. (Forts.)

nautintoaineita, paitsi I ryhmään luettavia njutningsmedel, utom till grupp I hänförliga				V.	1—32	Poikkeusluokkiin luettavia tavaroita Undantagskategorier av gods						
29	30	31	27—31	32								
Siirtomaantavaroita Kolonialvaror	Juomia Dryck er	Muita tähän kuuluvia Övriga hithörande	Yhteensä Summa	Muita tavaralajeja Övriga varuslag	Yhteensä Summa	Ilgods (utom mjölk)	Pikatavaraa (paitsi maitoa) Pikafraktgods	Muuttotavaraa Flyttgods	Soitilastavaraa (luotolla) Militärgods (på kredit)	Läpikulkutavaraa Transitogods	Kaikkiaan Inalles	Tonnikilometriä Tonkilometer	Keskikuljetusptuus, km Medeltransportlängd i km
Tonnia—Ton													
356	8	221	1 182	623	95 334	525	184	215	—		96 258	34 370 492	357.1
546	169	86	1 173	850	46 450	371	101	167	—		47 089	17 249 935	366.3
638	93	903	1 989	6 810	61 011	798	169	339	—		62 317	23 440 620	376.2
787	111	680	2 081	2 216	133 057	322	134	354	—		133 867	51 729 775	386.4
102	36	591	977	207	42 197	390	109	834	—		43 530	17 224 215	395.7
658	47	278	1 823	328	55 247	405	94	181	—		55 927	22 671 406	405.4
1 304	134	351	2 153	1 155	46 314	341	75	127	1 172		48 029	20 011 692	416.7
377	114	349	1 372	245	59 200	419	170	297	—		60 086	25 565 737	425.5
100	31	190	589	297	21 386	485	147	205	—		22 223	9 675 080	435.4
344	153	386	1 220	396	60 933	523	107	1 142	—		62 705	27 903 173	445.0
221	6	149	619	413	21 351	166	79	178	—		21 774	9 922 078	455.7
359	399	377	1 495	478	55 426	489	182	360	—		56 457	26 324 137	466.3
674	4	386	1 553	246	33 918	293	73	39	—		34 323	16 330 584	475.8
536	75	402	1 364	357	32 767	289	78	124	—		33 258	16 122 256	484.8
840	242	563	2 127	261	39 891	934	161	899	—		41 885	20 726 381	494.8
1 036	51	318	1 875	761	49 630	476	113	21	—		50 240	25 712 568	511.8
762	76	411	1 886	598	61 016	841	181	116	1 124		63 278	33 840 887	534.8
406	116	306	1 531	282	41 536	397	153	158	—		42 244	23 851 669	564.6
221	90	235	760	346	32 714	235	51	330	—		33 330	19 559 217	586.8
311	73	199	709	457	20 354	410	74	58	—		20 896	12 807 846	612.9
1 120	108	381	1 892	372	29 159	315	78	288	—		29 840	19 006 898	637.0
63	3	517	986	1 062	18 470	142	58	12	—		18 682	12 299 369	658.4
150	11	320	742	599	19 352	163	37	10	—		19 562	13 465 565	688.4
116	99	197	721	193	6 258	120	41	2	—		6 421	4 570 751	711.8
193	23	212	727	729	19 287	218	63	15	1		19 584	14 378 053	734.2
316	146	370	1 085	1 015	12 951	436	100	73	—		13 560	10 326 114	761.5
83	—	79	269	321	32 307	60	19	40	—		32 426	25 604 854	789.6
4	67	8	371	134	4 313	75	6	1	—		4 395	3 580 984	814.8
31	49	24	671	19	7 647	143	12	1	152		7 955	6 689 093	840.9
211	56	66	390	68	7 952	158	28	17	69		8 224	7 086 080	861.6
40	29	28	144	38	3 045	58	7	5	—		3 115	2 744 739	881.1
2	1	2	84	80	869	27	7	—	—		903	824 933	913.5
9	36	11	156	8	10 336	42	26	5	—		10 409	9 865 276	947.8
135	8	120	435	60	2 684	179	19	15	—		2 897	2 794 743	964.7
15	69	21	105	8	386	1	7	—	—		394	386 009	979.7
—	—	—	4	1	158	2	6	—	—		166	168 382	1014.3
1	11	3	134	—	382	14	—	—	—		396	420 456	1061.8
90 414	**17 815**	**22 146**	**213 694**	**186 657**	**8 670 306**	**46 785**	**10 886**	**29 722**	**2 861**		**8 760 560**	**1 481 051 257**	**169.1**
14 600	3 385	6 836	38 986	26 550	1 459 586	10 996	2 727	6 421	1 321		1 481 051	1 481 051	—
161.5	190.0	308.7	182.4	142.2	168.3	235.0	250.5	216.0	461.7		169.1	—	169.1

Taulu 28. Liikenne kuponki- ja kansainvälisillä lipuilla vuonna 1932.
Tabell 28. Trafiken med kupong- och internationella biljetter år 1932.

Lippulaji — Biljettslag		Matkoja lipuilla, jotka myytiin: Antal resor med biljetter, som försålts i: Suomessa Finland	Ruotsissa Sverige	Norjassa Norge	Tanskassa Danmark	Saksassa Tyskland	Ranskassa Frankrike	Virossa Estland	Venäjällä Ryssland	Englannissa y. m. England m. fl. länder	Yhteensä Summa
Kotimaiset kuponkiliput	**Inhemska kupongbiljetter**	**10 730**	—	—	—	—	—	—	—	—	**10 730**
II luokka	II klass	2 321	—	—	—	—	—	—	—	—	2 321
III »	III »	8 409	—	—	—	—	—	—	—	—	8 409
Yhdistettävät kuponkiliput	**Kombinerbara kupongbiljetter**	**9 383**	**4 984**	**609**	**516**	**851**	**225**	**285**	**275**	**791**	**17 910**
I luokka	I klass	303	340	27	30	48	34	—	5	103	890
II »	II »	5 683	2 639	306	335	415	148	72	101	376	10 075
III »	III »	3 397	2 005	267	151	388	43	213	169	312	6 945
Pohjoism. kiertomatkaliikenne	**Nordisk rundresetrafik**	**1**	**88**	—	—	—	—	—	—	—	**89**
II luokka	II klass	—	35	—	—	—	—	—	—	—	35
III »	III »	1	53	—	—	—	—	—	—	—	54
Pohjoismainen yhdysliikenne	**Nordisk samtrafik**	**690**	**59**	**11**	—	—	—	—	—	—	**760**
Tornion kautta	*via Tornio*	*655*	*59*	*10*	—	—	—	—	—	—	*724*
II luokka	II klass	129	16	2	—	—	—	—	—	—	147
III »	III »	526	43	8	—	—	—	—	—	—	577
Turun sataman kautta	*via Åbo hamn*	*35*	—	*1*	—	—	—	—	—	—	*36*
I luokka	I klass	2	—	—	—	—	—	—	—	—	2
II »	II »	13	—	1	—	—	—	—	—	—	14
III »	III »	20	—	—	—	—	—	—	—	—	20
Suomalais-venäl. yhdysliikenne	**Finsk-rysk samtrafik**	**3 409**	—	—	—	—	—	—	**3 159**	—	**6 568**
II luokka	II klass	1 614	—	—	—	—	—	—	2 787	—	4 401
III »	III »	1 795	—	—	—	—	—	—	372	—	2 167
Saksal.-pohjoism. yhdysliikenne	**Tysk-nordisk samtrafik**	**3**	—	—	—	**5**	—	—	—	—	**8**
II luokka	II klass	3	—	—	—	—	—	—	—	—	3
III »	III »	—	—	—	—	5	—	—	—	—	5
Suomalais-virol. yhdysliikenne	**Finsk-estnisk samtrafik**	**4**	—	—	—	—	—	—	—	—	**4**
II luokka	II klass	1	—	—	—	—	—	—	—	—	1
III »	III »	3	—	—	—	—	—	—	—	—	3
	Yhteensä, Summa	**24 220**	**5 131**	**611**	**516**	**856**	**225**	**285**	**3 434**	**791**	**36 069**
	I luokka I klass	305	340	27	30	48	34	—	5	103	892
	II » II »	9 764	2 690	309	335	415	148	72	2 888	376	16 997
	III » III »	14 151	2 101	275	151	393	43	213	541	312	18 180

Taulu 29. Valtionrautateiden oman tavaran kuljetus vuosina 1931 ja 1932.
Tabell 29. Godstransporterna för statsjärnvägarnas eget behov åren 1931 och 1932.

Tavaralaji Varuslag	Tonnia Ton 1931	1932	Tonnikilometriä Tonkilometer 1931	1932	Keskikuljetuspituus, km Medeltransportlängd i km 1931	1932	Rahtiluokka Fraktklass	Kuljetuskustannukset mk[1]) Transportkotsnader i mk[1]) 1931	1932
Päällyssoraa, hiekkaa ja maata — Ballastgrus, sand och jord	241 184	565 729	9 870 351	15 003 009	41	27	VI	1 652 100	2 828 600
Kiviä — Sten	9 532	56 183	934 136	3 870 222	98	69	VI	106 700	530 900
Ratakiskoja tarpeineen — Räler med tillbehör	30 144	16 264	7 123 705	3 884 058	236	239	V	740 000	399 200
Rautaa, koneita y. m. metallitavaroita — Järn, maskiner o. a. metallvaror	27 865	23 594	5 040 225	4 402 834	181	187	IV	1 132 700	980 300
Ratapölkkyjä — Sliprar	36 970	47 109	10 801 484	8 797 194	292	187	V	1 024 000	1 024 600
Muita puutavaroita — Annat trävirke	22 150	27 150	6 496 714	8 284 598	293	305	V	613 500	767 000
Halkoja — Ved	547 691	[2])467 716	68 662 352	56 625 239	125	121	Halkotariffi Vedtariff	6 236 800	5 326 100
Hiiliä — Kol	75 642	68 112	3 486 665	1 665 628	46	24	VI	552 100	299 700
Tiiliä — Tegel	2 004	3 122	217 303	586 559	108	188	V	32 100	67 900
Öljyjä — Oljor	7 467	8 226	1 609 373	1 818 933	216	221	II	611 500	684 800
Sekalaisia tavaroita — Diverse	8 792	7 493	1 588 060	1 218 758	181	163	I	841 300	654 100
Yhteensä, Summa	1 009 441	1 290 698	115 830 368	106 157 032	115	82	—	13 542 800	13 563 200

[1]) Laskien rahtimaksut 50 % voimassa olleita tariffimääriä alemmiksi ja asemamaksuja lukuunottamatta. — Enligt beräkning av fraktavgifterna med 50 % rabatt å gällande tariffsatser och utan stationsavgifter. — [2]) 1 169 290 m³.

Taulu 30. Valtionrautateiltä yksityisille rautateille mennyt ja niiltä saapunut yhdysliikenne vuonna 1932.
Tabell 30. Statsjärnvägarnas samtrafik med enskilda järnvägar omfattande såväl den till dessa avgångna som den från dessa anlända trafiken år 1932.

Kuukausi / Månad	Henkilöliikenne / Persontrafik: Matkoja / Resor: II lk / II kl	III lk / III kl	Yhteensä / Summa	Makuupaikkalippuja — Sovplatsbiljetter	Matkatavaraa / Resgods kg	Koiria / Hundar	Tavaraliikenne / Godstrafik: Rahtitavaraa / Fraktgods	Pikatavaraa / Ilgods	Yhteensä / Summa (Tonnia — Ton)
Rauman rautatie — Raumo järnväg									
I	139	2 161	2 300	56	7 155	5	10 694	39	10 733
II	116	1 349	1 465	32	4 095	4	13 733	34	13 767
III	171	2 358	2 529	57	6 357	2	11 387	52	11 439
IV	122	1 416	1 538	38	4 475	1	14 418	76	14 494
V	105	1 471	1 576	28	7 139	2	15 072	70	15 142
VI	148	2 240	2 388	32	10 980	2	15 800	43	15 843
VII	133	2 261	2 394	22	8 102	1	12 623	31	12 654
VIII	125	2 134	2 259	33	10 230	4	11 440	45	11 485
IX	92	1 405	1 497	25	6 970	1	12 220	40	12 260
X	77	1 423	1 500	19	8 388	—	11 214	38	11 252
XI	116	1 245	1 361	35	5 972	3	11 708	42	11 750
XII	148	2 402	2 550	60	6 891	7	19 832	55	19 887
Yht. / S:a	**1 492**	**21 865**	**23 357**	**437**	**86 754**	**32**	**160 141**	**565**	**160 706**
Jokioisten rautatie — Jokkis järnväg									
I	206	2 848	3 054	8	9 342	4	2 163	51	2 214
II	174	2 030	2 204	7	7 378	2	2 132	45	2 177
III	196	3 192	3 388	19	6 498	1	2 447	68	2 515
IV	136	2 368	2 504	7	6 663	1	3 419	32	3 451
V	59	1 629	1 688	6	6 539	—	4 036	34	4 070
VI	8	1 850	1 858	37	6 182	—	2 920	25	2 945
VII	5	1 917	1 922	17	5 081	—	3 079	19	3 098
VIII	21	1 800	1 821	12	5 477	2	4 524	27	4 551
IX	21	1 292	1 313	5	4 235	—	3 400	36	3 436
X	13	1 763	1 776	—	6 117	5	3 373	29	3 402
XI	45	1 603	1 648	1	5 351	—	4 046	24	4 070
XII	90	2 535	2 625	12	5 848	1	2 725	42	2 767
Yht. / S:a	**974**	**24 827**	**25 801**	**131**	**74 711**	**16**	**38 264**	**432**	**38 696**
Koko yhdysliikenne yksityisten rautateiden kanssa — Hela samtrafiken med enskilda järnvägar									
I	437	6 275	6 712	70	21 031	13	28 827	161	28 988
II	341	4 053	4 394	39	14 304	7	27 607	139	27 746
III	433	6 879	7 312	76	15 859	6	24 081	216	24 297
IV	287	4 496	4 783	45	13 736	8	32 017	167	32 184
V	186	3 560	3 746	34	16 479	6	34 970	156	35 126
VI	172	4 850	5 022	73	19 485	3	34 133	115	34 248
VII	164	4 759	4 923	40	15 264	2	29 213	84	29 297

Kuukausi / Månad	Henkilöliikenne / Persontrafik: Matkoja / Resor: II lk / II kl	III lk / III kl	Yhteensä / Summa	Makuupaikkalippuja — Sovplatsbiljetter	Matkatavaraa / Resgods kg	Koiria / Hundar	Tavaraliikenne / Godstrafik: Rahtitavaraa / Fraktgods	Pikatavaraa / Ilgods	Yhteensä / Summa (Tonnia — Ton)
Loviisan rautatie — Lovisa järnväg									
I	92	1 266	1 358	6	4 534	4	2 573	30	2 603
II	51	674	725	—	2 831	1	2 883	36	2 919
III	66	1 329	1 395	—	3 004	3	2 612	50	2 662
IV	29	712	741	—	2 598	6	2 617	38	2 655
V	22	460	482	—	2 801	4	2 818	37	2 855
VI	16	760	776	4	2 323	1	2 657	29	2 686
VII	26	581	607	1	2 081	1	2 650	27	2 677
VIII	36	477	513	8	2 771	5	2 912	26	2 938
IX	34	411	445	1	1 366	1	2 495	36	2 531
X	27	447	474	—	2 465	2	2 955	28	2 983
XI	60	500	560	—	2 519	—	5 033	21	5 054
XII	82	1 156	1 238	—	2 406	1	3 400	24	3 424
Yht. / S:a	**541**	**8 773**	**9 314**	**20**	**31 699**	**29**	**35 605**	**382**	**35 987**
Karhulan rautatie — Karhula järnväg									
I	—	—	—	—	—	—	13 397	41	13 438
II	—	—	—	—	—	—	8 859	24	8 883
III	—	—	—	—	—	—	7 635	46	7 681
IV	—	—	—	—	—	—	11 563	21	11 584
V	—	—	—	—	—	—	13 044	15	13 059
VI	—	—	—	—	—	—	12 756	18	12 774
VII	—	—	—	—	—	—	10 861	7	10 868
VIII	—	—	—	—	—	—	11 133	13	11 146
IX	—	—	—	—	—	—	12 672	15	12 687
X	—	—	—	—	—	—	8 053	18	8 071
XI	—	—	—	—	—	—	10 761	18	10 779
XII	—	—	—	—	—	—	9 792	22	9 814
Yht. / S:a	—	—	—	—	—	—	**130 526**	**258**	**130 784**
VIII	182	4 411	4 593	53	18 478	11	30 009	111	30 120
IX	147	3 108	3 255	31	12 571	2	30 787	127	30 914
X	117	3 633	3 750	19	16 970	7	25 595	113	25 708
XI	221	3 348	3 569	36	13 842	3	31 548	105	31 653
XII	320	6 093	6 413	72	15 145	9	35 749	143	35 892
Yht. / S:a	**3 007**	**55 465**	**58 472**	**588**	**193 164**	**77**	**364 536**	**1 637**	**366 173**

Taulu 31. Valtionrautateiden tuloutetut tulot vuonna 1932. —

Rata ja liikennepaikka [1]) Bana och trafikplats [1])	Henkilöliikennetulot — Persontrafikin									
	Matkalipuista [2]) — Av resebiljetter [2])				Konduktöörinshekki- ja nauhalipuista Av konduktörscheck- och bandbiljetter	Makuupaikkalipuista Av sovplatsbiljetter	Matkatavarasta Av resgods	Koirista Av hundar	Säilytystavarasta Av förvaringsgods	Muut tulot Övriga inkomster
	I lk. I kl.	II lk. II kl.	III lk. III kl.	Yhteensä Summa						
	Markkaa — I mark									
Helsingin—Hämeenlinnan—Rajajoen, Helsingfors—Hämeenlinna—Rajajoki .	**146 846**	**14 111 322**	**59 125 826**	**73 383 994**	**1 382 032**	**4 222 014**	**1 671 548**	**90 332**	**470 859**	**3 085 736**
Helsinki, Helsingfors	96 880	10 015 311	26 866 593	36 978 784	523 418	3 047 692	934 765	39 132	205 288	2 351 216
Katajanokka, Skatudden	—	—	400	400	—	—	—	—	—	—
Länsisatama, Västra hamnen	—	—	—	—	—	—	—	—	—	—
Sörnäinen, Sörnäs	—	—	—	—	—	—	—	—	46	—
Vallila, Vallgården	—	—	—	—	—	—	—	—	—	—
Pasila, Fredriksberg	—	147	113 014	113 161	—	—	1 171	135	153	—
Oulunkylä, Åggelby	—	8 680	194 143	202 823	—	180	2 728	339	326	20
Malmi, Malm	—	14 588	450 528	465 116	—	60	2 760	257	240	10
Tikkurila, Dickursby	—	15 630	363 422	379 052	—	450	2 312	379	489	50
Korso	—	1 807	197 435	199 242	—	150	1 391	251	432	30
Porvoo, Borgå	65	67 877	744 837	812 779	18 020	8 250	21 697	700	2 147	865
Hinthaara, Hindhår	—	3 209	116 872	120 081	—	960	1 883	65	368	130
Anttila, Andersböle	—	294	57 596	57 890	—	240	783	77	225	30
Nikkilä, Nickby	—	4 027	212 253	216 280	—	930	2 056	95	318	105
Kerava	972	78 689	873 887	953 548	—	6 120	11 777	1 175	2 823	705
Järvenpää	—	29 675	534 973	564 648	—	1 230	11 551	594	3 055	130
Jokela	—	9 140	291 875	301 015	—	180	4 439	224	927	15
Hyvinkää	—	93 521	1 145 562	1 239 083	—	10 050	22 925	1 380	7 833	1 226
Riihimäki	1 105	209 638	1 884 488	2 095 231	78 513	57 030	21 981	1 883	14 344	15 446
Ryttylä	—	17 979	227 775	245 754	—	1 320	4 756	232	1 769	170
Leppäkoski	—	7 088	95 407	102 495	—	120	1 629	130	145	30
Turenki	—	25 526	249 535	275 061	—	990	7 353	662	1 538	100
Harviala	190	8 188	67 502	75 880	—	690	1 059	209	116	60
Hämeenlinna	652	278 784	1 899 783	2 179 219	—	22 440	57 080	5 899	14 657	12 981
Hikiä	—	3 916	129 100	133 016	—	180	2 497	404	772	20
Oitti	—	11 537	156 911	168 448	—	750	4 071	644	874	95
Mommila	—	1 845	103 431	105 276	—	30	2 157	189	483	5
Lappila	—	2 260	123 898	126 158	—	—	1 974	93	813	—
Järvelä	—	11 803	227 320	239 123	—	540	5 160	619	1 340	55
Herrala	—	5 827	136 826	142 653	—	330	2 875	149	528	40
Vesijärvi	—	2 523	44 896	47 419	247	—	3 060	197	73	—
Heinola	—	47 401	374 444	421 845	—	1 020	13 181	508	1 214	610
Jyränkö	—	19 497	177 388	196 885	—	—	3 563	108	28	—
Vierumäki	—	643	20 609	21 252	—	540	357	64	225	—
Mäkelä	—	2 475	100 544	103 019	—	—	446	95	686	—
Ahtiala	—	5 230	60 987	66 217	—	—	967	29	39	—
Lahti	2 387	341 199	2 381 168	2 724 754	25 600	12 810	75 616	2 904	25 609	61 545
Villähti	—	1 884	67 083	68 967	—	120	1 366	180	176	15
Uusikylä	—	19 722	261 638	281 360	—	60	5 133	359	1 571	10
Mankala	—	2 365	85 005	87 370	—	—	1 496	108	364	—
Kausala	—	22 423	330 129	352 552	—	300	10 525	447	2 073	35
Koria	68	18 679	212 292	231 039	—	300	4 300	72	606	30
Kouvola	2 503	268 686	1 645 529	1 916 718	324 000	11 460	37 190	2 788	18 110	1 189
Utti	87	16 091	130 033	146 211	—	330	2 643	167	668	70
Kaipiainen	—	11 822	172 040	183 862	—	90	3 700	272	374	10

[1]) Vrt. taulua 26. — Jfr tabell 26.

[2]) Tämän ja 23:nnen taulun luvut eivät vastaa toisiaan, sillä meno- ja paluu-, tilaus-, kuukausi-, vuosi- y. m. s. lipuista saadut tulot sisälicke varandra, ty inkomsterna av tur- och retur-, abonnemangs-, månads-, års- m. fl. dyl. biljetter ingå i deras helhet i de trafikplatsers inkomster

Tabell 31. Statsjärnvägarnas uppdebiterade inkomster år 1932.

komster	Tavaralikennetulot — Godstrafikinkomster									
Yhteensä Summa	Rahtitavarasta Av fraktgods	Pikatavarasta Av ilgods	Kiitotavarasta Av expressgods	Paketeista Av paket	Lipuilla kuljetetusta maidosta Av mjölk med biljetter	Muut tulot Övriga inkomster	Yhteensä Summa	Ylimääräiset liikennetulot Extra trafikinkomster	Liikennetuloja kaikkiaan Trafikinkomster inalles	Liikennepaikkojen menot Trafikplatsernas utgifter
Markkaa — I mark										
84 306 515	**114 453 539**	**7 557 105**	**880 111**	**2 895 600**	**457 075**	**1 828 121**	**128 071 551**	**3 757 572**	**216 135 638**	**59 994 494**
44 080 295	12 074 604	3 884 643	618 470	1 584 730	—	251 550	18 413 997	692 529	63 186 821	14 649 729
400	10 578 783	33 716	—	163	—	16 897	10 629 559	192 352	10 822 311	465 866
—	5 826 791	17 622	—	—	—	39 995	5 884 408	153 976	6 038 384	322 949
46	8 268 648	348 490	—	117 535	—	328 670	9 063 343	103 679	9 167 068	1 145 514
—	381 835	628	—	—	—	20 480	402 943	11 609	414 552	84 837
114 620	167 770	29 102	282	7 525	—	257	204 936	43 489	363 045	1 923 574
206 416	42 544	9 267	1 137	36 816	—	3 500	93 264	4 957	304 637	547 907
468 443	2 270 712	61 976	3 068	64 478	—	20 547	2 420 781	10 232	2 899 456	968 133
382 732	979 701	27 833	8 584	18 963	8 485	499	1 044 065	9 995	1 436 792	501 403
201 496	174 697	17 173	253	947	12 463	90	205 623	5 068	412 187	199 533
864 458	1 174 432	116 696	7 896	84 725	5 057	5 959	1 394 765	21 676	2 280 899	581 567
123 487	86 383	2 731	15	1 514	9 755	140	100 538	328	224 353	82 781
59 245	81 393	844	53	494	549	1	83 334	620	143 199	98 282
219 784	187 686	5 537	72	1 863	—	131	195 289	2 184	417 257	147 768
976 148	321 276	16 947	3 660	14 905	8 530	892	366 210	9 449	1 351 807	1 036 733
581 208	974 382	19 813	6 462	12 020	25 047	946	1 038 670	9 870	1 629 748	399 471
306 800	350 854	3 421	3 649	5 301	2 639	253	366 117	1 901	674 818	325 731
1 282 497	1 998 656	79 012	23 078	128 205	1 673	21 279	2 251 903	30 896	3 565 296	1 485 680
2 284 428	1 612 220	41 717	14 776	44 340	—	4 592	1 717 645	93 291	4 095 364	3 186 936
254 001	757 633	22 884	324	5 233	133	169	786 376	5 331	1 045 708	264 051
104 549	536 257	1 161	140	1 593	—	41	539 192	9 763	653 504	219 777
285 704	456 324	146 522	1 536	9 090	19 914	257	633 643	5 645	924 992	311 701
78 014	511 146	27 329	1 340	7 576	6 718	—	554 109	1 196	633 319	188 757
2 292 276	2 567 859	133 695	30 399	92 349	—	5 134	2 829 436	156 423	5 278 135	1 392 621
136 889	184 928	1 356	491	1 877	—	289	188 941	3 815	329 645	232 184
174 882	748 964	5 473	414	2 763	—	385	757 999	8 017	940 898	267 492
108 140	399 840	1 177	48	1 161	2 848	1 293	406 367	6 292	520 799	184 130
129 038	869 235	1 278	45	1 487	222	5 758	878 025	925	1 007 988	221 644
246 837	583 495	4 758	127	3 095	1 734	301	593 510	12 866	853 213	337 771
146 575	374 534	10 158	24	1 495	780	40	387 031	5 809	539 415	218 623
50 996	2 544 556	64 619	589	2 123	—	1 396	2 613 283	152 956	2 817 235	220 712
438 378	491 270	21 742	2 621	4 277	—	41 963	561 873	11 122	1 011 373	98 007
200 584	388 339	6 342	849	788	—	24 688	421 006	848	622 438	67 852
22 438	6 116	170	—	198	382	—	6 866	630	29 934	33 536
104 246	143 364	7 218	78	638	402	325	152 025	3 347	259 618	48 707
67 252	16 127	3 216	53	1 314	180	—	20 890	801	88 943	49 927
2 928 838	2 236 004	323 867	26 479	86 465	721	4 177	2 677 713	58 426	5 664 977	2 459 052
70 824	64 829	675	116	653	—	35	66 308	2 097	139 229	182 853
288 493	249 304	44 936	817	3 515	7 383	199	306 154	6 045	600 692	323 660
89 338	138 935	5 967	15	1 092	22	—	146 031	1 136	236 505	95 450
365 932	779 426	24 707	700	4 600	—	1 763	811 196	3 846	1 180 974	320 251
236 347	198 739	8 275	151	2 321	61	85	209 632	3 744	449 723	235 670
2 311 455	247 553	54 769	5 921	33 404	17 803	5 274	364 724	43 147	2 719 326	4 438 191
150 089	174 838	4 648	232	1 235	—	122	181 075	305	331 469	244 494
188 308	490 336	10 392	172	1 031	1 154	30	503 115	10 353	701 776	248 562

tyvät kokonaan niiden liikennepaikkain tuloihin, jotka ovat nämä liput myyneet ja tilittäneet. — Siffrorna i föreliggande tabell och tabell 23 motsvara som försålt dessa biljetter och redovisat för desamma.

Taulu 31. (Jatk.) —

Rata ja liikennepaikka Bana och trafikplats	Henkilöliikennetulot — Persontrafikin-									
	Matkalipuista — Av resebiljetter				Konduktöörinshekki- ja nauhalipuista Av konduktörscheck- och bandbiljetter	Makuupaikkalipuista Av sovplatsbiljetter	Matkatavarasta Av resgods	Koirista Av hundar	Säilytystavarasta Av förvaringsgods	Muut tulot Övriga inkomster
	I lk. I kl.	II lk. II kl.	III lk. III kl.	Yhteensä Summa						
	Markkaa — I mark									
Kaitjärvi	—	195	38 123	38 318	—	—	566	99	—	—
Taavetti	—	9 865	229 760	239 625	—	540	5 561	280	—	60
Luumäki	—	13 132	136 071	149 203	—	360	4 538	552	—	70
Pulsa	408	2 121	70 301	72 830	—	—	1 392	467	—	—
Lappeenranta	408	202 147	1 048 478	1 251 033	12 700	30 480	33 931	1 501	4 490	4 550
Rapasaaren satama	—	—	—	—	—	—	—	—	—	—
Simola	193	10 518	165 227	175 938	—	420	1 992	119	199	75
Vainikkala	—	589	111 256	111 845	—	—	1 266	209	—	—
Nurmi	—	5 669	183 432	189 101	—	—	1 818	124	406	—
Hovinmaa	—	7 873	125 464	133 337	—	180	1 204	110	171	25
Tienhaara	—	5 654	108 897	114 551	—	90	3 704	358	515	20
Viipuri	38 387	1 773 730	8 396 303	10 208 420	372 350	954 873	212 994	15 174	142 088	628 060
Viipurin satama	—	—	—	—	—	—	—	—	—	—
Ino	—	1 117	52 889	54 006	—	15	1 191	110	31	10
Mesterjärvi	—	1 261	43 743	45 004	—	150	1 055	115	—	15
Kuolemajärvi	—	8 067	145 182	153 249	—	540	3 177	124	282	35
Koivisto	—	30 896	371 892	402 788	4 900	3 720	8 272	309	702	445
Makslahti	—	6 347	171 701	178 048	—	600	2 569	207	226	65
Johannes	464	14 605	191 644	206 713	—	4 350	3 172	155	940	310
Uuras	—	8 937	214 557	223 494	10 400	1 710	3 590	313	151	1 335
Kaislahti	—	799	36 528	37 327	—	—	366	15	—	10
Sommee	—	74	40 902	40 976	—	—	783	48	83	—
Nuoraa	—	2 008	30 994	33 002	—	90	268	117	—	5
Valkjärvi	—	27 136	418 510	445 646	—	510	4 656	665	1 034	85
Pölläkkälä	—	14 181	212 820	227 001	—	240	3 035	247	—	20
Äyräpää	936	2 796	134 805	138 537	—	30	1 833	114	—	5
Ristseppälä	—	500	129 141	129 641	—	—	666	80	78	—
Heinjoki	—	1 544	71 367	72 911	—	—	1 148	73	—	12
Pero	—	6 450	59 934	66 384	—	240	849	115	—	20
Säiniö	—	10 088	189 373	199 461	—	330	2 160	176	62	45
Kämärä	—	1 025	79 034	80 059	—	60	1 010	198	149	5
Leipäsuo	—	2 718	94 184	96 902	—	30	2 075	228	390	10
Perkjärvi	—	24 675	355 980	380 655	—	930	7 112	521	779	85
Kanneljärvi	357	27 533	367 500	395 390	—	3 120	8 755	451	800	266
Mustamäki	—	3 312	131 733	135 045	—	60	2 924	338	202	10
Raivola	—	14 992	216 958	231 950	—	1 290	4 663	147	767	210
Tyrisevä	—	10 756	83 392	94 148	—	1 650	3 216	115	141	315
Terijoki	257	105 444	796 575	902 276	11 184	16 140	19 512	1 607	2 111	1 865
Kellomäki	—	10 485	110 181	120 666	—	1 620	2 713	225	37	165
Kuokkala	262	11 270	119 191	130 723	—	2 070	3 713	218	—	335
Ollila	—	2 854	53 464	56 318	—	450	1 090	13	—	55
Rajajoki	265	20 333	59 189	79 787	700	7 184	8 636	81	160	90
Hangon, Hangö	**674**	**481 147**	**3 730 971**	**4 212 792**	**83 726**	**13 470**	**93 646**	**4 912**	**12 468**	**82 774**
Hanko, Hangö	53	196 601	945 403	1 142 057	67 336	4 440	34 485	1 295	5 033	34 384
Lappohja, Lappvik	—	15 243	164 555	179 798	—	510	4 359	467	137	175
Tammisaari, Ekenäs	—	102 171	783 842	886 013	—	3 840	21 172	740	3 016	25 710

Tabell 31. (Forts.)

komster	Tavaraliikennetulot — Godstrafikinkomster							Ylimääräiset liikennetulot	Liikennetuloja kaikkiaan	Liikennepaikkojen menot
Yhteensä Summa	Rahtitavarasta Av fraktgods	Pikatavarasta Av ilgods	Kiitotavarasta Av expressgods	Paketeista Av paket	Lipuilla kuljetetusta maidosta Av mjölk med biljetter	Muut tulot Övriga inkomster	Yhteensä Summa	Extra trafikinkomster	Trafikinkomster inalles	Trafikplatsernas utgifter
					Markkaa — I mark					
38 983	128 783	489	30	310	—	10	129 622	2 554	171 159	73 255
246 066	527 291	7 445	419	3 630	2 789	70	541 644	4 303	792 013	282 280
154 723	178 691	4 503	274	1 746	8 204	92	193 510	1 238	349 471	233 296
74 689	228 800	969	198	413	755	60	231 195	4 009	309 893	255 284
1 338 685	4 440 084	71 363	5 980	21 230	3 849	6 791	4 549 297	48 234	5 936 216	795 352
—	2 070 326	346	—	—	—	2 072	2 072 744	39 377	2 112 121	48 430
178 743	124 359	1 136	15	454	2 969	86	129 019	2 260	310 022	393 026
113 320	185 986	1 467	116	2 654	8 765	20	199 008	4 455	316 783	212 657
191 449	217 714	8 341	826	2 172	29 352	58	258 463	10 741	460 653	268 705
135 027	172 681	1 351	34	1 012	4 070	337	179 485	4 995	319 507	220 554
119 238	1 450 722	12 399	739	5 538	273	10 734	1 480 405	13 578	1 613 221	316 564
12 533 959	9 935 680	1 133 018	95 014	386 500	9 000	87 150	11 646 362	894 744	25 075 065	9 556 134
—	8 493 950	—	—	—	—	110 673	8 604 623	397 695	9 002 318	271 402
55 363	92 903	16 112	41	781	3 571	15	113 423	2 990	171 776	79 703
46 339	175 726	53 575	33	919	2 020	40	232 313	6 250	284 902	59 715
157 407	200 487	17 934	—	930	43 503	88	262 942	11 822	432 171	139 317
421 136	2 383 353	134 807	172	2 060	4 022	67 810	2 592 224	38 964	3 052 324	371 198
181 715	182 306	2 866	60	985	7 793	26 954	220 964	53 883	456 562	181 092
215 640	795 204	12 326	1 907	1 633	3 872	28 001	842 943	26 150	1 084 733	172 676
240 993	73 920	11 238	240	2 609	—	61 890	149 897	104 707	495 597	265 327
37 718	12 351	2 231	15	212	804	3 185	18 798	237	56 753	180 505
41 890	36 602	783	—	180	7 160	20	44 745	5 058	91 693	74 392
33 482	9 370	870	41	172	—	300	10 753	2 054	46 289	99 986
452 596	667 979	47 492	364	2 335	37 207	896	756 273	20 059	1 228 928	194 130
230 543	116 149	14 038	381	2 190	12 220	241	145 219	1 658	377 420	109 631
140 519	2 287 888	6 648	139	965	4 443	5 919	2 306 002	13 108	2 459 629	170 006
130 465	162 319	3 935	—	399	38 461	16	205 130	8 012	343 607	112 504
74 144	123 102	912	—	361	14 443	270	139 088	10 439	223 671	111 631
67 608	281 839	4 187	164	1 535	—	—	287 725	2 763	358 096	104 255
202 234	141 086	5 082	706	2 364	2 487	92	151 817	10 380	364 431	285 351
81 481	156 958	13 109	193	2 225	3 163	20	175 668	4 204	261 353	138 047
99 635	162 285	4 659	—	245	9 499	441	177 129	4 728	281 492	144 178
390 082	744 449	39 645	173	1 569	17 104	644	803 584	12 545	1 206 211	340 005
408 782	357 338	60 643	221	3 396	18 320	1 489	441 407	10 380	860 569	220 433
138 579	457 390	13 663	452	2 364	5 410	227	479 506	6 791	624 876	146 873
239 027	783 660	21 463	280	7 693	4 103	315	817 514	16 979	1 073 520	221 175
99 585	17 995	8 305	93	3 245	25	8	29 671	465	129 721	111 830
954 695	296 640	99 318	1 052	26 125	1 339	1 136	425 610	14 904	1 395 209	594 648
125 426	78 032	10 716	223	1 877	5	183	91 036	3 126	219 588	146 859
137 059	15 785	10 353	—	1 739	4 241	10	32 128	582	169 769	136 156
57 926	10 530	1 416	29	551	5 890	110	18 526	52	76 504	50 003
96 638	11 761 508	41 450	4 351	2 385	1 289	599 246	12 410 229	23 113	12 529 980	1 045 860
4 503 788	**13 448 939**	**1 445 943**	**19 217**	**175 654**	**11 164**	**161 679**	**15 262 596**	**343 311**	**20 109 695**	**4 713 016**
1 289 030	3 775 543	453 560	7 315	43 050	1 314	131 927	4 412 709	259 398	5 961 137	1 263 444
185 446	62 407	21 940	422	1 596	5 195	104	91 664	14 603	291 713	154 919
940 491	1 041 507	59 918	6 065	21 990	420	1 548	1 131 448	9 667	2 081 606	505 078

Taulu 31. (Jatk.) —

Rata ja liikennepaikka Bana och trafikplats	Henkilöliikennetulot — Persontrafikin-									
	Matkalipuista — Av resebiljetter				Konduktöörinshekki- ja nauhalipuista Av konduktörscheck- och bandbiljetter	Makuupaikkalipuista Av sovplatsbiljetter	Matkatavarasta Av resgods	Koirista Av hundar	Säilytystavarasta Av förvaringsgods	Muut tulot Övriga inkomster
	I lk. I kl.	II lk. II kl.	III lk. III kl.	Yhteensä Summa						
	Markkaa — I mark									
Karjaa, Karis	621	67 591	673 342	741 554	9 740	2 070	9 371	644	2 658	22 200
Mustio, Svartå	—	6 075	116 053	122 128	—	150	2 208	223	266	10
Kirkniemi, Gerknäs	—	9 572	176 309	185 881	—	210	1 677	125	227	30
Lohjan kauppala	—	1 980	20 104	22 084	—	210	817	19	44	30
Lohja	—	32 280	321 432	353 712	6 650	1 080	7 874	360	345	115
Nummela	—	16 118	132 576	148 694	—	240	3 861	141	177	35
Ojakkala	—	7 868	71 786	79 654	—	150	1 837	326	—	25
Otalampi	—	3 791	95 527	99 318	—	180	1 738	324	41	15
Röykkä	—	14 873	111 131	126 004	—	270	2 478	84	262	25
Rajamäki	—	6 984	118 911	125 895	—	120	1 769	164	262	20
Turun—Tampereen—Hämeenlinnan, Åbo—Tampere—Hämeenlinna	**36 378**	**2 799 900**	**15 626 305**	**18 462 583**	**595 227**	**443 690**	**508 315**	**19 261**	**125 982**	**564 541**
Uusikaupunki	—	26 799	280 091	306 890	—	510	14 555	397	559	660
Vinkkilä	—	3 330	130 050	133 380	—	—	2 496	180	455	—
Hietamäki	—	1 063	41 257	42 320	—	30	463	16	155	5
Mynämäki	—	1 592	62 188	63 780	—	90	1 309	100	58	15
Nousiainen	—	321	25 625	25 946	—	—	515	43	53	—
Naantali	—	10 860	165 818	176 678	—	1 680	4 662	200	52	350
Raisio	—	472	45 110	45 582	—	—	203	57	13	—
Turku, Åbo	15 402	1 213 568	5 063 300	6 292 270	300 826	188 240	166 673	6 431	32 590	318 022
Turun satama, Åbo hamn	11 250	96 580	60 191	168 021	—	1 020	68 680	25	—	33 830
Lieto	—	1 042	82 033	83 075	—	210	1 118	95	141	15
Aura	—	8 373	169 351	177 724	—	870	3 205	231	221	95
Kyrö	—	3 628	156 640	160 268	—	510	3 723	70	488	50
Mellilä	—	2 824	158 445	161 269	—	510	3 377	133	490	50
Loimaa	—	37 019	560 714	597 733	—	4 710	14 795	251	2 288	410
Ypäjä	—	2 147	112 156	114 303	—	420	2 480	78	397	100
Humppila	—	25 511	187 240	212 751	—	510	3 795	88	480	69
Matku	—	5 663	91 834	97 497	—	420	1 933	91	340	30
Hanhisuo	—	2 642	36 934	39 576	—	210	586	5	117	20
Urjala	—	15 919	281 005	296 924	—	780	7 624	324	1 008	45
Kylmäkoski	—	2 597	120 409	123 006	—	120	1 813	65	270	10
Tampere	9 590	1 175 021	5 699 946	6 884 557	261 100	229 290	160 817	7 715	77 277	209 757
Sääksjärvi	—	485	22 794	23 279	—	—	315	88	—	—
Lempäälä	120	50 547	588 315	638 982	—	1 440	12 305	853	2 109	160
Viiala	—	13 416	326 032	339 448	—	570	5 444	249	913	40
Toijala	—	51 339	628 780	680 119	33 301	8 310	10 688	467	3 979	478
Toijalan satama	—	—	101	101	—	—	—	—	—	—
Kuurila	—	10 221	116 186	126 407	—	360	3 019	290	376	40
Iittala	—	13 973	153 918	167 891	—	1 440	3 514	196	273	140
Parola	16	22 948	259 842	282 806	—	1 440	8 208	523	880	150
Vaasan, Vasa	**4 628**	**1 289 025**	**8 412 445**	**9 706 098**	**298 019**	**966 840**	**274 536**	**9 495**	**33 333**	**36 332**
Vaskiluoto, Vasklot	—	—	—	—	—	—	—	—	—	—
Vaasa, Vasa	3 128	660 792	1 667 910	2 331 830	79 226	607 830	78 766	2 017	8 516	23 035
Mustasaari, Korsholm	—	7 155	43 702	50 857	—	660	843	55	42	75
Tuovila, Toby	—	1 167	65 918	67 085	—	510	1 099	90	249	65
Laihia	—	8 669	231 664	240 333	—	3 330	4 263	49	1 148	385

Tabell 31. (Forts.)

komster	Tavaraliikennetulot — Godstrafikinkomster							Ylimääräiset liikennetulot Extra trafikinkomster	Liikennetuloja kaikkiaan Trafikinkomster inalles	Liikennepaikkojen menot Trafikplatsernas utgifter
Yhteensä Summa	Rahtitavarasta Av fraktgods	Pikatavarasta Av ilgods	Kiitotavarasta Av expressgods	Paketeista Av paket	Lipuilla kuljetetusta maidosta Av mjölk med biljetter	Muut tulot Övriga inkomster	Yhteensä Summa			
				Markkaa — I mark						
788 237	404 024	13 042	2 073	11 251	307	1 397	432 094	6 025	1 226 356	1 024 459
124 985	338 401	4 431	283	1 959	—	368	345 442	896	471 323	121 962
188 150	3 371 918	12 503	372	4 416	3 182	580	3 392 971	16 923	3 598 044	274 063
23 204	1 290 044	5 250	266	3 097	—	25 188	1 323 845	12 386	1 359 435	91 947
370 136	359 538	45 944	759	5 064	3	288	411 596	2 668	784 400	300 974
153 148	381 462	4 771	511	3 764	—	141	390 649	5 540	549 337	160 764
81 992	401 232	2 072	193	1 362	2	5	404 866	3 272	490 130	127 215
101 616	234 584	2 434	770	1 657	—	5	239 450	2 176	343 242	163 447
129 123	307 249	2 347	165	2 366	—	85	312 212	3 915	445 250	203 936
128 230	1 481 030	817 731	23	74 082	741	43	2 373 650	5 842	2 507 722	320 808
20 719 599	**33 266 229**	**3 129 793**	**207 572**	**937 376**	**110 285**	**307 253**	**37 958 508**	**589 075**	**59 267 182**	**15 040 748**
323 571	357 689	76 130	617	7 305	—	3 137	444 878	3 658	772 107	137 100
136 511	609 981	81 129	121	1 456	—	1 094	693 781	6 287	836 579	101 396
42 989	222 975	7 578	—	357	4 171	—	235 081	2 276	280 346	62 486
65 352	236 897	6 654	88	841	345	336	245 161	2 707	313 220	63 184
26 557	136 240	7 729	—	555	2	30	144 556	1 197	172 310	42 883
183 622	51 757	7 683	48	1 293	668	40	61 489	2 093	247 204	82 476
45 855	60 885	10 087	—	404	3 051	—	74 427	1 180	121 462	128 845
7 305 052	6 184 548	1 525 078	108 462	313 134	16 127	201 770	8 349 119	180 905	15 835 076	3 814 389
271 576	8 717 502	51 156	2 081	578	—	52 439	8 823 756	37 150	9 132 482	742 951
84 654	85 896	23 962	44	494	18	4	110 418	301	195 373	113 730
182 346	343 233	25 155	233	2 822	921	180	372 544	1 651	556 541	154 042
165 109	350 251	26 149	3 057	1 885	5 480	7	386 829	4 478	556 416	167 127
165 829	541 356	23 172	126	1 707	—	202	566 563	3 427	735 819	170 906
620 187	1 467 304	147 241	1 058	13 190	—	1 125	1 629 918	7 493	2 257 598	338 959
117 778	243 066	16 256	334	1 441	—	15	261 112	3 966	382 856	113 202
217 693	224 557	9 844	166	1 944	4 625	544	241 680	6 957	466 330	248 050
100 311	313 666	13 816	134	1 416	684	50	329 766	6 219	436 296	112 134
40 514	134 670	1 623	—	423	849	103	137 668	1 027	179 209	38 836
306 705	903 400	62 669	649	4 775	8 467	181	980 141	15 407	1 302 253	214 373
125 284	202 356	60 836	23	1 043	1 242	22	265 522	3 458	394 264	117 087
7 830 513	8 583 496	731 008	83 927	514 703	25 166	37 985	9 976 285	225 513	18 032 311	5 214 195
23 682	42 248	20 971	—	114	386	1 500	65 219	828	89 729	150 545
655 849	378 430	90 002	1 073	5 138	551	454	475 648	5 157	1 136 654	318 411
346 664	552 922	38 117	346	4 370	235	2 940	598 930	4 563	950 157	303 293
737 342	306 557	24 326	1 660	43 462	16 505	2 118	394 628	7 643	1 139 613	1 409 817
101	928 382	590	—	—	486	41	929 499	39 223	968 823	19 246
130 492	286 013	1 053	174	2 140	165	541	290 086	1 269	421 847	194 008
173 454	342 975	11 448	1 535	4 396	90	125	360 569	3 826	537 849	230 777
294 007	456 977	28 331	1 616	5 990	20 051	270	513 235	9 216	816 458	236 300
11 324 653	**26 396 696**	**906 125**	**52 386**	**387 519**	**46 255**	**312 099**	**28 101 080**	**352 542**	**39 778 275**	**11 761 603**
—	1 954 825	11 653	—	1 930	—	178 592	2 147 000	26 770	2 173 770	183 570
3 131 220	4 721 408	448 721	25 185	231 275	204	105 559	5 532 352	44 061	8 707 633	1 986 830
52 532	10 135	1 037	32	1 366	—	105	12 675	119	65 326	83 234
69 098	340 878	1 850	—	293	456	664	344 141	2 417	415 656	86 575
249 508	666 799	9 948	481	2 439	—	610	680 277	7 098	936 883	176 617

Taulu 31. (Jatk.) —

Rata ja liikennepaikka Bana och trafikplats	Henkilöliikennetulot — Persontrafikin-									
	Matkalipuista — Av resebiljetter				Konduktöörinshekki- ja nauhalipuista Av konduktörscheck- och bandbiljetter	Makuupaikkalipuista Av sovplatsbiljetter	Matkatavarasta Av resgods	Koirista Av hundar	Säilytystavarasta Av förvaringsgods	Muut tulot Övriga inkomster
	I lk. I kl.	II lk. II kl.	III lk. III kl.	Yhteensä Summa						
	Markkaa — I mark									
Tervajoki	—	9 463	181 028	190 491	—	1 950	5 351	208	977	225
Orismala	—	16 041	155 782	171 823	—	4 530	4 366	161	1 089	410
Ylistaro	—	13 735	185 468	199 203	—	3 600	6 476	91	1 192	355
Kristiinankaup., K:stad	—	44 509	248 702	293 211	700	16 410	11 002	458	556	1 940
Kaskinen, Kaskö	—	14 471	66 547	81 018	3 390	4 560	2 652	96	69	410
Närpiö, Närpes	—	11 936	94 405	106 341	—	5 850	3 016	—	180	510
Perälä	—	1 291	96 162	97 453	—	300	1 702	9	92	40
Teuva	—	8 664	109 075	117 739	—	1 980	3 971	40	211	195
Kainasto	—	395	53 800	54 195	—	1 20	816	55	33	20
Kauhajoki	—	10 037	184 727	194 764	—	2 460	7 426	80	687	300
Lohiluoma	—	117	19 835	19 952	—	240	844	46	27	40
Kurikka	276	15 553	207 097	222 926	—	5 970	5 995	39	216	595
Koskenkorva	—	1 356	74 332	75 688	—	360	3 007	54	145	40
Ilmajoki	—	9 444	181 199	190 643	—	2 880	7 135	87	616	305
Seinäjoki	135	142 631	1 322 023	1 464 789	183 097	263 040	31 366	1 109	5 919	3 465
Koura	—	938	38 178	39 116	—	120	1 140	102	92	15
Sydänmaa	—	2 238	87 450	89 688	—	90	3 742	129	634	10
Alavus	—	22 871	267 561	290 432	—	4 950	9 801	116	2 103	600
Tuuri	—	3 292	82 556	85 848	—	360	2 444	44	495	60
Töysä	—	20	26 872	26 892	—	—	1 318	32	—	—
Ähtäri	—	30 686	191 304	221 990	—	5 160	6 754	534	919	530
Inha	—	5 651	74 176	79 827	—	870	3 809	119	165	75
Myllymäki	316	19 221	201 039	220 576	—	2 940	6 813	242	654	370
Pihlajavesi	—	2 395	72 169	74 564	—	270	2 336	5	94	25
Haapamäki	—	27 918	319 415	347 333	2 797	1 770	5 655	524	1 281	185
Kolho	—	10 360	115 159	125 519	—	840	2 195	112	178	90
Mänttä	—	20 856	207 477	228 333	—	2 460	7 069	338	351	225
Vilppula	592	96 479	445 430	542 501	28 809	17 670	11 531	680	1 281	1 390
Lyly	—	2 207	103 120	105 327	—	150	1 612	99	193	35
Korkeakoski	98	12 437	170 008	182 543	—	930	5 796	351	825	132
Hirsilä	—	3 640	74 202	77 842	—	30	1 343	190	200	5
Oripohja	—	12 637	204 011	216 648	—	360	6 203	193	334	40
Orivesi	83	16 939	278 252	295 274	—	660	7 961	307	1 110	70
Siitama	—	1 232	46 328	47 560	—	—	972	153	—	—
Suinula	—	3 450	82 380	85 830	—	30	1 670	192	132	5
Kangasala	—	12 398	78 938	91 336	—	420	2 979	106	312	35
Vehmainen	—	1 727	28 855	30 582	—	—	347	25	16	—
Messukylä	—	2 007	28 189	30 196	—	180	950	158	—	25
Oulun, Oulu	**14 509**	**1 752 892**	**10 512 873**	**12 280 274**	**302 835**	**619 410**	**380 321**	**13 720**	**34 783**	**46 900**
Kauliranta	—	9 381	118 026	127 407	—	1 020	3 460	178	177	200
Aavasaksa	—	3 188	57 826	61 014	—	—	2 297	13	—	—
Ylitornio	—	7 788	104 926	112 714	—	240	1 957	322	—	70
Karunki	—	1 170	107 245	108 415	—	30	1 012	40	—	5
Tornio	217	137 641	586 612	724 470	43 935	23 640	24 611	740	3 334	3 980
Laurila	—	3 947	144 021	147 968	—	240	2 973	30	281	45
Kemi	1 874	225 297	1 180 227	1 407 398	42 200	53 310	44 755	2 438	4 839	3 330
Simo	—	3 493	147 106	150 599	—	750	3 262	157	312	90

Tabell 31. (Forts.)

omster	Tavaraliikennetulot — Godstrafikinkomster									
Yhteensä Summa	Rahtitavarasta Av fraktgods	Pikatavarasta Av ilgods	Kiitotavarasta Av expressgods	Paketeista Av paket	Lipuilla kuljetetusta maidosta Av mjölk med biljetter	Muut tulot Övriga inkomster	Yhteensä Summa	Ylimääräiset liikennetulot Extra trafikinkomster	Liikennetuloja kaikkiaan Trafikinkomster inalles	Liikennepaikkojen menot Trafikplatsernas utgifter
	Markkaa — I mark									
199 202	819 217	22 710	2 698	2 246	—	10	846 881	11 128	1 057 211	177 098
182 379	347 434	5 091	98	3 471	12 741	5	368 840	4 635	555 854	140 281
210 917	541 419	12 733	110	2 111	96	10	556 479	7 964	775 360	164 650
324 277	465 558	15 276	1 055	7 880	1 275	5 599	496 643	6 080	827 000	295 798
92 195	120 705	48 309	375	1 023	—	8 552	178 964	1 282	272 441	269 008
115 897	494 365	11 016	35	1 047	15	141	506 619	3 479	625 995	110 358
99 596	143 067	2 304	206	830	815	292	147 514	1 117	248 227	136 546
124 136	287 037	5 555	279	8 522	43	—	301 436	4 267	429 839	86 637
55 239	188 012	1 666	15	640	15	—	190 348	1 475	247 062	90 764
205 717	512 122	8 328	502	2 910	—	553	524 415	4 801	734 933	144 601
21 149	70 073	2 762	60	328	4	13	73 240	752	95 141	51 938
235 741	828 918	18 622	1 461	11 830	56	83	860 970	3 018	1 099 729	197 481
79 294	665 425	8 838	116	883	—	209	675 471	15 573	770 338	110 912
201 666	748 203	23 471	227	7 326	3 735	67	783 029	10 624	995 319	158 156
1 952 785	814 522	49 321	5 717	33 175	7 386	746	910 867	23 311	2 886 963	2 286 704
40 585	232 283	1 516	15	758	—	20	234 592	2 772	277 949	59 102
94 293	371 532	6 029	93	1 431	1 649	63	380 797	4 216	479 306	172 210
308 002	680 314	12 720	711	3 711	635	100	698 191	6 139	1 012 332	252 821
89 251	174 094	8 114	39	866	888	20	184 021	1 457	274 729	125 832
28 242	98 446	1 284	—	402	2 893	—	103 025	3 165	134 432	73 251
235 887	1 218 205	4 841	424	10 707	423	3 102	1 237 702	845	1 474 434	196 505
84 865	569 405	2 522	27	717	—	30	572 701	33 467	691 033	168 492
231 595	711 185	4 688	555	2 096	306	21	718 851	8 054	958 500	224 379
77 294	581 921	918	38	756	813	—	584 446	11 618	673 358	215 520
359 545	290 590	2 585	285	2 668	83	75	296 286	16 428	672 259	885 272
128 934	978 535	5 653	2 497	1 380	441	789	989 295	5 342	1 123 571	199 468
238 776	3 443 911	21 858	3 928	7 582	—	436	3 477 715	15 716	3 732 207	177 255
603 862	235 761	9 613	685	5 497	—	336	251 892	13 615	869 369	337 015
107 416	520 899	1 845	—	407	617	30	523 798	9 699	640 913	220 935
190 577	386 224	9 845	328	5 298	28	35	401 758	5 367	597 702	208 182
79 610	219 253	4 649	1 020	6 930	1 996	—	233 848	2 797	316 255	153 296
223 778	120 416	24 227	916	9 176	1 132	964	156 831	1 965	382 574	110 256
305 382	347 383	37 105	1 230	2 152	145	241	388 256	9 736	703 374	297 488
48 685	52 440	4 783	23	162	2 311	20	59 739	6 375	114 799	128 526
87 859	59 196	19 515	66	691	3 863	43	83 374	2 996	174 229	217 615
95 188	132 068	5 481	805	1 567	—	1	139 922	5 649	240 759	198 579
30 970	148 838	2 986	—	529	1 191	1 309	154 853	943	186 766	124 236
31 509	83 675	4 137	49	511	—	2 654	91 026	4 210	126 745	77 610
13 678 243	**22 750 255**	**1 165 410**	**59 020**	**300 975**	**125 165**	**576 765**	**24 977 590**	**370 675**	**39 026 508**	**10 259 585**
132 442	35 414	2 955	314	601	—	39 662	78 946	5 878	217 266	107 109
63 324	39 961	5 566	14	486	2 880	279	49 186	324	112 834	61 955
115 303	25 385	25 777	—	1 204	26 401	5	78 772	404	194 479	109 589
109 502	57 792	38 121	—	1 098	8 891	1	105 903	2 815	218 220	99 089
824 710	215 373	33 439	2 110	13 715	18 414	48 427	331 478	16 244	1 172 432	734 151
151 537	52 113	10 097	22	469	8 967	—	71 668	1 740	224 945	174 558
1 558 270	5 643 024	63 084	2 724	20 900	1 494	117 078	5 848 304	73 793	7 480 367	744 585
155 170	31 769	29 520	133	1 861	2 323	27	65 633	733	221 536	91 970

Taulu 31. (Jatk.) —

Rata ja liikennepaikka Bana och trafikplats	Henkilöliikennetulot — Persontrafikin-									
	Matkalipuista — Av resebiljetter				Konduktöörinshekki- ja nauhalipuista Av konduktörscheck- och bandbiljetter	Makuupaikkalipuista Av sovplatsbiljetter	Matkatavarasta Av resgods	Koirista Av hundar	Säilytystavarasta Av förvaringsgods	Muut tulot Övriga inkomster
	I lk. I kl.	II lk. II kl.	III lk. III kl.	Yhteensä Summa						
	Markkaa — I mark									
Kuivaniemi	—	2 113	88 844	90 957	—	60	2 442	153	79	5
Olhava	—	233	40 662	40 895	—	—	1 219	52	59	—
Ii	—	15 931	182 533	198 464	—	2 700	6 576	365	311	270
Haukipudas	—	10 987	156 523	167 510	—	1 230	4 674	265	238	115
Kello	—	2 163	32 679	34 842	—	660	785	110	58	45
Tuira	—	5 261	60 970	66 231	—	510	1 754	233	65	25
Toppila	—	—	—	—	—	—	—	—	—	—
Oulu	10 684	579 453	2 095 503	2 685 640	86 100	277 470	82 840	2 865	11 043	22 120
Kempele	—	2 109	87 881	89 990	—	540	1 965	36	175	75
Liminka	—	6 395	218 255	224 650	—	2 640	5 580	73	878	345
Ruukki	371	11 349	201 762	213 482	—	1 290	6 973	269	624	120
Raahe	—	67 129	339 851	406 980	40 884	11 700	14 610	204	675	1 095
Lappi	—	4 203	97 798	102 001	—	300	1 170	12	69	50
Vihanti	—	2 779	58 750	61 529	—	360	2 375	88	40	60
Kilpua	—	375	19 730	20 105	—	—	678	84	13	—
Oulainen	—	28 841	295 986	324 827	—	4 650	10 759	269	491	495
Kangas	—	149	15 393	15 542	—	—	359	—	6	—
Ylivieska	—	26 358	332 757	359 115	25 128	3 600	10 010	189	945	365
Sievi	—	9 448	152 942	162 390	—	1 410	5 013	255	494	155
Eskola	—	1 919	35 248	37 167	—	150	486	68	—	20
Kannus	—	19 177	277 798	296 975	—	2 940	8 223	513	779	370
Kälviä	—	9 134	148 952	158 086	—	810	3 159	110	236	70
Kokkola, Gamlakarleby	—	223 849	880 768	1 104 617	43 490	110 910	41 743	993	3 617	2 590
Ykspihlaja, Yxpila	—	123	2 744	2 867	—	870	199	—	—	95
Kruununkylä, Kronoby	—	8 079	115 398	123 477	—	3 810	3 352	241	253	425
Kolppi, Kållby	—	3 548	90 031	93 579	—	1 620	2 728	27	151	175
Pietarsaari, Jakobstad	632	144 243	410 351	555 226	3 198	58 290	22 561	697	862	5 105
Leppäluoto, Alholmen	—	—	—	—	—	—	27	—	—	—
Pännäinen, Bennäs	—	36 909	127 095	164 004	—	3 060	3 800	182	212	270
Kovjoki	—	16 373	127 345	143 718	—	11 040	5 077	299	86	1 115
Jepua, Jeppo	—	11 957	146 794	158 751	—	4 650	4 206	20	318	440
Voltti	—	4 048	125 120	129 168	—	960	4 744	96	146	105
Härmä	—	9 135	147 084	156 219	17 900	1 800	2 580	253	493	195
Kauhava	720	48 720	369 633	419 073	—	12 240	12 773	293	863	1 070
Lapua	11	45 228	500 152	545 391	—	16 950	18 318	419	1 386	1 645
Nurmo	—	3 269	83 552	86 821	—	960	2 236	69	175	150
Savon, Savolaks	**13 735**	**1 884 198**	**13 205 230**	**15 103 163**	**309 412**	**667 680**	**379 014**	**16 726**	**48 364**	**46 518**
Kajaani	177	182 481	805 970	988 628	3 921	26 490	32 085	1 400	2 535	2 630
Murtomäki	—	607	28 357	28 964	—	90	475	115	2	5
Sukeva	—	5 298	150 952	156 250	—	600	2 193	151	136	65
Kauppilanmäki	—	1 331	53 694	55 025	—	—	1 001	56	31	—
Soinlahti	—	648	26 042	26 690	—	120	649	17	4	10
Raudaskylä	—	1 436	96 376	97 812	—	120	2 043	75	175	15
Nivala	—	11 308	158 562	169 870	—	2 850	4 110	82	298	215
Haapajärvi	—	17 665	244 796	262 461	—	1 800	6 871	167	354	210
Pyhäsalmi	—	12 729	179 577	192 306	—	540	4 781	130	208	70

Tabell 31. (Forts.)

komster	Tavaraliikennetulot — Godstrafikinkomster									
Yhteensä Summa	Rahtitavarasta Av fraktgods	Pikatavarasta Av ilgods	Kiitotavarasta Av expressgods	Paketeista Av paket	Lipuilla kuljetetusta maidosta Av mjölk med biljetter	Muut tulot Övriga inkomster	Yhteensä Summa	Ylimääräiset liikennetulot Extra trafikinkomster	Liikennetuloja kaikkiaan Trafikinkomster inalles	Liikennepaikkojen menot Trafikplatsernas utgifter
	Markkaa — I mark									
93 696	47 586	26 458	15	615	6 610	38	81 322	738	175 756	60 202
42 225	26 274	11 106	15	346	46	35	37 822	326	80 373	55 295
208 686	89 805	21 838	33	2 006	20 203	—	133 885	2 240	344 811	92 645
174 032	117 499	8 602	69	1 580	1 968	110	129 828	1 185	305 045	104 884
36 500	32 470	2 428	15	372	265	5	35 555	885	72 940	32 571
68 818	1 035 949	4 779	—	5 668	—	8 687	1 055 083	1 586	1 125 487	98 309
—	3 182 833	1 032	—	1 359	—	178 875	3 364 099	17 618	3 381 717	92 613
3 168 078	2 234 398	343 168	13 987	74 934	—	26 979	2 693 466	77 695	5 939 239	1 943 006
92 781	222 964	2 049	204	478	915	65	226 675	1 515	320 971	108 342
234 166	200 367	12 854	65	1 745	2 134	1 164	218 329	1 992	454 487	141 420
222 758	535 031	3 459	69	1 901	1 010	10 030	551 500	5 805	780 063	184 762
476 148	314 641	21 799	3 606	6 939	230	34 476	381 691	9 580	867 419	296 757
103 602	47 687	18 255	23	518	4 558	5	71 046	1 598	176 246	189 278
64 452	253 104	4 382	84	561	145	10	258 286	2 490	325 228	89 129
20 880	118 166	394	30	401	—	5	118 996	898	140 774	51 070
341 491	670 282	30 770	791	4 580	—	332	706 755	7 190	1 055 436	216 206
15 907	108 759	173	—	176	—	—	109 108	3 011	128 026	48 054
399 352	304 403	14 469	209	4 268	—	150	323 499	5 717	728 568	453 372
169 717	205 900	9 415	80	1 878	—	41	217 314	2 843	389 874	178 947
37 891	308 628	146	—	200	—	17	308 991	226	347 108	56 431
309 800	489 445	17 083	1 211	3 102	—	334	511 175	3 105	824 080	228 726
162 471	109 298	2 172	69	1 639	13 370	97	126 645	2 582	291 698	114 324
1 307 960	1 180 015	90 798	16 967	46 471	—	48 884	1 383 135	18 252	2 709 347	1 006 327
4 031	366 406	1 967	42	1 208	—	45 827	415 450	48 597	468 078	215 559
131 558	111 306	3 504	38	1 571	—	63	116 482	652	248 692	106 714
98 280	364 019	19 626	326	650	28	466	385 115	1 387	484 782	100 277
645 939	1 086 350	205 650	10 660	29 756	—	5 678	1 338 094	3 944	1 987 977	531 661
27	382 711	134	—	98	—	7 325	390 268	1 711	392 006	64 367
171 528	66 065	7 242	273	820	—	1	74 401	855	246 784	212 810
161 335	84 240	10 610	324	1 873	—	194	97 241	2 018	260 594	106 488
168 385	323 067	7 056	1 104	13 777	2 914	45	347 963	2 186	518 534	189 269
135 219	191 124	1 499	64	1 694	—	—	194 381	1 816	331 416	85 566
179 440	311 674	5 172	445	1 016	—	995	319 302	4 671	503 413	142 708
446 312	492 225	19 327	1 144	31 290	—	253	544 239	12 357	1 002 908	176 037
584 109	917 962	25 763	1 681	13 130	—	100	958 636	15 296	1 558 041	250 431
90 411	116 771	1 672	60	2 021	1 399	—	121 923	4 177	216 511	112 022
16 570 877	**58 201 280**	**1 072 683**	**63 291**	**287 065**	**128 024**	**500 188**	**60 252 531**	**1 056 125**	**77 879 533**	**14 058 126**
1 057 689	5 860 381	39 282	4 718	15 955	2 281	102 549	6 025 166	54 230	7 137 085	719 934
29 651	44 921	1 095	116	305	279	—	46 716	2 234	78 601	50 783
159 395	1 171 382	11 703	42	1 035	2 078	25	1 186 265	6 903	1 352 563	141 799
56 113	172 566	7 101	—	492	16 567	5	196 731	7 266	260 110	82 997
27 490	260 220	2 582	93	352	—	5	263 252	6 122	296 864	61 223
100 240	118 479	355	15	928	—	5	119 782	3 511	223 533	62 497
177 425	390 215	2 457	—	1 537	—	577	394 786	13 927	586 138	138 148
271 863	702 480	6 443	84	3 915	1 006	58	713 986	28 214	1 014 063	177 743
198 035	1 174 848	4 919	23	1 810	—	187	1 181 787	32 031	1 411 853	334 652

Taulu 31. (Jatk.) —

Rata ja liikennepaikka Bana och trafikplats	Henkilöliikennetulot — Persontrafikin-									
	Matkalipuista — Av resebiljetter				Konduktöörinshekki- ja nauhalipuista Av konduktörscheck- och bandbiljetter	Makuupaikkalipuista Av sovplatsbiljetter	Matkatavarasta Av resgods	Koirista Av hundar	Säilytystavarasta Av förvaringsgods	Muut tulot Övriga inkomster
	I lk I kl.	II lk. II kl.	III lk. III kl.	Yhteensä Summa						
	Markkaa — I mark									
Kiuruvesi	—	12 498	230 650	243 148	—	2 040	5 292	136	87	220
Ryönänjoki	—	486	51 468	51 954	—	150	1 321	24	8	15
Runni	—	5 901	103 194	109 095	—	300	1 681	139	63	20
Iisalmi	—	96 597	711 159	807 756	73 850	14 640	23 487	772	3 922	1 325
Lapinlahti	—	14 517	255 336	269 853	—	2 010	4 299	95	108	190
Alapitkä	—	1 789	90 868	92 657	—	330	1 384	79	44	30
Siilinjärvi	—	30 416	356 040	386 456	—	2 670	6 039	355	196	255
Toivala	—	4 222	72 276	76 498	—	690	1 717	75	12	75
Kuopio	7 630	555 950	2 101 687	2 665 267	99 950	233 820	75 982	3 295	11 570	13 628
Pitkälahti	—	8 260	55 801	64 061	—	1 320	1 265	38	21	120
Kurkimäki	—	11 605	166 378	177 983	—	1 050	2 620	184	43	75
Salminen	—	1 349	34 361	35 710	—	390	630	63	23	70
Iisvesi	—	1 691	44 663	46 354	—	420	899	166	3	30
Suonenjoki	—	48 071	425 778	473 849	536	6 900	10 140	190	713	804
Haapakoski	—	3 489	81 756	85 245	—	690	1 218	32	27	60
Pieksämäki	2 601	71 567	592 628	666 796	51 555	91 710	12 252	274	2 875	1 115
Lamminmäki	—	645	26 442	27 087	—	240	278	80	31	30
Kantala	—	3 133	95 187	98 320	—	390	2 162	135	121	50
Haukivuori	—	6 215	134 838	141 053	—	1 590	2 689	60	70	130
Kalvitsa	—	127	103 517	103 644	—	30	1 558	62	5	5
Hiirola	—	1 889	62 906	64 795	—	30	859	55	21	5
Mikkeli	1 875	253 705	1 328 053	1 583 633	65 300	148 530	48 773	1 475	13 059	15 621
Otava	—	18 300	172 221	190 521	—	1 740	3 843	292	405	225
Hietanen	—	6 690	102 935	109 625	—	420	2 191	72	119	270
Mäntyharju	—	20 730	340 226	360 956	—	1 500	8 416	519	1 034	210
Voikoski	—	7 401	122 300	129 701	—	360	1 339	461	44	40
Kirjokivi	—	3 244	14 073	17 317	—	210	365	20	4	10
Selänpää	—	6 114	140 076	146 190	—	240	4 140	229	182	25
Voikka	—	—	—	—	—	—	—	—	—	—
Harju	—	3 844	89 818	93 662	—	450	3 000	301	333	40
Kymintehdas	438	24 078	341 896	366 412	—	4 650	7 220	580	68	1 600
Myllykoski	150	25 037	289 998	315 185	—	4 500	4 491	301	495	390
Hamina	318	76 013	619 444	695 775	14 300	5 850	20 626	976	2 518	590
Metsäkylä	—	2 188	58 011	60 199	—	—	921	54	7	—
Liikkala	—	928	81 355	82 283	—	—	1 930	37	46	—
Inkeroinen	—	25 998	379 132	405 130	—	1 440	8 183	505	275	175
Juurikorpi	—	771	26 664	27 435	—	—	264	20	—	—
Tavastila	—	437	61 569	62 006	—	—	839	39	14	—
Kymi	—	52 563	353 025	405 588	—	10 020	7 851	349	242	895
Kotka	546	242 237	1 143 175	1 385 958	—	93 750	42 642	1 994	5 813	4 955
Karjalan, Karelska	**2 008**	**1 593 178**	**13 838 841**	**15 434 027**	**239 058**	**424 500**	**333 026**	**22 122**	**44 649**	**29 479**
Nurmes	—	51 554	303 265	354 819	18 550	7 380	11 131	351	1 223	720
Kylänlahti	—	1 213	72 814	74 027	—	120	963	90	—	15
Lieksa	—	54 444	410 368	464 812	6 300	11 130	14 902	1 210	702	890
Vuonislahti	—	9 153	97 334	106 487	—	1 920	1 679	99	—	150
Ukkola	—	3 074	78 902	81 976	—	390	905	63	—	30

Tabell 31. (Forts.)

komster	Tavaraliikennetulot — Godstrafikinkomster									
Yhteensä Summa	Rahtitavarasta Av fraktgods	Pikatavarasta Av ilgods	Kiitotavarasta Av expressgods	Paketeista Av paket	Lipuilla kuljetetusta maidosta Av mjölk med biljetter	Muut tulot Övriga inkomster	Yhteensä Summa	Ylimääräiset liikennetulot Extra trafikinkomster	Liikennetuloja kaikkiaan Trafikinkomster inalles	Liikennepaikkojen menot Trafikplatsernas utgifter
	Markkaa — I mark									
250 923	533 089	4 138	96	2 075	—	82	539 480	23 449	813 852	189 862
53 472	220 301	1 533	56	461	—	38	222 389	26 430	302 291	46 574
111 298	315 988	9 898	—	1 154	38	5	327 083	11 308	449 689	99 405
925 752	1 455 955	56 555	2 269	15 800	2 092	2 703	1 535 374	12 559	2 473 685	914 122
276 555	514 682	24 228	78	3 359	1 461	106	543 914	11 427	831 896	172 157
94 524	170 159	27 085	15	904	6 525	—	204 688	1 884	301 096	121 121
395 971	225 889	9 250	399	2 140	25 751	125	263 554	5 016	664 541	149 262
79 067	14 520	1 664	180	557	1 291	8 093	26 305	398	105 770	89 323
3 103 512	3 532 830	334 050	17 070	59 515	—	136 109	4 079 574	39 509	7 222 595	1 522 955
66 825	597 225	701	176	764	185	426	599 477	647	666 949	111 437
181 955	274 615	4 907	253	1 452	2 900	95	284 222	4 165	470 342	141 407
36 886	183 131	3 312	—	467	397	—	187 307	3 423	227 616	85 736
47 872	6 831 558	10 103	15	1 003	14	974	6 843 667	63 215	6 954 754	189 196
493 132	323 078	23 768	3 076	6 896	2 189	124	359 131	11 724	863 987	333 391
87 272	288 974	2 786	15	1 201	5 700	558	299 234	7 322	393 828	147 753
826 577	372 779	10 864	630	5 087	1 590	320	391 270	16 671	1 234 518	1 278 034
27 746	67 102	583	188	299	2 467	—	70 639	4 401	102 786	51 861
101 178	554 781	3 046	47	1 626	306	5	559 811	4 254	665 243	120 968
145 592	1 389 255	3 178	63	1 834	1 463	1 158	1 396 951	19 952	1 562 495	144 583
105 304	320 180	970	—	995	7 727	5	329 877	5 251	440 432	116 181
65 765	175 282	1 272	36	482	4 940	—	182 012	1 230	249 007	80 896
1 876 391	2 468 266	81 258	8 499	63 575	4 911	3 521	2 630 030	23 224	4 529 645	1 083 188
197 026	2 463 827	5 025	438	2 808	5 933	1 406	2 479 437	37 442	2 713 905	253 417
112 697	337 284	2 898	16	1 511	563	—	342 272	2 766	457 735	194 290
372 635	771 905	24 547	223	5 780	148	56	802 659	11 725	1 187 019	300 035
131 945	702 879	12 322	278	1 528	1 671	138	718 816	18 330	869 091	255 112
17 926	140 015	4 032	35	175	—	—	144 257	2 335	164 518	53 033
151 006	553 959	4 420	129	2 696	14 678	10	575 892	7 014	733 912	245 483
—	3 903 876	6 390	31	3 198	—	6 129	3 919 624	4 358	3 923 982	151 118
97 786	81 446	4 622	348	1 416	—	10	87 842	3 158	188 786	245 187
380 530	3 509 537	23 078	783	10 585	—	4 845	3 548 828	56 979	3 986 337	297 900
325 362	1 809 929	6 173	143	1 848	6 664	7 862	1 832 619	20 776	2 178 757	206 851
740 635	447 391	41 384	5 345	16 167	4 206	3 583	518 076	6 241	1 264 952	479 210
61 181	73 248	282	45	381	—	4	73 960	3 430	138 571	77 308
84 296	40 730	11 681	332	691	—	23	53 457	2 389	140 142	77 157
415 708	1 272 141	18 688	827	4 385	3	5 223	1 301 267	12 440	1 729 415	307 711
27 719	230 337	822	28	245	—	—	231 432	4 201	263 352	53 352
62 898	6 845	2 243	—	833	—	73	9 994	363	73 255	99 657
424 945	88 945	10 274	1 106	3 943	—	135	104 403	4 874	534 222	207 891
1 535 112	11 041 855	202 716	14 932	30 900	—	212 833	11 503 236	405 407	13 443 755	1 594 226
16 526 861	**74 459 871**	**1 083 960**	**36 672**	**206 187**	**322 045**	**326 086**	**76 434 821**	**900 564**	**93 862 246**	**15 451 180**
394 174	511 357	15 155	425	4 638	6 985	244	538 804	6 922	939 900	281 181
75 215	79 568	428	18	644	3 049	80	83 787	3 030	162 032	84 097
499 946	5 985 085	26 254	901	5 096	351	7 615	6 025 302	38 945	6 564 193	343 603
110 335	105 085	1 817	—	566	836	—	108 304	4 065	222 704	83 562
83 364	1 256 519	437	—	497	872	296	1 258 621	4 651	1 346 636	71 869

Taulu 31. (Jatk.) —

Rata ja liikennepaikka Bana och trafikplats	Henkilöliikennetulot — Persontrafikin-									
	Matkalipuista — Av resebiljetter				Konduktöörinshekki- ja nauhalipuista Av konduktörscheck- och bandbiljetter	Makuupaikkalipuista Av sovplatsbiljetter	Matkatavarasta Av resgods	Koirista Av hundar	Säilytystavarasta Av förvaringsgods	Muut tulot Övriga inkomster
	I lk. I kl.	II lk. II kl.	III lk. III kl.	Yhteensä Summa						
	Markkaa — I mark									
Uimaharju	—	5 091	123 077	128 168	—	420	2 170	106	—	60
Kaltimo	—	7 332	127 073	134 405	—	1 470	3 516	113	—	185
Kontiolahti	—	6 893	118 675	125 568	—	870	2 978	132	—	60
Outokumpu	728	8 257	65 801	74 786	—	4 050	1 374	57	—	295
Sysmäjärvi	—	1 351	28 437	29 788	—	60	675	11	27	10
Viinijärvi	—	3 887	102 460	106 347	—	300	1 176	166	38	20
Onttola	—	485	29 890	30 375	—	240	430	—	—	15
Joensuu	319	256 602	1 227 390	1 484 311	57 900	101 280	48 304	1 826	10 614	15 122
Hammaslahti	—	9 662	144 853	154 515	—	810	3 471	128	—	75
Tikkala	—	950	50 369	51 319	—	60	855	76	—	5
Tohmajärvi	—	10 477	166 444	176 921	—	1 920	4 115	364	141	180
Värtsilä	—	35 901	381 300	417 201	—	6 750	9 379	711	696	530
Naistenjärvi	—	2 039	74 375	76 414	—	210	1 173	119	—	20
Suojoki	—	3 165	45 913	49 078	—	180	1 294	27	—	15
Kaipaa	—	5 411	64 887	70 298	—	150	1 151	57	—	15
Suojärvi	—	74 010	371 980	445 990	10 250	9 870	8 841	540	—	735
Papero	—	281	33 638	33 919	—	30	630	43	—	5
Näätäoja	—	705	40 909	41 614	—	—	685	17	—	—
Loimola	—	9 086	159 009	168 095	—	720	4 121	709	—	75
Roikonkoski	—	934	51 392	52 326	—	—	1 008	109	—	—
Leppäsyrjä	—	3 345	67 001	70 346	—	90	1 501	52	83	20
Suistamo	31	7 316	73 189	80 536	—	360	2 234	122	—	30
Alattu	—	6 731	89 209	95 940	—	150	2 909	156	—	15
Pitkäranta	—	2 929	62 006	64 935	—	660	1 610	156	89	85
Leppäsilta	—	427	18 214	18 641	—	—	372	—	—	—
Läskelä	—	9 201	128 287	137 488	—	2 970	2 719	240	—	155
Harlu	—	4 676	83 863	88 539	—	1 560	1 335	144	—	120
Jänisjärvi	—	4 213	100 985	105 198	—	330	1 165	95	—	45
Matkaselkä	—	28 511	328 492	357 003	33 450	2 580	6 579	385	948	190
Kaalamo	—	5 317	141 973	147 290	—	750	3 305	70	—	70
Rytty	—	883	82 291	83 174	—	90	851	197	—	10
Helylä	—	4 486	80 199	84 685	—	450	1 982	255	—	60
Sortavala	262	365 812	1 464 423	1 830 497	46 479	170 730	46 379	2 994	12 966	1 175
Sortavalan satama	—	—	—	—	—	—	—	—	7	—
Tuokslahti	—	3 674	71 388	75 062	—	120	611	116	158	15
Kuokkaniemi	—	824	115 937	116 761	—	120	682	141	89	20
Niva	—	3 836	142 139	145 975	—	600	2 490	140	—	40
Lahdenpohja	—	16 263	143 651	159 914	—	1 950	4 264	336	—	200
Jaakkima	—	33 771	264 381	298 152	—	1 830	5 534	263	1 012	165
Ihala	—	1 070	78 375	79 445	—	60	1 589	134	—	10
Akkaharju	—	94	37 076	37 170	—	60	421	128	—	5
Elisenvaara	—	35 056	419 176	454 232	30 094	3 750	8 665	273	2 750	410
Alho	—	1 480	105 759	107 239	—	—	1 668	142	—	—
Rautu	—	12 821	169 809	182 630	16 900	840	3 666	176	301	55
Petäjärvi	—	1 489	36 649	38 138	—	150	963	77	—	20
Kiviniemi	—	11 297	115 429	126 726	—	450	3 363	284	—	25
Sakkola	—	5 175	72 487	77 662	—	180	2 197	16	—	15

Tabell 31. (Forts.)

komster	Tavaraliikennetulot — Godstrafikinkomster									
Yhteensä Summa	Rahtitavarasta Av fraktgods	Pikatavarasta Av ilgods	Kiitotavarasta Av expressgods	Paketeista Av paket	Lipuilla kuljetetusta maidosta Av mjölk med biljetter	Muut tulot Övriga inkomster	Yhteensä Summa	Ylimääräiset liikennetulot Extra trafikinkomster	Liikennetuloja kaikkiaan Trafikinkomster inalles	Liikennepaikkojen menot Trafikplatsernas utgifter
	Markkaa — I mark									
130 924	2 159 170	1 125	167	431	—	349	2 161 242	5 471	2 297 637	148 384
139 689	1 124 009	4 728	94	1 748	107	331	1 131 017	2 092	1 272 798	130 644
129 608	89 691	6 004	—	705	1 945	627	98 972	3 220	231 800	92 987
80 562	3 793 431	1 082	219	991	—	520	3 796 243	1 545	3 878 350	69 302
30 571	198 889	40	—	197	—	36	199 162	4 897	234 630	51 663
108 047	133 877	11 169	155	1 465	1 407	66	148 139	1 972	258 158	78 788
31 060	76 628	2 231	38	556	181	—	79 634	1 006	111 700	40 883
1 719 357	1 516 982	141 289	7 893	25 885	56	3 297	1 695 402	33 989	3 448 748	1 049 432
158 999	82 095	25 775	73	1 348	—	—	109 291	2 483	270 773	119 151
52 315	110 104	8 635	19	407	—	21	119 186	3 275	174 776	59 585
183 641	894 669	5 674	—	1 985	2 310	1 836	906 474	5 019	1 095 134	134 439
435 267	1 783 168	31 557	1 215	4 260	15 254	2 948	1 838 402	16 909	2 290 578	420 671
77 936	2 117 516	674	—	720	—	9 746	2 128 656	51 955	2 258 547	76 798
50 594	245 963	810	—	251	867	116	248 007	10 150	308 751	79 410
71 671	3 634 260	2 218	248	95	—	20 287	3 657 108	8 364	3 737 143	54 731
476 226	3 168 573	12 243	323	4 416	307	2 874	3 188 736	208 192	3 873 154	319 500
34 627	834 885	317	15	213	—	—	835 430	8 263	878 320	53 609
42 316	776 303	548	92	133	—	—	777 076	7 387	826 779	39 053
173 720	1 078 919	776	—	1 023	—	2 266	1 082 984	7 072	1 263 776	127 320
53 443	626 223	243	—	158	—	51	626 675	26 030	706 148	78 543
72 092	371 800	817	45	717	23 155	5	396 539	3 227	471 858	95 264
83 282	52 638	2 888	—	651	9 193	—	65 370	4 135	152 787	58 214
99 170	62 063	4 887	—	846	39 803	5	107 604	3 070	209 844	69 153
67 535	993 653	6 980	240	884	—	13 152	1 014 909	2 966	1 085 410	70 088
19 013	47 231	384	—	273	604	—	48 492	546	68 051	29 677
143 572	2 877 760	8 678	124	1 624	5 237	599	2 894 022	4 175	3 041 769	118 221
91 698	1 592 965	1 182	—	1 772	318	1 192	1 597 429	1 988	1 691 115	108 698
106 833	570 424	2 822	—	1 368	12	689	575 315	3 183	685 331	213 036
401 135	3 451 766	11 870	472	3 257	50 828	2 338	3 520 531	15 768	3 937 434	640 402
151 485	296 694	9 696	—	21 318	6 671	173	334 552	4 758	490 795	187 563
84 322	157 635	769	—	854	288	—	159 546	5 815	249 683	119 685
87 432	448 874	16 944	1 325	1 634	—	3 538	472 315	2 462	562 209	194 703
2 111 220	614 002	146 462	8 334	28 935	3 049	2 648	803 430	15 153	2 929 803	1 432 624
7	269 353	32 156	—	102	—	1 245	302 856	840	303 703	24 946
76 082	411 285	2 529	137	691	1 891	—	416 533	4 489	497 104	75 898
117 813	156 900	3 330	66	590	597	41	161 524	8 233	287 570	170 522
149 245	197 491	9 453	1 444	1 421	—	86	209 895	5 218	364 358	182 310
166 664	1 114 189	21 324	230	4 027	—	124	1 139 894	40 623	1 347 181	123 623
306 956	221 179	1 662	305	1 073	—	2 886	227 105	6 273	540 334	289 711
81 238	236 005	3 224	15	917	1 209	5	241 375	5 671	328 284	173 066
37 784	74 458	2 221	—	427	—	110	77 216	2 605	117 605	44 144
500 174	205 635	30 484	496	3 209	2 756	802	243 382	5 902	749 458	783 976
109 049	101 904	3 043	—	1 225	—	90	106 262	6 614	221 925	199 395
204 568	601 117	95 017	146	2 416	—	1 366	700 062	17 260	921 890	173 775
39 348	102 791	7 964	35	709	—	4	111 503	2 621	153 472	40 379
130 848	244 134	34 274	268	2 675	—	16 730	298 081	3 049	431 978	136 236
80 070	156 890	10 980	107	1 556	—	193	169 726	3 642	253 438	57 955

Taulu 31. (Jatk.)

Rata ja liikennepaikka Bana och trafikplats	Henkilöliikennetulot — Persontrafikin-									
	Matkalipuista — Av resebiljetter				Konduktöörinshekki- ja nauhalipuista Av konduktörscheck- och bandbiljetter	Makuupaikkalipuista Av sovplatsbiljetter	Matkatavarasta Av resgods	Koirista Av hundar	Säilytystavarasta Av förvaringsgods	Muut tulot Övriga inkomster
	I lk. I kl.	II lk. II kl.	III lk. III kl.	Yhteensä Summa						
	Markkaa — I mark									
Pyhäjärvi	—	13 446	160 595	174 041	—	2 100	3 226	168	—	165
Myllypelto	—	532	73 769	74 301	—	—	777	93	—	—
Käkisalmi	139	110 415	737 216	847 770	—	11 220	24 937	1 532	3 353	1 230
Kaarlahti	—	5 825	134 392	140 217	—	90	2 477	120	—	10
Hiitola	133	34 407	512 475	547 015	18 676	2 460	9 699	1 111	2 957	325
Ojajärvi	—	886	149 407	150 293	—	150	2 090	226	—	10
Inkilä	—	1 447	166 630	168 077	—	60	2 374	293	—	10
Sairala	124	29 543	329 433	359 100	—	3 960	6 679	677	—	360
Koljola	—	2 082	88 309	90 391	—	330	1 207	251	—	30
Vuoksenniska	—	25 639	232 414	258 053	—	6 210	4 463	318	1 179	690
Imatra	—	90 867	536 514	627 381	—	17 430	11 521	573	2 334	1 635
Enso	272	84 784	506 426	591 482	—	33 150	9 195	377	—	2 155
Jääski	—	15 278	187 273	202 551	—	1 950	3 949	242	—	260
Antrea	—	33 399	548 345	581 744	459	3 690	6 488	564	2 422	330
Hannila	—	2 410	148 291	150 701	—	150	1 744	87	—	25
Kavantsaari	—	1 583	118 753	120 336	—	90	1 859	186	343	20
Karisalmi	—	3 776	134 342	138 118	—	60	2 101	566	217	17
Tali	—	3 388	139 253	142 641	—	90	1 636	303	—	15
Tammisuo	—	817	72 061	72 878	—	150	624	219	—	10
Porin, Pori	**36 683**	**480 869**	**3 073 540**	**3 591 092**	**35 379**	**176 160**	**93 393**	**2 835**	**9 026**	**5 058**
Mäntyluoto	—	4 218	56 161	60 379	—	1 200	2 910	30	54	115
Pihlava	—	1 884	11 670	13 554	—	360	709	39	1	45
Pori	36 485	295 159	1 029 331	1 360 975	28 700	147 330	40 489	1 121	4 415	2 200
Ulvila	—	7 813	70 707	78 520	—	1 290	1 093	46	48	115
Haistila	—	1 870	31 505	33 375	—	150	479	20	5	15
Nakkila	—	9 066	83 851	92 917	—	2 580	1 497	56	285	220
Harjavalta	—	15 050	92 298	107 348	—	2 250	2 991	78	545	210
Peipohja	198	29 668	123 651	153 517	—	3 870	3 043	104	579	325
Kokemäki	—	11 578	145 801	157 379	—	3 930	5 021	63	414	563
Kyttälä	—	97	13 202	13 299	—	—	177	—	—	—
Kauvatsa	—	4 902	94 749	99 651	—	660	3 200	159	114	90
Äetsä	—	9 425	124 831	134 256	—	1 140	4 198	33	284	110
Kiikka	—	3 247	107 731	110 978	—	570	2 960	9	274	70
Tyrvää	—	28 001	424 467	452 468	—	4 350	11 208	400	1 227	430
Karkku	—	16 811	203 520	220 331	—	2 250	5 572	259	259	205
Siuro	—	17 732	213 227	230 959	6 679	1 260	2 775	245	274	115
Nokia	—	21 500	182 445	203 945	—	2 190	3 673	138	129	175
Lielahti	—	2 848	64 393	67 241	—	780	1 398	35	119	55
Haapamäen—Elisenvaaran, Haapamäki—Elisenvaara	**7 224**	**1 017 688**	**6 540 983**	**7 565 895**	**47 160**	**434 400**	**184 180**	**7 307**	**30 603**	**21 633**
Sorjo	—	368	30 093	30 461	—	60	423	80	—	10
Syväoro	—	6 846	109 783	116 629	—	360	1 960	182	547	55
Parikkala	—	18 534	109 021	127 555	—	1 380	2 957	105	142	175
Särkisalmi	—	2 158	97 078	99 236	—	120	1 888	280	101	20
Putikko	—	9 401	140 146	149 547	—	30	1 827	151	113	5

Tabell 31. (Forts.)

komster	Tavaraliikennetulot — Godstrafikinkomster									
Yhteensä Summa	Rahtitavarasta Av fraktgods	Pikatavarasta Av ilgods	Kiitotavarasta Av expressgods	Paketeista Av paket	Lipuilla kuljetetusta maidosta Av mjölk med biljetter	Muut tulot Övriga inkomster	Yhteensä Summa	Ylimääräiset liikennetulot Extra trafikinkomster	Liikennetuloja kaikkiaan Trafikinkomster inalles	Liikennepaikkojen menot Trafikplatsernas utgifter
Markkaa — I mark										
179 700	203 160	30 484	531	3 058	558	90	237 881	3 366	420 947	106 070
75 171	429 543	6 627	70	337	—	37	436 614	9 197	520 982	93 782
890 042	5 586 127	53 352	3 100	13 496	206	28 156	5 684 437	62 922	6 637 401	423 834
142 914	63 833	4 313	45	949	2 266	352	71 758	3 462	218 134	137 839
582 243	387 240	43 318	878	5 689	12 509	468	450 102	12 140	1 044 485	804 503
152 769	259 103	23 484	19	963	—	20	283 589	10 944	447 302	238 179
170 814	397 619	5 703	15	1 540	—	81	404 958	8 144	583 916	237 278
370 776	675 758	18 851	493	5 145	701	573	701 521	10 388	1 082 685	237 278
92 209	162 216	2 976	80	755	926	35	166 988	7 583	266 780	229 599
270 913	5 981 133	13 532	551	3 016	3 527	41 313	6 043 072	49 430	6 363 415	290 250
660 874	378 503	17 582	1 680	5 260	8 083	961	412 069	4 084	1 077 027	276 486
636 359	8 629 391	44 228	2 274	7 920	1 225	148 185	8 833 223	3 394	9 472 976	379 526
208 952	1 464 424	3 969	147	2 553	36 602	267	1 507 962	12 498	1 729 412	161 422
595 697	481 230	19 494	630	7 246	21 797	2 016	532 413	20 490	1 148 600	737 184
152 707	171 975	2 713	—	635	26 564	233	202 120	4 904	359 731	231 656
122 834	123 205	3 049	63	935	7 967	16	135 235	6 263	264 332	240 787
141 079	102 890	1 236	19	492	10 639	8	115 284	3 201	259 564	228 130
144 685	115 845	7 186	53	535	7 843	465	131 927	4 128	280 740	230 538
73 881	832 871	8 594	340	2 064	494	1 183	845 546	16 836	936 263	264 370
3 912 943	**13 666 416**	**595 357**	**32 842**	**298 250**	**5 386**	**67 578**	**14 665 829**	**191 025**	**18 769 797**	**4 124 698**
64 688	1 500 427	5 951	665	780	—	30 432	1 538 255	49 258	1 652 201	208 629
14 708	206 987	5 027	332	866	140	232	213 584	1 984	230 276	61 058
1 585 230	3 859 702	329 718	14 332	101 500	—	22 335	4 327 587	54 373	5 967 190	1 262 131
81 112	133 990	8 990	2 113	23 515	—	1 095	169 703	2 296	253 111	51 183
34 044	28 353	3 000	54	448	—	44	31 899	36	65 979	53 854
97 555	387 236	20 194	329	1 638	—	157	409 554	801	507 910	106 323
113 422	202 177	18 016	190	1 725	56	143	222 307	704	336 433	111 124
161 438	111 632	18 808	218	1 511	—	349	132 518	675	294 631	321 200
167 370	222 357	26 760	500	5 264	—	145	255 026	8 390	430 786	131 949
13 476	37 677	545	—	120	—	—	38 342	3 669	55 487	54 173
103 874	310 092	3 497	244	1 759	—	2	315 594	1 664	421 132	131 326
140 021	380 545	16 306	248	4 060	—	149	401 308	3 364	544 693	127 313
114 861	132 491	10 859	508	1 565	30	15	145 468	4 336	264 665	104 251
470 083	420 282	44 139	3 646	9 160	649	170	478 046	6 942	955 071	231 676
228 876	152 406	10 326	297	3 720	384	32	167 165	7 811	403 852	203 652
242 307	1 786 074	5 657	471	4 840	1 522	7 195	1 805 759	24 568	2 072 634	349 243
210 250	1 643 494	36 593	6 182	87 584	2 605	3 111	1 779 569	8 034	1 997 853	306 769
69 628	2 150 494	30 971	2 513	48 195	—	1 972	2 234 145	12 120	2 315 893	308 844
8 291 178	**29 572 347**	**597 107**	**35 996**	**152 668**	**197 498**	**83 605**	**30 639 221**	**406 056**	**39 336 455**	**6 044 231**
31 034	102 954	432	15	375	—	—	103 776	7 239	142 049	60 475
119 733	697 422	9 067	117	1 326	7 113	45	715 090	5 761	840 584	156 948
132 314	89 852	10 400	223	3 145	—	180	103 800	2 039	238 153	114 482
101 645	725 757	7 832	107	2 235	34	581	736 546	8 002	846 193	112 027
151 673	244 696	3 409	382	705	3 169	87	252 448	2 368	406 489	148 709

Taulu 31. (Jatk.)

Rata ja liikennepaikka Bana och trafikplats	Henkilöliikennetulot — Persontrafikin-									
	Matkalipuista — Av resebiljetter				Konduktöörinshekki- ja nauhalipuista Av konduktörscheck- och bandbiljetter	Makuupaikkalipuista Av sovplatsbiljetter	Matkatavarasta Av resgods	Koirista Av hundar	Säilytystavarasta Av förvaringsgods	Muut tulot Övriga inkomster
	I lk. I kl.	II lk. II kl.	III lk. III kl.	Yhteensä Summa						
	Markkaa — I mark									
Punkasalmi	—	14 458	120 052	134 510	—	1 770	2 662	210	178	125
Punkaharju	341	43 528	95 443	139 312	—	7 200	4 090	23	398	840
Kulennoinen	—	2 357	77 462	79 819	—	480	2 017	120	5	115
Savonlinna	—	179 959	976 608	1 156 567	—	32 520	33 069	1 185	5 735	1 820
Kallislahti	—	4 289	96 037	100 326	—	360	1 229	67	40	35
Rantasalmi	—	13 694	207 399	221 093	—	1 860	4 092	210	270	175
Joroinen	—	13 512	163 974	177 486	—	2 640	4 487	231	176	300
Varkaus	6 622	161 416	442 428	610 466	1 960	35 850	17 962	569	1 617	2 895
Huutokoski	—	12 862	201 671	214 533	—	2 160	1 679	95	172	160
Venetmäki	—	286	81 094	81 380	—	30	719	32	17	5
Hankasalmi	—	12 912	194 636	207 548	—	1 350	4 015	122	114	130
Lievestuore	—	12 100	234 189	246 289	—	1 740	2 075	86	152	175
Vaajakoski	—	6 332	147 002	153 334	—	3 450	2 283	177	236	325
Suolahti	136	52 809	322 322	375 267	—	16 380	8 509	518	599	1 345
Kuusa	—	3 421	60 928	64 349	—	600	1 978	10	78	65
Laukaa	—	4 300	94 987	99 287	—	180	1 684	20	199	25
Leppävesi	—	5 623	96 542	102 165	—	360	1 433	36	100	35
Jyväskylä	125	396 965	1 815 136	2 212 226	45 200	315 420	66 731	2 124	17 575	11 958
Vesanka	—	2 445	93 639	96 084	—	300	669	59	188	70
Kintaus	—	1 235	76 830	78 065	—	150	1 379	27	158	20
Petäjävesi	—	6 933	164 450	171 383	—	1 260	3 495	282	621	140
Asunta	—	923	39 732	40 655	—	210	1 112	59	112	25
Keuruu	—	28 022	252 301	280 323	—	6 180	7 756	247	960	585
Helsingin—Turun, Helsingfors—Åbo	—	**371 166**	**4 769 229**	**5 140 395**	**3 451**	**6 840**	**87 584**	**7 039**	**14 484**	**60 728**
Turku-Itäinen, Åbo-Östra	—	16 926	315 212	332 138	—	360	5 341	250	422	20
Littoinen	—	4 607	101 944	106 551	—	30	1 367	30	105	5
Piikkiö	—	6 333	145 971	152 304	—	330	2 008	175	356	20
Paimio	—	13 077	271 105	284 182	—	60	4 852	646	513	21
Hajala	—	69	62 362	62 431	—	30	1 000	90	94	5
Halikko	—	3 649	45 759	49 408	—	180	1 051	48	151	10
Salo	—	66 043	680 591	746 634	3 451	2 520	17 597	676	2 338	33 830
Perniö	—	32 239	371 603	403 842	—	960	7 695	361	379	16 725
Koski	—	7 260	91 402	98 662	—	120	2 194	22	191	5
Pohjankuru, Skuru	—	21 317	170 708	192 025	—	270	4 228	333	153	9 840
Pinjainen, Billnäs	—	772	23 041	23 813	—	—	460	—	—	—
Kaunislahti, Fagervik	—	784	40 673	41 457	—	—	689	64	101	—
Inkoo, Ingå	—	16 008	162 554	178 562	—	30	4 251	403	62	5
Tähtelä, Täkter	—	1 851	106 185	108 036	—	—	1 931	245	421	5
Päivölä, Solberg	—	1 650	80 012	81 662	—	30	1 710	205	206	5
Siuntio, Sjundeå	—	24 055	214 391	238 446	—	480	4 965	333	1 343	45
Kela, Käla	—	6 760	50 283	57 043	—	—	1 096	146	113	—
Kirkkonummi, Kyrkslätt	—	23 401	407 566	430 967	—	210	4 794	570	2 419	25
Masala, Masaby	—	35 685	301 793	337 478	—	360	2 282	353	1 589	35
Kauklahti, Köklaks	—	11 778	263 046	274 824	—	60	3 426	631	1 387	27
Espoo, Esbo	—	13 851	180 146	193 997	—	90	2 279	419	628	15
Kauniainen, Grankulla	—	55 328	462 779	518 107	—	720	10 474	927	1 024	85
Pitäjänmäki, Sockenbacka	—	5 062	168 324	173 386	—	—	715	35	415	—
Huopalahti, Hoplaks	—	2 661	51 779	54 440	—	—	1 179	77	74	—

Tabell 31. (Forts.)

komster	Tavaraliikennetulot — Godstrafikinkomster									
Yhteensä Summa	Rahtitavarasta Av fraktgods	Pikatavarasta Av ilgods	Kiitotavarasta Av expressgods	Paketeista Av paket	Lipuilla kuljetetusta maidosta Av mjölk med biljetter	Muut tulot Övriga inkomster	Yhteensä Summa	Ylimääräiset liikennetulot Extra trafikinkomster	Liikennetuloja kaikkiaan Trafikinkomster inalles	Liikennepaikkojen menot Trafikplatsernas utgifter
Markkaa — I mark										
139 455	77 254	14 043	2 160	1 455	—	187	95 099	5 108	239 662	95 219
151 863	9 864	17 946	45	869	2	78	28 804	327	180 994	119 716
82 556	45 857	4 398	23	912	606	103	51 899	671	135 126	69 479
1 230 896	1 823 718	67 644	3 147	19 015	1 812	3 160	1 918 496	26 959	3 176 351	529 190
102 057	139 257	2 370	128	1 327	20 496	13	163 591	1 459	267 107	108 641
227 700	273 587	13 673	1 207	2 330	29 525	495	320 817	7 633	556 150	146 302
185 320	405 595	16 036	19	4 051	30 919	16	456 636	10 754	652 710	120 704
671 319	8 436 773	48 872	4 200	11 985	—	16 487	8 518 317	17 627	9 207 263	322 691
218 799	651 719	2 726	40	1 489	29 233	110	685 317	18 413	922 529	203 218
82 183	480 534	2 435	38	1 470	5 112	22	489 611	20 541	592 335	107 054
213 279	391 361	8 550	107	2 364	8 541	580	411 503	8 198	632 980	130 032
250 517	1 359 762	4 132	189	1 948	16 929	1 080	1 384 040	11 294	1 645 851	186 134
159 805	801 392	134 280	4 362	10 049	3 689	136	953 908	5 137	1 118 850	248 971
402 618	5 547 190	22 447	875	7 060	381	3 978	5 581 931	98 068	6 082 617	353 764
67 080	96 419	3 699	172	1 149	13 873	—	115 312	3 060	185 452	98 286
101 395	46 888	3 749	130	1 003	6 062	1 507	59 339	2 219	162 953	107 620
104 129	236 713	1 504	—	841	1 754	—	240 812	2 555	347 496	89 273
2 671 234	3 766 069	173 001	17 979	66 787	2 404	53 338	4 079 578	82 734	6 833 546	1 597 584
97 370	643 293	313	—	915	3 451	701	648 673	15 912	761 955	152 126
79 799	375 974	1 631	51	522	5 028	81	383 287	9 686	472 772	148 010
177 181	954 669	2 601	15	1 846	6 379	246	965 756	14 620	1 157 557	194 938
42 173	295 018	269	68	430	507	—	296 292	8 766	347 231	104 182
296 051	852 760	19 648	197	5 065	479	394	878 543	8 906	1 183 500	218 456
5 320 521	**8 289 939**	**673 949**	**17 852**	**181 803**	**33 286**	**13 026**	**9 209 855**	**162 824**	**14 693 200**	**5 351 418**
338 531	1 637 109	80 940	2 608	36 030	—	1 418	1 758 105	23 898	2 120 534	442 014
108 088	41 385	7 833	1 538	11 720	—	8	62 484	4 843	175 415	122 327
155 193	78 879	11 405	47	1 179	4 156	88	95 754	1 385	252 332	128 943
290 274	597 316	50 796	63	2 304	829	50	651 358	3 018	944 650	257 818
63 650	102 344	38 119	—	660	27	9	141 159	2 302	207 111	96 747
50 848	35 124	938	—	663	219	224	37 168	1 243	89 259	50 704
807 046	2 105 337	193 806	4 593	14 820	—	1 687	2 320 243	56 406	3 183 695	677 943
429 962	613 704	88 058	1 060	6 350	96	150	709 418	4 124	1 143 504	238 377
101 194	353 849	5 148	439	1 276	90	488	361 290	3 541	466 025	102 225
206 849	735 795	13 941	3 861	8 739	—	6 197	768 533	8 009	983 391	231 211
24 273	154 843	8 159	320	3 877	2	389	167 590	950	192 813	96 169
42 311	120 485	2 851	—	552	—	—	123 888	1 660	167 859	86 171
183 313	145 272	7 451	109	1 840	2	35	154 709	596	338 618	117 013
110 638	130 280	3 874	106	1 156	549	40	136 005	673	247 316	107 665
83 818	102 553	1 877	23	756	268	—	105 477	1 031	190 326	106 590
245 612	296 938	36 373	90	3 385	3 265	176	340 227	1 834	587 673	206 295
58 398	36 175	3 371	—	548	1 824	—	41 918	170	100 486	74 242
438 985	196 112	9 897	267	5 470	9 761	277	221 784	899	661 668	338 102
342 097	270 931	16 752	389	10 559	5 151	88	303 870	2 271	648 238	385 097
280 355	78 249	6 753	439	1 685	3 002	5	90 133	1 914	372 402	262 114
197 428	52 086	1 355	68	1 140	2 127	25	56 801	2 047	256 276	282 204
531 337	97 642	54 976	343	17 581	1 918	268	172 728	8 477	712 542	410 913
174 551	265 378	23 345	769	4 080	—	284	293 856	18 565	486 972	334 744
55 770	42 153	5 931	720	45 433	—	1 120	95 357	12 968	164 095	195 790

Taulu 31. (Jatk.)

Rata ja liikennepaikka sekä asemilla tulouttamattomat tulot Bana och trafikplats samt på stationerna icke uppdebiterade inkomster	Henkilöliikennetulot — Persontrafikin-									
	Matkalipuista — Av resebiljetter				Konduktöörinshekki- ja nauhalipuista Av konduktörscheck- och bandbiljetter	Makuupaikkalipuista Av sovplatsbiljetter	Matkatavarasta Av resgods	Koirista Av hundar	Säilytystavarasta Av förvaringsgods	Muut tulot Övriga inkomster
	I lk. I kl.	II lk. II kl.	III lk. III kl.	Yhteensä Summa						
	Markkaa — I mark									
Rovaniemen, Rovaniemi ..	**239**	**245 022**	**1 242 090**	**1 487 351**	**9 450**	**24 570**	**47 964**	**2 694**	**2 113**	**2 045**
Rovaniemi	239	235 652	939 109	1 175 000	9 450	24 060	44 778	2 346	2 086	1 990
Koivu	—	3 768	78 497	82 265	—	120	1 340	149	—	10
Tervola	—	5 602	224 484	230 086	—	390	1 846	199	27	45
Oulun—Nurmeksen, Oulu — Nurmes	—	**62 078**	**1 215 041**	**1 277 119**	**59 875**	**5 160**	**22 648**	**1 318**	**941**	**515**
Porokylä	—	1 811	70 538	72 349	—	330	1 648	132	23	30
Valtimo	—	2 062	105 578	107 640	—	360	1 938	82	96	40
Maanselkä	—	920	71 340	72 260	—	—	1 115	50	138	—
Sotkamo	—	152	6 806	6 958	59 875	210	335	—	2	15
Vuokatti	—	16 557	161 733	178 290	—	420	3 891	206	115	55
Kontiomäki	—	7 687	197 731	205 418	—	1 890	3 535	258	199	170
Kiehimä	—	5 178	94 363	99 541	—	150	1 257	110	33	20
Kivesjärvi	—	1 814	31 252	33 066	—	180	388	5	5	20
Jaalanka	—	355	24 448	24 803	—	—	393	84	7	—
Vaala	—	8 110	80 358	88 468	—	630	2 028	115	129	30
Nuojua	—	2 611	56 896	59 507	—	90	966	86	—	40
Utajärvi	—	3 666	118 220	121 886	—	30	2 192	110	50	5
Muhos	—	11 121	130 496	141 617	—	870	2 444	65	124	90
Pikkarala	—	34	65 282	65 316	—	—	518	15	20	—
Yhteensä, Summa	**262 924**	**26 088 485**	**141 293 374**	**167 644 783**	**3 365 624**	**8 004 734**	**4 076 175**	**197 761**	**827 605**	**3 982 259**
Rauman rautatieltä, Från Raumo järnväg	—	53 201	358 388	411 589	—	18 390	18 245	185	—	—
Jokioisten rautatieltä, Från Jokkis järnväg	—	22 593	306 039	328 632	—	5 070	10 395	133	—	—
Loviisan rautatieltä, Från Lovisa järnväg	—	12 329	119 170	131 499	—	630	4 916	318	—	—
Karhulan rautatieltä, Från Karhula järnväg	—	—	—	—	—	—	—	—	—	—
Asemilla tulouttamattomat tulot: På stationerna icke uppdebiterade inkomster:										
Matkatoimistojen välittämä suomalainen matkailijaliikenne, Av turist- och resebyråer förmedlad finsk turisttrafik	58 628	835 402	422 094	1 316 124	—	338 520	—	—	—	70 685
Matkatoimistojen välittämä ulkomainen matkailijaliikenne, Av turist- och resebyråer förmedlad utländsk turisttrafik	167 024	1 072 793	496 864	1 736 681	—	—	—	—	—	—
Ulkomaiden matkatoimistojen välittämä suomalainen matkailijaliikenne, Av utländska resebyråer förmedlad finsk turisttrafik	99 619	378 982	211 729	690 330	—	40 776	12 156	—	—	16 915
Vankienkuljetukset vankivaunuissa, Fångtransporter i fångvagnar	—	—	528 693	528 693	—	—	—	—	—	—
Siviilivirastojen kuljetukset, Civiltransporter	36 034	925 460	66 895	[1]1 028 389	—	—	—	—	—	—

[1]) Tähän sisältyvät maksut eduskunnan jäsenten ja vakinaisten virkailijain vuosilipuista, 928 635 mk. — Häri ingå inkomsterna av riksdagsmännens

Tabell 31. (Forts.)

komster	Tavaraliikennetulot — Godstrafikinkomster							Ylimääräiset liikennetulot	Liikennetuloja kaikkiaan	Liikennepaikkojen menot
Yhteensä Summa	Rahtitavarasta Av fraktgods	Pikatavarasta Av ilgods	Kiitotavarasta Av expressgods	Paketeista Av paket	Lipuilla kuljetetusta maidosta Av mjölk med biljetter	Muut tulot Övriga inkomster	Yhteensä Summa	Extra trafikinkomster	Trafikinkomster inalles	Trafikplatsernas utgifter
Markkaa — I mark										
1 576 187	**669 808**	**70 858**	**7 284**	**17 715**	**13 091**	**9 700**	**788 456**	**61 062**	**2 425 705**	**662 653**
1 259 710	491 945	65 377	7 080	15 960	3 708	9 660	593 730	59 947	1 913 387	450 268
83 884	54 210	2 507	159	429	676	40	58 021	387	142 292	53 114
232 593	123 653	2 974	45	1 326	8 707	—	136 705	728	370 026	159 271
1 367 576	**3 323 904**	**60 077**	**445**	**10 967**	**2 575**	**7 837**	**3 405 805**	**96 038**	**4 869 419**	**1 370 951**
74 512	184 994	12 838	19	1 406	—	—	199 257	6 412	280 181	80 116
110 156	298 767	376	50	954	541	15	300 703	8 626	419 485	89 170
73 563	414 666	381	30	304	2	1 085	416 468	19 926	509 957	84 334
67 395	845 630	3 438	—	722	—	5 100	854 890	19 636	941 921	81 430
182 977	241 837	1 417	33	788	1 137	5	245 217	6 639	434 833	194 036
211 470	198 988	6 143	29	937	69	3	206 169	14 358	431 997	202 078
101 111	622 890	9 353	92	1 028	150	1	633 514	11 600	746 225	113 362
33 664	42 125	4 097	—	155	44	1 250	47 671	828	82 163	59 891
25 287	10 944	489	—	165	—	46	11 644	1 732	38 663	44 721
91 400	62 144	13 011	20	1 250	80	210	76 715	1 748	169 863	102 463
60 689	64 228	1 122	—	684	552	5	66 591	1 288	128 568	37 453
124 273	94 563	1 704	94	745	—	67	97 173	1 280	222 726	97 857
145 210	209 465	4 410	—	1 059	—	45	214 979	1 149	361 338	110 359
65 869	32 663	1 298	78	770	—	5	34 814	816	101 499	73 681
188 098 941	**398 499 223**	**18 358 367**	**1 412 688**	**5 851 779**	**1 451 849**	**4 193 937**	**429 767 843**	**8 286 869**	**626 153 653**	**148 832 703**
448 409	2 187 973	103 489	3 776	—	—	—	2 295 238	—	2 743 647	—
344 230	1 282 087	69 682	2 715	—	—	—	1 354 484	—	1 698 714	—
137 363	915 121	69 347	1 089	—	—	—	985 557	—	1 122 920	—
—	1 277 198	27 308	6 046	—	—	—	1 310 552	—	1 310 552	—
1 725 329	—	—	—	—	—	—	—	—	1 725 329	—
1 736 681	—	—	—	—	—	—	—	—	1 736 681	—
760 177	—	—	—	—	—	—	—	—	760 177	—
528 693	—	—	—	—	—	—	—	—	528 693	—
1 028 389	—	—	—	—	—	—	—	—	1 028 389	—

och de ordinarie funktionärernas vid riksdagen årsbiljetter, 928 635 mk.

Taulu 31. (Jatk.) —

Asemilla tulouttamattomat tulot ja tulot kuukausittain På stationerna icke uppdebiterade inkomster och inkomsterna efter månad	Henkilöliikennetulot — Persontrafikin.									
	Matkalipuista — Av resebiljetter				Konduktöörinshekki- ja nauhalipuista Av konduktörscheck- och bandbiljetter	Makuupaikkalipuista Av sovplatsbiljetter	Matkatavarasta Av resgods	Koirista Av hundar	Säilytystavarasta Av förvaringsgods	Muut tulot Övriga inkomster
	I lk. I kl.	II lk. II kl.	III lk. III kl.	Yhteensä Summa						
	Markkaa — I mark									
Sotilaskuljetukset, Militärtransporter	—	—	2 200 000	2 200 000	—	—	—	—	—	—
Suomalais-venäläinen yhdysliikenne, Finsk-rysk samtrafik	—	176 952	141 391	318 343	—	55 775	—	—	—	859 784
Rautatieläisten halkojen kuljetukset, Järnvägsmännens vedtransporter	—	—	—	—	—	—	—	—	—	—
Lisätuloja, Tillskottsinkomster	—	—	—	—	—	—	—	—	—	136
Vaununvuokria ja tavarasuojamaksuja, Vagnshyror och magasinsavgifter	—	—	—	—	—	—	—	—	—	—
Lennätintulot, Telegrafinkomster	—	—	—	—	—	—	—	—	—	—
Vuokratulot asunnoista ja virkahuoneistoista, Hyresavgifter för bostäder och tjänstelokaler	—	—	—	—	—	—	—	—	—	—
Vuokrat rautatieravintoloista y. m., Arrenden för järnvägsrestaurangerm.m.	—	—	—	—	—	—	—	—	—	—
Tulot myynneistä, Inkomst genom försäljning	—	—	—	—	—	—	—	—	—	—
Muut sekalaiset tulot, Övriga diverse inkomster	—	—	—	—	—	—	—	—	—	—
Korvaus postinkuljetuksesta valtionrautateillä, Ersättning för postbefordran å statsjärnvägarna	—	—	—	—	—	—	—	—	—	—
Kaikkiaan, Inalles	**624 229**	**29 566 197**	**146 144 637**	**176 335 063**	**3 365 624**	**8 463 895**	**4 121 887**	**198 397**	**827 605**	**4 929 779**
Tammikuu, Januari	48 117	3 017 790	11 965 946	15 031 853	280 880	632 963	325 695	14 004	55 610	320 383
Helmikuu, Februari	50 249	2 153 846	8 775 782	10 979 877	247 283	587 499	245 880	10 780	43 928	271 616
Maaliskuu, Mars	54 379	2 610 743	12 436 874	15 101 996	287 508	769 181	291 563	9 158	54 084	408 782
Huhtikuu, April	47 382	2 299 090	10 346 812	12 693 284	277 255	656 162	280 941	6 712	57 112	286 164
Toukokuu, Maj	50 930	2 216 116	11 531 304	13 798 350	286 037	702 417	388 155	15 912	71 204	380 523
Kesäkuu, Juni	40 477	2 468 201	16 091 250	18 599 928	309 100	926 398	506 293	18 254	103 276	626 815
Heinäkuu, Juli	39 058	2 318 650	15 054 652	17 412 360	303 886	831 397	382 997	13 030	102 550	481 199
Elokuu, Augusti	48 762	2 460 503	16 140 104	18 649 369	293 055	799 662	476 422	19 526	95 481	526 367
Syyskuu, September	39 877	2 098 595	10 490 210	12 628 682	263 794	664 452	364 307	25 365	70 450	284 125
Lokakuu, Oktober	49 846	2 098 573	10 055 925	12 204 344	260 547	614 661	304 064	24 384	62 427	361 198
Marraskuu, November	54 579	2 030 924	9 202 649	11 288 152	263 878	584 914	261 340	17 951	51 331	445 784
Joulukuu, December	100 573	3 793 166	14 053 129	17 946 868	292 401	694 189	294 230	23 321	60 152	536 823
Kaikkiaan, Inalles	**624 229**	**29 566 197**	**146 144 637**	**176 335 063**	**3 365 624**	**8 463 895**	**4 121 887**	**198 397**	**827 605**	**4 929 779** 1
Suorituksia ulkomaiden rautateille, takaisinmaksuja y. m. vähennyksiä, Utbetalningar till utländska järnvägar, restitutioner m. fl. avdrag	167 596	1 098 193	526 964	1 792 753	—	2 510	9 398	—	—	30
Todell. tulot, Verklig inkomst	**456 633**	**28 468 004**	**145 617 673**	**174 542 310**	**3 365 624**	**8 461 385**	**4 112 489**	**198 397**	**827 605**	**4 929 749**

[1]) Tähän sisältyvät maksut paikkalipuista, 2 900 922 mk, ylimääräisistä henkilöjunista, 17 838 mk, Malmin hautaus- ja ruumisjunista biljetter, 2 900 922 mk, extra persontåg, 17 838 mk, begravnings- och liktågen till och från Malm, 208 050 mk, samt perrongbiljetter, 702 723 mk.
[2]) Tähän on luettu tullivälitysmaksut, 644 024 mk, josta Rajajoen osuus on 598 692 mk ja Tornion 45 332 mk. — Häri ingå tullförmedlings.-

Tabell 31. (Forts.)

komster	Tavaraliikennetulot — Godstrafikinkomster										
Yhteensä Summa	Rahtitavarasta Av fraktgods	Pikatavarasta Av ilgods	Kiitotavarasta Av expressgods	Paketeista Av paket	Lipuilla kuljetetusta maidosta Av mjölk med biljetter	Muut tulot Övriga inkomster	Yhteensä Summa	Ylimääräiset liikennetulot Extra trafikinkomster	Lennätin- ja sekalaiset tulot sekä korvaus postinkuljetuksesta Telegraf- och diverse inkomster samt ersättning f. postbefordran	Kokonaistulo Totalinkomst	Liikennepaikkojen menot Trafikplatsernas utgifter
Markkaa — I mark											
2 200 000	—	—	—	—	—	—	—	—	—	2 200 000	—
1 233 902	—	—	—	—	—	—	—	—	—	1 233 902	—
—	311 908	—	—	—	—	—	311 908	—	—	311 908	—
136	—	—	—	—	—	263 943	263 943	—	—	264 079	—
—	—	—	—	—	—	—	—	23 562	—	23 562	—
—	—	—	—	—	—	—	—	—	380 763	380 763	—
—	—	—	—	—	—	—	—	—	12 432 132	12 432 132	—
—	—	—	—	—	—	—	—	—	3 454 688	3 454 688	—
—	—	—	—	—	—	—	—	—	3 787 511	3 787 511	—
—	—	—	—	—	—	—	—	—	1 279 614	1 279 614	—
—	—	—	—	—	—	—	—	—	15 300 000	15 300 000	—
198 242 250	**404 473 510**	**18 628 193**	**1 426 314**	**5 851 779**	**1 451 849**	**4 457 880**	**436 289 525**	**8 310 431**	**36 634 708**	**679 476 914**	**148 832 703**
16 661 388	29 237 459	1 377 387	91 410	322 115	132 562	283 235	31 444 168	883 978	3 320 266	52 309 800	·
12 386 863	36 398 740	1 519 418	80 140	356 453	127 748	296 901	38 779 400	715 050	2 677 175	54 558 488	·
16 922 272	34 725 827	1 759 468	104 446	374 725	138 892	271 767	37 375 125	612 180	2 904 822	57 814 399	·
14 257 630	35 877 589	1 680 431	127 445	465 190	141 737	492 867	38 785 259	688 278	3 058 607	56 789 774	·
15 642 598	33 709 295	1 590 026	153 229	521 690	133 718	357 842	36 465 800	658 548	2 733 465	55 500 411	·
21 090 064	35 245 095	1 460 741	125 203	475 302	131 756	398 594	37 836 691	684 335	3 221 198	62 832 288	·
19 527 419	33 184 909	1 243 860	96 036	405 492	115 364	330 045	35 375 706	708 873	3 654 688	59 266 686	·
20 859 882	31 653 318	1 701 973	112 596	442 825	107 096	323 612	34 341 420	556 813	2 788 664	58 546 779	·
14 301 175	33 088 748	1 805 040	134 854	583 900	113 245	485 237	36 211 024	633 233	2 764 955	53 910 387	·
13 831 625	32 682 756	1 439 376	134 341	605 815	105 008	422 647	35 389 943	669 819	3 242 120	53 133 507	·
12 913 350	35 441 409	1 403 436	112 943	597 498	97 908	406 222	38 059 416	655 763	2 703 781	54 332 310	·
19 847 984	33 228 365	1 647 037	153 671	700 774	106 815	388 911	36 225 573	843 561	3 564 967	60 482 085	·
198 242 250	**404 473 510**	**18 628 193**	**1 426 314**	**5 851 779**	**1 451 849**	**4 457 880** [2]	**436 289 525**	**8 310 431**	**36 634 708**	**679 476 914**	**148 832 703**
1 804 691	513 130	3 936	—	—	—	—	517 066	26 867	45 486	2 394 110	—
196 437 559	**403 960 380**	**18 624 257**	**1 426 314**	**5 851 779**	**1 451 849**	**4 457 880**	**435 772 459**	**8 283 564**	**36 589 222**	**677 082 804**	**148 832 703**

208 050 mk, sekä asemasiltalipuista, 702 723 mk. Loput, 1 100 246 mk, ovat sekalaisia lisämaksuja y. m. tuloja. — Häri ingå inkomsterna av plats-
Resten, 1 100 246 mk, utgöres av diverse tillskottsinkomster m. m.
avgifterna med 644 024 mk, varav på Rajajoki uppburits 598 692 mk och i Tornio 45 332 mk.

Taulu 32. Valtionrautateiden ylimääräiset liikennetulot,
Tabell 32. Extra trafikinkomster, telegraf- och diverse

Kuukausi Månad	Ylimääräiset liikennetulot — Extra trafikinkomster									Lennätintulot Telegrafinkomster
	Vaununvuokrat ja peitemaksut Vagnshyror och presenningsavgifter	Tavarasuojamaksut ja aluevuokrat Magasinsavgifter och planhyror	Kuormaus, purkaminen ja punnitus Lastning, lossning och vägning	Punnitustodistukset Intyg över vägning	Rahtiluottopalkkio Fraktkreditprovision	Jälkivaatimuspalkkio Efterkravsprovision	Maito- y. m. s. astiain palauttamismaksut Avgifter för återsändning av mjölk- o. a. d. kärl	Rantalaiturimaksut Kajavgifter	Yhteensä Summa	
	Markkaa — I mark									
I	235 893	507 631	8 259	527	6 587	49 796	71 474	3 811	883 978	35 685
II	265 876	301 650	12 371	432	8 741	58 906	67 074	—	715 050	22 528
III	203 856	251 861	10 233	586	7 150	67 478	71 008	8	612 180	43 541
IV	289 239	224 102	9 148	490	7 308	84 375	72 534	1 082	688 278	25 439
V	193 307	226 964	10 988	614	6 344	91 660	70 827	57 844	658 548	34 229
VI	212 459	245 150	20 049	413	8 076	66 581	68 423	63 184	684 335	39 271
VII	193 454	315 013	23 183	636	6 748	58 626	62 147	49 066	708 873	39 782
VIII	160 182	182 021	26 380	642	5 924	64 876	60 348	56 440	556 813	33 237
IX	188 660	193 439	24 364	1 178	8 868	81 120	65 705	69 899	633 233	28 582
X	236 668	213 140	19 908	725	5 831	74 273	61 094	58 180	669 819	28 093
XI	234 892	201 586	30 624	922	11 639	76 293	58 120	41 687	655 763	23 417
XII	225 563	399 136	41 525	756	10 660	69 597	62 659	33 665	843 561	26 959
Yhteensä / Summa	**2 640 049**	**3 261 693**	**237 032**	**7 921**	**93 876**	**843 581**	**791 413**	**434 866**	**8 310 431**	**380 763**

Taulu 33. Valtionrautateiden tulot yksityisille rautateille menneestä
Tabell 33. Statsjärnvägarnas inkomster av samtrafiken med enskilda järnvägar, om-

Kuukausi Månad	Henkilöliikenteestä — Persontrafik							Tavaraliikenteestä — Godstrafik					Tuloja kaikkiaan Inkomster inalles	Henkilöliikenteestä — Matkalipuista —	
	Matkalipuista Resebiljetter			Makuupalkkaliputista — Sovplatsbiljetter	Matkatavarasta Resgods	Koirista Hundar	Yhteensä Summa	Rahtitavarasta Fraktgods	Pikatavarasta Ilgods	Kiltotavarasta Expressgods	Muut tulot Övr. inkomster	Yhteensä Summa		II lk. II kl.	III lk. III kl.
	II lk. II kl.	III lk. III kl.	Yhteensä Summa												
	Markkaa — I mark														
	Rauman rautatie — Raumo järnväg														
I	9 082	70 167	79 249	2 220	3 156	73	84 698	455 288	12 695	306	—	468 289	552 987	11 317	73 958
II	7 517	35 880	43 397	1 500	1 713	44	46 654	553 756	10 539	385	—	564 680	611 334	8 820	41 243
III	12 810	66 156	78 966	2 340	2 034	41	83 381	442 327	14 514	789	—	457 630	541 011	10 264	76 208
IV	9 492	42 122	51 614	1 920	1 919	13	55 466	733 200	22 062	759	—	756 021	811 487	7 171	55 303
V	8 200	49 431	57 631	1 230	3 033	18	61 912	629 004	19 542	1 082	—	649 628	711 540	3 362	36 245
VI	11 542	94 073	105 615	1 290	5 043	61	112 009	567 278	15 042	676	—	582 996	695 005	370	54 564
VII	10 136	81 309	91 445	840	3 929	13	96 227	517 288	11 365	439	—	529 092	625 319	168	55 833
VIII	8 138	90 132	98 270	1 380	4 996	94	104 740	533 573	16 705	1 103	—	551 381	656 121	1 459	47 822
IX	6 620	46 713	53 333	960	2 738	33	57 064	515 733	19 813	1 490	—	537 036	594 100	608	29 912
X	5 618	44 617	50 235	810	3 053	—	54 098	544 568	15 871	1 267	36	561 742	615 840	234	41 024
XI	8 543	39 279	47 822	1 500	2 074	51	51 447	499 464	16 097	1 001	—	516 562	568 009	841	33 942
XII	11 060	80 072	91 132	2 400	3 071	197	96 800	813 138	16 404	1 465	—	831 007	927 807	1 952	61 823
Yhteensä / Summa	**108 758**	**739 951**	**848 709**	**18 390**	**36 759**	**638**	**904 496**	**6 804 617**	**190 649**	**10 762**	**36**	**7 006 064**	**7 910 560**	**46 566**	**607 877**
	Loviisan rautatie — Lovisa järnväg														**Koko**
I	5 244	41 853	47 097	180	1 862	85	49 224	130 474	10 763	208	—	141 445	190 669	25 643	185 978
II	2 457	19 214	21 671	—	850	13	22 534	130 357	10 375	568	—	141 300	163 834	18 794	96 337
III	3 429	38 411	41 840	—	1 091	31	42 962	161 600	14 627	115	251	176 593	219 555	26 503	180 775
IV	1 311	19 199	20 510	—	726	209	21 445	151 663	13 237	505	—	165 405	186 850	17 974	116 624
V	1 020	15 336	16 356	—	1 128	156	17 640	154 865	11 591	707	—	167 163	184 803	12 582	101 012
VI	1 162	24 707	25 869	120	1 149	24	27 162	122 117	9 346	539	—	132 002	159 164	13 074	173 344
VII	1 642	18 452	20 094	60	1 062	16	21 232	131 848	7 679	219	—	139 746	160 978	11 946	155 594
VIII	1 822	14 379	16 201	240	1 148	122	17 711	165 094	8 890	107	—	174 091	191 802	11 419	152 333
IX	841	10 094	10 935	30	486	23	11 474	157 749	10 611	245	307	168 912	180 386	8 069	86 719
X	1 083	11 358	12 441	—	743	46	13 230	176 159	8 163	356	225	184 903	198 133	6 935	96 999
XI	1 655	13 336	14 991	—	838	—	15 829	211 541	7 200	206	183	219 130	234 959	11 039	86 557
XII	2 188	28 347	30 535	—	1 047	6	31 588	149 574	7 921	337	—	157 832	189 420	15 200	170 242
Yhteensä / Summa	**23 854**	**254 686**	**278 540**	**630**	**12 130**	**731**	**292 031**	**1 843 041**	**120 403**	**4 112**	**966**	**1 968 522**	**2 260 553**	**179 178**	**1 602 514**

lennätin- ja sekalaiset tulot, korvaus postinkuljetuksesta sekä kokonaistulo vuonna 1932.
inkomster, ersättningen för postbefordran samt totalinkomsten vid statsjärnvägarna år 1932.

Sekalaiset tulot — Diverse inkomster								
Vuokraa asunnoista ja virkahuoneistoista Hyror för bostäder och tjänstelokaler	Rautatieravintolain vuokraa Arrenden för järnvägsrestauranger	Myynneistä Genom försäljning	Muut Övriga	Yhteensä Summa	Korvaus postinkuljetuksesta Ersättning för postbefordran	Liikenne- y. m. tulot kaikkiaan Trafik- o. a. inkomster inalles	Takaisinmaksut ja muut vähennykset Restitutioner och andra avdrag	Todellinen kokonaistulo Verklig totalinkomst
Markkaa — I mark								
957 634	895 145	110 401	46 401	2 009 581	1 275 000	52 309 800	169 868	52 139 932
969 936	58 231	298 164	53 316	1 379 647	1 275 000	54 558 488	150 357	54 408 131
974 342	197 596	336 045	78 298	1 586 281	1 275 000	57 814 399	141 605	57 672 794
984 586	469 937	210 312	93 333	1 758 168	1 275 000	56 789 774	238 674	56 551 100
1 021 326	80 864	238 056	83 990	1 424 236	1 275 000	55 500 411	187 442	55 312 969
994 581	231 027	614 868	66 451	1 906 927	1 275 000	62 832 288	166 384	62 665 904
987 683	708 990	522 018	121 215	2 339 906	1 275 000	59 266 686	217 332	59 049 354
1 019 382	64 953	282 244	113 848	1 480 427	1 275 000	58 546 779	179 874	58 366 905
992 672	200 861	185 085	82 755	1 461 373	1 275 000	53 910 387	206 057	53 704 330
1 013 435	396 843	433 429	95 320	1 939 027	1 275 000	53 133 507	251 693	52 881 814
982 986	51 096	295 175	76 107	1 405 364	1 275 000	54 332 310	244 149	54 088 161
1 533 569	99 145	261 714	368 580	2 263 008	1 275 000	60 482 085	240 675	60 241 410
12 432 132	**3 454 688**	**3 787 511**	**1 279 614**	**20 953 945**	**15 300 000**	**679 476 914**	**2 394 110**	**677 082 804**

ja niiltä saapuneesta yhdysliikenteestä vuonna 1932.
fattande såväl den till dessa avgångna som den från dessa anlända trafiken år 1932.

teestä — Persontrafik					Tavaraliikenteestä — Godstrafik					Tuloja kaikkiaan Inkomster inalles	Tavaraliikenteestä — Godstrafik			
Resebiljetter Yhteensä Summa	Makuupaikkalipuista — Sovplatsbiljetter	Matkatavarasta Resgods	Koirista Hundar	Yhteensä Summa	Rahtitavarasta Fraktgods	Pikatavarasta Ilgods	Kiitotavarasta Expressgods	Muut tulot Övr. inkomster	Yhteensä Summa		Rahtitavarasta Fraktgods	Pikatavarasta Ilgods	Kiitotavarasta Expressgods	Yhteensä Summa
Markkaa — I mark														
Jokioisten rautatie — Jokkis järnväg											Karhulan rautatie — Karhula järnväg			
85 275	300	3 355	47	88 977	149 245	13 209	404	—	162 858	251 835	205 958	7 491	488	213 937
50 063	300	1 953	32	52 348	147 313	10 889	340	—	158 542	210 890	261 250	7 659	436	269 345
86 472	810	2 020	27	89 329	170 039	14 308	427	—	184 774	274 103	295 684	11 704	209	307 597
62 474	300	1 972	26	64 772	224 644	11 086	445	—	236 175	300 947	327 857	8 288	551	336 696
39 607	180	1 939	—	41 726	234 452	10 462	414	47	245 375	287 101	235 839	5 995	525	242 359
54 934	1 410	2 132	—	58 476	200 707	8 120	551	—	209 378	267 854	259 847	7 385	793	268 025
56 001	570	2 038	—	58 609	210 246	7 173	348	—	217 767	276 376	209 529	3 900	235	213 664
49 281	450	2 051	24	51 806	253 605	8 914	263	—	262 782	314 588	192 629	5 321	502	198 452
30 520	240	1 280	—	32 040	227 584	11 066	427	575	239 652	271 692	238 416	5 220	189	243 825
41 258	—	1 935	62	43 255	213 993	11 278	849	—	226 120	269 375	151 212	8 209	462	159 883
34 783	60	1 576	—	36 419	241 866	7 948	488	256	250 558	286 977	217 304	7 323	528	225 155
63 775	450	2 007	26	66 258	194 891	14 044	433	—	209 368	275 626	189 862	8 897	2 155	200 914
654 443	**5 070**	**24 258**	**244**	**684 015**	**2 468 585**	**128 497**	**5 389**	**878**	**2 603 349**	**3 287 364**	**2 785 387**	**87 392**	**7 073**	**2 879 852**
yhdysliikenne yksityisten rautateiden kanssa — Hela samtrafiken med enskilda järnvägar														
211 621	2 700	8 373	205	222 899	940 965	44 158	1 406	—	986 529	1 209 428				
115 131	1 800	4 516	89	121 536	1 092 676	39 462	1 729	—	1 133 867	1 255 403				
207 278	3 150	5 145	99	215 672	1 069 650	55 153	1 540	251	1 126 594	1 342 266				
134 598	2 220	4 617	248	141 683	1 437 364	54 673	2 260	—	1 494 297	1 635 980				
113 594	1 410	6 100	174	121 278	1 254 160	47 590	2 728	47	1 304 525	1 425 803				
186 418	2 820	8 324	85	197 647	1 149 949	39 893	2 559	—	1 192 401	1 390 048				
167 540	1 470	7 029	29	176 068	1 068 911	30 117	1 241	—	1 100 269	1 276 337				
163 752	2 070	8 195	240	174 257	1 144 901	39 830	1 975	—	1 186 706	1 360 963				
94 788	1 230	4 504	56	100 578	1 139 482	46 710	2 351	882	1 189 425	1 290 003				
103 934	810	5 731	108	110 583	1 085 932	43 521	2 934	261	1 132 648	1 243 231				
97 596	1 560	4 488	51	103 695	1 170 175	38 568	2 223	439	1 211 405	1 315 100				
185 442	2 850	6 125	229	194 646	1 347 465	47 266	4 390	—	1 399 121	1 593 767				
1 781 692	**24 090**	**73 147**	**1 613**	**1 880 542**	**13 901 630**	**526 941**	**27 336**	**1 880**	**14 457 787**	**16 338 329**				

Taulu 34. Nauha- ja konduktöörinshekkiliput vuonna 1932.
Tabell 34. Band- och konduktörscheckbiljetter år 1932.

		Lippuja arvoltaan: Antal biljetter à: 3 mk	1 mk	50 p	Yhteensä lippuja Summa biljetter	Maksu Avgift Mk	p
a) Nauhalippuja, tilitetty:	a) Bandbiljetter, redovisade å:						
Porvoon asemalla ..	Borgå station	1 640	267	126	2 033	5 250	—
Kouvolan » ..	Kouvola »	—	43 250	—	43 250	43 250	—
Lohjan » ..	Lohja »	—	—	—	—	—	
Turun » ..	Åbo »	10 000	13 000	1 250	24 250	43 625	—
Tornion » ..	Tornio »	—	3 076	271	3 347	3 211	50
Siuron » ..	Siuro »	—	29	—	29	29	—
Sotkamon pysäkillä.	Sotkamo hållplats...	5 000	37 750	14 250	57 000	59 875	—
	Yhteensä, Summa	**16 640**	**97 372**	**15 897**	**129 909**	**155 240**	**50**
b) Eriarvoisista konduktöörinshekkilipuista karttuneita tuloja, yhteensä Smk	b) Inkomster av konduktörscheckbiljetter av olika valörer, sammanlagt Fmk					3 210 383	—
	Kaikkiaan tuloja, Summa inkomster					**3 365 623**	**50**

Taulu 35. Valtionrautateiden tuloutettujen tulojen vähennykset vuonna 1932.
Tabell 35. Avdrag från statsjärnvägarnas uppdebiterade inkomster år 1932.

Vähennysten lajit — Avdrag av olika slag		Mk	Mk
Henkilöliikennetulojen vähennyksiä.	**Avdrag från persontrafikinkomsterna.**		
Ulkomaille myydyistä erilaisista lipuista suoritettu:	Utbetalningar för försålda utländska biljetter av olika slag:		
Ruotsin osuus	Sveriges andel	1 378 138	
Norjan »	Norges »	71 710	
Tanskan »	Danmarks »	582	
Alankomaiden »	Nederländernas »	27 833	
Ranskan »	Frankrikes »	137 013	
Italian »	Italiens »	26 075	
Liettuan »	Lithauens »	38 983	
Saksan »	Tysklands »	7 057	
Viron »	Estlands »	164	
Yksityisille rautateille myydyistä kuponkilipuista suoritettu:	Utbetalningar för kupongbiljetter till enskilda järnvägarna:		
Rauman rautatien osuus	Raumo järnvägs andel	8 228	
Jokioisten » »	Jokkis » »	3 055	
Loviisan » »	Lovisa » »	6 495	
Takaisinmaksuja matkatavarasta ja käyttämättömistä matkalipuista	Restitutioner för resgods och oanvända resebiljetter	99 358	1 804 691
Tavaraliikennetulojen vähennyksiä.	**Avdrag från godstrafikinkomsterna.**		
Rahdin y. m. takaisinmaksuja	Frakt- m. fl. restitutioner	485 280	
Suomessa kannettuja Ruotsin rahdinosuuksia	Sveriges andel i frakter, uppburna i Finland	31 786	517 066
Ylimääräisten tulojen vähennyksiä.	**Avdrag från extra inkomsterna.**		
Rantalaiturimaksujen takaisinmaksuja ..	Restitutioner å kajavgifter	11 542	
Aluevuokrain » ..	» å platshyra	13 458	
Vaununvuokrain » ..	» å vagnshyra	1 867	26 867
Sekalaisten tulojen vähennyksiä	**Avdrag från diverse inkomsterna**	45 486	45 486
	Yhteensä Smk, Summa Fmk		**2 394 110**

Taulu 36. Asemasiltaliput vuonna 1932.
Tabell 36. Perrongbiljetter år 1932.

Myyty allamainituilla asemilla Försålda på nedannämnda stationer	Lippujen luku Antal biljetter		Tulot Inkomster
	Kaikkiaan Inalles à 1 mk	%	Mk
Helsinki, Helsingfors	361 787	51.48	361 787
Riihimäki	11 846	1.69	11 846
Hämeenlinna	10 636	1.51	10 636
Lahti	10 890	1.55	10 890
Viipuri	173 967	24.76	173 967
Hanko, Hangö	5 774	0.82	5 774
Turku, Åbo	12 912	1.84	12 912
Tampere	46 897	6.67	46 897
Vaasa, Vasa	21 600	3.07	21 600
Kuopio	10 038	1.43	10 038
Mikkeli	12 266	1.75	12 266
Kotka	4 485	0.64	4 485
Joensuu	11 237	1.60	11 237
Jyväskylä	8 388	1.19	8 388
Yhteensä, Summa	**702 723**	**100.00**	**702 723**

Taulu 37. Jälkivaatimusliike valtionrautateillä vuonna 1932.
Tabell 37. Efterkravsrörelsen vid statsjärnvägarna år 1932.

Kuukausi Månad	Jälkivaatimuksia: Efterkrav:		Toimitus-palkkiota Efterkravs-provision
	kannettu uppburet	suoritettu utbetalt	
	Markkaa — I mark		
Tammikuu, Januari	3 950 919	3 991 355	49 795
Helmikuu, Februari	4 861 534	4 691 813	58 906
Maaliskuu, Mars	5 360 469	5 395 420	67 478
Huhtikuu, April	6 730 336	6 441 106	84 375
Toukokuu, Maj	7 334 953	7 347 006	91 660
Kesäkuu, Juni	5 693 610	5 838 719	66 581
Heinäkuu, Juli	4 756 608	4 945 544	58 626
Elokuu, Augusti	5 186 797	5 042 261	64 876
Syyskuu, September	6 390 578	6 335 528	81 121
Lokakuu, Oktober	6 100 265	6 144 189	74 273
Marraskuu, November	6 150 635	6 068 643	76 293
Joulukuu, December	5 718 420	6 040 954	69 597
Yhteensä, Summa	**68 235 124**	**68 282 538**	**843 581**

Taulu 38. Liikennepaikkain suhteellinen merkitys vuonna 1932. —

Liikennepaikka [1] Trafikplats [1]	Luokitus [2] — Klassificering [2]	Järjestysnumero Ordningsnummer: Henkilökilometrien mukaan [3] Efter personkilometer [3]	Tonnikilometrien mukaan [4] Efter tonkilometer [4]	Henkilöliikennetulojen mukaan Efter persontrafikinkomster	Tavaraliikennetulojen mukaan Efter godstrafikinkomster	Kokonaistulojen mukaan Efter totalinkomster	Lisäys tai vähennys (—) edellisestä vuodesta Ökning eller minskning (—) från föregående år: Henkilökilometrien [3] Personkilometer [3] 1 000:ta henkilökm 1 000-tal personkm	%	Tonnikilometrien [4] Tonkilometer [4] 1 000:ta tonnikm 1 000-tal tonkm	%	Henkilöliikennetulojen Persontrafikinkomst Mk	%	Tavaraliikennetulojen Godstrafikinkomst Mk	%	Kokonaistulojen Totalinkomst Mk	%
Helsinki, Helsingfors	1	1	19	1	1	1	— 33 764	9.4	— 11 062	21.7	— 6 104 392	12.2	— 2 651 504	12.6	— 8 772 310	12.2
Viipuri	1	2	12	2	3	2	— 5 801	4.9	2 409	5.4	— 2 226 696	15.1	— 995 516	7.9	— 3 266 182	11.5
Tampere	1	4	16	3	6	3	— 6 491	10.1	— 6 455	13.0	— 1 035 575	11.7	— 1 314 001	11.6	— 2 381 879	11.7
Turku, Åbo	1	3	23	4	12	4	— 5 166	8.1	6 452	24.8	— 919 763	11.2	— 228 151	2.7	— 1 117 785	6.6
Kotka	2	24	1	19	4	5	— 2 547	16.7	27 535	16.2	— 362 974	19.1	— 967 946	7.8	— 1 257 567	8.6
Rajajoki	3	68	14	282	2	6	143	3.7	6 891	17.4	12 287	14.6	6 171 726	98.9	6 197 553	97.9
Katajanokka, Skatudden	s	413	9	412	5	7	8	80.0	707	1.2	— 225	36.0	— 832 843	7.3	— 825 687	7.1
Enso	3	54	2	43	8	8	— 652	11.7	— 5 853	5.2	— 106 060	14.3	190 744	2.2	83 103	0.9
Varkaus	3	49	8	39	11	9	— 936	14.9	— 1 682	2.7	— 156 583	18.9	196 014	2.4	38 762	0.4
Sörnäinen, Sörnäs	3	415	18	414	7	10	— 8	72.7	734	1.8	— 59	56.2	— 1 660 585	15.5	— 1 674 458	15.4
Turun satama, Åbo hamn	s	67	10	102	9	11	— 676	14.3	— 8 121	12.2	— 54 194	16.6	— 1 964 717	18.2	— 2 070 066	18.5
Viipurin satama	s	—	4	—	10	12	—	—	23 773	38.8	—	—	2 362 053	37.8	2 295 925	34.2
Vaasa, Vasa	1	8	29	6	21	13	— 2 101	8.0	1 513	6.2	— 447 942	12.5	— 781 698	12.4	— 1 228 265	12.4
Kemi	3	20	11	18	18	14	— 1 299	8.9	8 807	19.6	— 212 670	12.0	1 248 660	27.1	1 056 636	16.4
Kuopio	2	6	36	7	26	15	— 4 944	15.6	715	3.6	— 620 705	16.7	397 578	10.8	— 222 774	3.0
Kajaani	2	29	15	26	16	16	— 369	3.6	— 12 438	21.8	— 126 693	10.7	— 1 290 593	17.6	— 1 427 828	16.7
Iisvesi	3	372	13	366	13	17	— 97	21.6	10 140	27.6	— 5 305	10.0	1 304 536	23.6	1 293 192	22.8
Jyväskylä	2	10	31	9	25	18	— 2 204	9.6	— 2 653	10.2	— 420 028	13.6	— 278 732	6.4	— 708 776	9.4
Käkisalmi	3	34	5	31	19	19	— 2 301	21.2	37 364	83.4	— 342 050	27.8	2 744 185	93.3	2 341 643	54.5
Lieksa	3	59	20	52	15	20	— 649	12.5	— 3 040	7.3	— 79 829	13.8	— 499 123	7.7	— 571 531	8.0
Vuoksenniska	3	116	21	103	14	21	— 302	11.4	3 378	9.9	— 33 439	11.0	404 218	7.2	396 082	6.6
Suolahti	3	72	24	68	20	22	— 382	9.3	— 4 808	13.7	— 68 067	14.5	— 775 831	12.2	— 875 716	12.6
Länsisatama, Västra hamn	s	—	7	—	17	23	—	—	— 1 466	2.2	—	—	— 892 710	13.2	— 1 018 085	14.4
Pori	2	19	33	17	24	24	— 2 449	15.6	— 829	3.7	— 353 653	18.2	117 523	2.8	— 225 655	3.6
Hanko, Hangö	2	31	3	22	23	25	— 1 127	10.7	— 14 321	12.6	— 162 858	11.2	— 2 450 973	35.7	— 2 649 294	30.8
Oulu	2	5	38	5	38	26	— 4 027	12.4	— 260	1.3	— 540 587	14.6	— 365 407	11.9	— 906 085	13.2
Lappeenranta	2	18	28	20	22	27	— 1 121	7.5	4 408	20.4	— 195 001	12.7	550 307	13.8	349 545	6.3
Lahti	2	7	66	8	39	28	— 3 434	12.4	— 2 287	18.7	— 447 349	13.3	— 540 688	16.8	— 1 001 753	15.0
Hämeenlinna	2	9	49	11	37	29	— 2 754	11.3	531	3.8	— 410 952	15.2	142 041	5.3	— 267 846	4.8
Mikkeli	2	14	50	15	40	30	— 2 353	12.9	— 1 038	6.7	— 381 859	16.9	— 322 255	10.9	— 712 592	13.6
Riihimäki	1	13	85	12	60	31	969	5.8	56	0.8	43 424	1.9	— 328 960	16.1	— 233 564	5.4
Kymintehdas	4	88	22	75	30	32	— 132	4.2	388	1.1	— 26 947	6.6	— 384 320	9.8	— 403 875	9.2
Matkaselkä	3	87	35	69	31	33	— 382	11.1	1 782	9.2	— 10 106	2.5	205 208	6.2	202 054	5.4
Voikka	p	—	17	—	27	34	—	—	10 186	31.0	—	—	281 492	7.7	282 083	7.7
Outokumpu	p	317	26	312	28	35	— 108	14.4	2 728	10.8	— 14 441	15.2	365 981	10.7	351 924	10.0
Suojärvi	3	62	30	54	35	36	— 1 029	19.2	— 15 159	39.1	— 163 570	25.6	— 2 246 656	41.3	— 2 441 281	38.7
Kaipaa	p	345	27	330	29	37	— 81	13.4	657	2.4	— 12 304	14.7	— 46 786	1.3	— 61 610	1.6
Mänttä	p	104	32	114	32	38	— 152	5.6	— 4 810	17.6	— 10 558	4.2	— 132 981	3.7	— 146 015	3.8
Kirkniemi, Gerknäs	3	165	39	151	33	39	— 322	17.5	287	1.5	— 52 204	21.7	17 282	0.5	— 45 697	1.3
Hyvinkää	2	25	76	23	48	40	— 779	6.3	— 263	2.9	— 151 405	10.6	— 169 539	7.0	— 338 988	8.7
Joensuu	2	16	64	16	61	41	— 1 786	10.5	— 1 859	15.3	— 306 289	15.1	— 181 618	9.7	— 479 864	12.2
Toppila	s	417	37	—	34	42	1	—	5 569	38.6	—	—	444 353	15.2	444 445	15.1
Salo	3	44	51	35	46	43	— 585	8.6	7 089	97.9	— 97 375	10.8	642 941	38.3	557 825	21.2

[1]) Liikennepaikat lueteltu kokonaistulojen suuruuden mukaisessa järjestyksessä. —Trafikplatserna uppräknade efter totalinkomstens storlek.
[2]) Numero tarkoittaa aseman luokkaa, p pysäkkiä, s satamaa ja v muuta virkamiehen hoitamaa liikennepaikkaa. — Siffra betecknar stationsklass, p hållplats, s hamn och v annan trafikplats, som förestås av tjänsteman.
[3]) Lähteneiden ja saapuneiden matkustajain henkilökilometrien yhteissumma. — Sammanlagda antalet personkilometer för avgångna och anlända resande.
[4]) Lähetetyn ja saapuneen tavaran tonnikilometrien yhteissumma. — Sammanlagda antalet tonkilometer för avsänt och anlänt gods.

Tabell 38. Trafikplatsernas relativa betydelse år 1932.

Liikennepaikka Trafikplats	Luokitus — Klassificering	Järjestysnumero Ordningsnummer: Henkilökilometrien mukaan Efter personkilometer	Tonnikilometrien mukaan Efter tonkilometer	Henkiliöliikennetulojen mukaan Efter persontrafikinkomster	Tavaraliikennetulojen mukaan Efter godstrafikinkomster	Kokonaistulojen mukaan Efter totalinkomster	Lisäys tai vähennys (—) edellisestä vuodesta Ökning eller minskning (—) från föregående år: Henkilökilometrien Personkilometer 1 000:ta henkilö-km 1 000-tal person-km	%	Tonnikilometrien Tonkilometer 1 000:ta tonnikm 1 000-tal tonkm	%	Henkiliöliikennetulojen Persontrafikinkomst Mk	%	Tavaraliikennetulojen Godstrafikinkomst Mk	%	Kokonaistulojen Totalinkomst Mk	%
Savonlinna	3	26	71	25	54	44	— 533	4.5	— 1 538	14.4	— 158 842	11.4	— 348 897	15.4	— 505 695	13.7
Koivisto	3	73	25	65	42	45	— 560	13.2	1 301	4.6	— 78 084	15.6	— 3 598	0.1	— 91 738	2.9
Läskelä	4	184	45	204	36	46	— 305	18.0	5 332	51.0	— 33 559	18.9	957 703	49.5	922 428	43.5
Sortavala	2	11	99	13	106	47	— 2 646	12.8	24	0.5	— 376 644	15.1	12 365	1.6	— 374 228	11.3
Malmi, Malm	3	17	58	57	44	48	— 950	6.1	— 641	4.8	— 59 555	11.3	— 285 977	10.6	— 346 893	10.7
Seinäjoki	2	22	93	14	93	49	— 432	3.3	180	3.2	— 104 356	5.1	— 158 977	14.9	— 263 218	8.4
Vesijärvi	s	309	60	362	41	50	— 105	13.6	1 875	19.5	— 16 275	24.2	57 566	2.3	15 190	0.5
Kouvola	1	15	164	10	205	51	— 913	5.4	141	6.2	— 145 629	5.9	— 8 033	2.2	— 129 533	4.5
Otava	3	152	48	147	43	52	— 349	17.1	1 617	12.3	— 33 113	14.4	160 815	6.9	123 816	4.8
Kokkola, Gamlakarleby	2	27	80	21	71	53	— 1 368	11.4	— 202	2.4	— 199 752	13.2	— 190 261	12.1	— 392 189	12.6
Rajamäki	3	213	107	229	45	54	— 25	2.1	1 109	34.8	— 14 987	10.5	646 932	37.5	631 040	33.6
Iisalmi	3	37	62	30	65	55	— 593	7.2	830	7.9	— 137 615	12.9	— 4 271	0.3	— 149 786	5.7
Äyräpää	5	239	65	207	47	56	— 106	9.6	1 727	20.4	— 13 285	8.6	105 417	4.8	90 728	3.8
Lielahti	4	344	46	332	49	57	— 88	14.4	— 11 422	43.3	— 10 854	13.5	— 39 017	1.7	— 77 473	3.2
Uimaharju	5	253	41	221	50	58	— 187	17.0	— 2 996	14.2	— 27 323	17.3	— 414 275	16.1	— 443 562	16.2
Värtsilä	3	74	42	62	55	59	— 446	11.0	7 270	70.3	— 60 795	12.3	193 846	11.8	113 950	5.2
Porvoo, Borgå	3	36	73	32	69	60	— 659	7.7	— 3 231	26.3	— 200 295	18.8	— 107 440	7.2	— 334 497	12.8
Naistenjärvi	p	310	54	319	52	61	— 139	17.4	— 1 280	8.7	— 20 147	20.5	109 804	5.4	86 487	4.0
Loimaa	3	53	92	44	62	62	— 113	2.2	— 44	0.7	— 25 962	4.0	— 118 582	6.8	— 146 644	6.1
Myllykoski	4	109	55	85	56	63	195	8.4	— 406	2.9	16 988	5.5	— 116 572	6.0	— 95 026	4.2
Vaskiluoto, Vasklot	s	—	44	—	51	64	—	—	— 1 381	7.6	—	—	— 700 801	24.6	— 727 397	25.1
Turku-Itäinen, Åbo-Östra	3	111	67	84	59	65	— 519	17.3	— 3 103	24.0	— 46 307	12.0	— 322 006	15.5	— 371 366	14.9
Rapasaaren satama	s	—	61	—	53	66	—	—	615	5.7	—	—	246 364	13.5	256 056	13.8
Tammisaari, Ekenäs	3	35	104	29	80	67	— 800	9.1	933	24.6	— 82 108	8.0	46 789	4.3	— 35 648	1.7
Siuro	3	119	91	111	57	68	— 338	13.4	— 1 283	17.4	— 32 890	12.0	— 88 914	4.7	— 131 889	6.0
Nokia	3	102	78	133	58	69	— 106	3.8	— 3 882	32.2	— 25 056	10.6	245 273	16.0	220 135	12.4
Pietarsaari, Jakobstad	3	51	90	42	72	70	— 273	5.1	1 512	32.9	— 68 388	9.6	184 561	16.0	115 212	6.2
Rovaniemi	3	23	53	24	135	71	— 2 037	13.7	— 2 461	15.2	— 247 207	16.4	— 108 870	15.5	— 369 349	16.2
Inkeroinen	3	79	69	66	74	72	— 242	6.6	311	3.4	— 47 261	10.2	— 41 188	3.1	— 85 929	4.7
Jääski	4	138	83	134	66	73	— 147	7.5	516	7.6	— 15 668	7.0	102 120	7.3	92 687	5.7
Harlu	p	292	63	290	63	74	— 298	28.5	3 283	41.3	— 6 493	6.6	537 843	50.8	531 782	45.9
Mäntyluoto	4	258	47	344	64	75	— 561	38.9	915	6.6	— 99 249	60.5	— 160 175	9.4	— 262 291	13.7
Lievestuore	5	139	57	106	70	76	— 233	11.4	— 288	2.2	— 35 928	12.5	— 86 266	5.9	— 121 785	6.9
Järvenpää	3	46	120	49	85	77	— 328	5.1	239	6.6	— 48 546	7.7	41 432	4.2	— 6 784	0.4
Tienhaara	3	134	79	238	67	78	— 261	12.1	2 886	54.6	— 16 765	12.3	433 123	41.4	416 310	34.8
Haukivuori	5	229	74	201	68	79	— 74	6.5	1 187	15.1	— 16 516	10.2	110 739	8.6	92 665	6.3
Lapua	3	50	95	47	90	80	— 488	8.5	841	17.9	— 75 553	11.5	— 92 969	8.8	— 173 562	10.0
Ähtäri	4	125	88	116	76	81	— 83	3.9	338	5.8	— 23 739	9.1	123 535	11.1	99 364	7.2
Tikkurila, Dickursby	3	12	157	74	84	82	— 1 323	6.9	— 566	18.1	— 74 623	16.3	— 354 841	25.4	— 429 884	23.0
Pyhäsalmi	5	143	77	145	78	83	— 295	14.3	526	6.5	— 36 466	15.6	— 200 799	14.5	— 244 951	14.8
Terijoki	2	28	205	28	173	84	— 322	2.9	185	11.8	— 83 114	8.0	28 989	7.3	— 57 415	4.0
Lohjan kauppala	p	402	43	402	73	85	— 192	50.9	— 1 826	9.7	— 5 141	18.1	41 189	3.2	25 897	1.9
Sukeva	5	158	75	184	77	86	— 27	1.6	3 226	56.5	— 8 626	5.1	496 976	72.1	473 256	53.8
Kerava	2	21	239	27	203	87	— 1 788	12.2	— 655	31.7	— 187 465	16.1	— 81 792	18.3	— 271 481	16.7
Lahdenpohja	p	157	96	177	79	88	34	2.1	— 1 796	25.0	— 27 025	14.0	— 528 872	31.7	— 594 097	30.6
Ukkola	p	334	70	304	75	89	— 83	12.6	2 376	34.7	— 14 552	14.9	312 057	33.0	295 686	28.1
Urjala	3	108	131	92	88	90	— 516	16.9	284	8.9	— 67 152	18.0	133 116	15.7	68 513	5.6
Kaltimo	4	189	84	209	81	91	— 307	18.5	— 1 385	16.4	— 39 742	22.1	— 179 635	13.7	— 219 376	14.7

Taulu 38. (Jatk.) —

Liikennepaikka Trafikplats	Luokitus — Klassificering	Järjestysnumero Ordningsnummer: Henkilökilometrien mukaan Efter personkilometer	Tonnikilometrien mukaan Efter tonkilometer	Henkilöliikennetulojen mukaan Efter persontrafikinkomster	Tavaraliikennetulojen mukaan Efter godstrafikinkomster	Kokonaistulojen mukaan Efter totalinkomster	Lisäys tai vähennys (—) edellisestä vuodesta Ökning eller minskning (—) från föregående år: Henkilökilometrien Personkilometer 1 000:ta henkilökm 1 000-tal personkm	%	Tonnikilometrien Tonkilometer 1 000:ta tonnikm 1 000-tal tonkm	%	Henkilöliikennetulojen Persontrafikinkomst Mk	%	Tavaraliikennetulojen Godstrafikinkomst Mk	%	Kokonaistulojen Totalinkomst Mk	%
Hamina	3	33	59	37	156	92	— 711	7.6	— 2 607	17.6	— 122 585	14.2	— 193 439	27.2	— 335 778	21.0
Loimola	5	198	81	170	82	93	201	18.5	3 989	98.2	29 058	20.1	624 903	136.4	658 756	108.9
Pieksämäki	2	45	181	33	191	94	— 390	6.0	107	5.3	— 71 409	8.0	78 579	25.1	3 885	0.3
Valkjärvi	5	55	126	58	113	95	— 125	2.5	906	33.7	— 21 806	4.6	261 700	52.9	233 268	23.4
Karjaa, Karis	2	48	272	36	172	96	— 379	6.2	— 153	13.1	— 64 004	7.5	— 7 993	1.8	— 76 546	5.9
Perkjärvi	3	52	138	73	105	97	— 1 952	28.0	451	16.9	— 126 103	24.4	78 775	10.9	— 45 785	3.7
Mäntyharju	4	86	110	76	107	98	— 390	11.0	— 1 122	21.4	— 48 336	11.5	— 210 828	20.8	— 259 036	17.9
Keuruu	5	100	100	94	95	99	— 412	13.4	509	10.8	— 26 871	8.3	82 400	10.3	53 706	4.8
Kausala	4	93	127	79	104	100	— 394	12.5	190	5.6	— 69 193	15.9	20 441	2.6	— 47 805	3.9
Tornio	2	38	111	34	215	101	— 266	3.6	— 2 466	37.5	— 55 327	6.3	— 55 499	14.3	— 112 563	8.8
Petäjävesi	5	169	87	166	89	102	— 105	6.6	1 490	31.8	— 15 041	7.8	119 444	14.1	107 215	10.2
Antrea	2	56	159	46	153	103	120	2.6	28	1.1	37 124	6.6	— 42 161	7.3	— 7 875	0.7
Perniö	3	83	161	63	119	104	— 315	9.0	876	55.5	— 52 545	10.9	86 812	13.9	34 750	3.1
Toijala	2	43	257	38	190	105	— 631	9.1	41	3.5	— 64 201	8.0	71 607	22.2	4 986	0.4
Lempäälä	3	42	202	41	165	106	— 982	13.4	— 809	31.1	— 143 851	18.0	— 107 673	18.5	— 252 623	18.2
Tuira	5	356	40	334	83	107	— 62	11.6	7 208	63.4	— 9 198	11.8	— 61 585	5.5	— 70 235	5.9
Kolho	5	237	98	228	87	108	— 9	0.9	196	3.9	— 2 445	1.9	33 763	3.5	29 618	2.7
Vaajakoski	3	197	146	183	91	109	— 202	13.6	— 1 071	27.4	— 29 983	15.8	— 227 495	19.3	— 260 841	18.9
Kurikka	4	112	139	117	97	110	— 268	9.8	— 294	8.7	— 47 966	16.9	— 123 440	12.5	— 175 016	13.7
Tohmajärvi	5	159	94	154	94	111	— 186	10.5	1 793	46.9	— 21 012	10.3	137 698	17.9	117 874	12.1
Pitkäranta[1])	4	302	68	336	86	112	710	—	9 664	—	67 535	—	1 014 909	—	1 085 410	—
Johannes	4	124	56	129	101	113	— 394	16.1	— 901	6.5	— 78 484	26.7	323 571	62.3	238 697	28.2
Sairala	3	90	124	77	121	114	— 252	7.8	1 361	59.7	— 56 297	13.2	119 402	20.5	62 372	6.1
Imatra	3	40	184	40	178	115	— 1 967	23.4	— 611	22.6	— 141 294	17.6	— 384 856	48.3	— 527 222	32.9
Raivola	3	128	141	113	103	116	— 171	7.9	877	41.0	— 21 559	8.3	145 398	21.6	128 619	13.6
Tervajoki	4	160	105	144	99	117	— 96	5.8	1 004	28.3	— 3 323	1.6	62 014	7.9	59 148	5.9
Oulainen	4	80	132	83	120	118	— 494	13.0	— 573	14.3	— 55 538	14.0	— 125 763	15.1	— 181 068	14.6
Ryttylä	4	132	150	104	108	119	— 442	18.4	380	16.1	— 69 964	21.6	13 524	1.7	— 55 251	5.0
Hiitola	3	58	207	48	168	120	— 138	2.9	— 200	10.4	— 44 122	7.0	— 61 281	12.0	— 104 321	9.1
Haapajärvi	4	101	117	101	118	121	— 465	14.9	— 1 684	29.9	— 64 344	19.1	— 319 418	30.9	— 370 463	26.8
Alavus	4	110	137	89	123	122	— 423	14.4	— 1 782	36.2	— 57 259	15.7	— 309 372	30.7	— 367 099	26.6
Heinola[1])	5	77	165	61	142	123	3 506	—	2 397	—	438 378	—	561 873	—	1 011 373	—
Lappila	4	233	134	227	96	124	— 46	4.2	872	36.2	— 12 286	8.7	187 562	27.2	175 943	21.1
Kauhava	4	66	149	59	147	125	— 261	6.0	— 781	22.1	— 42 706	8.7	— 167 633	23.5	— 211 139	17.4
Ilmajoki	4	103	118	141	109	126	— 238	8.4	320	9.0	— 26 562	11.6	60 626	8.4	35 585	3.7
Pohjankuru, Skuru	4	150	129	136	111	127	— 204	10.7	1 413	65.8	— 22 187	9.7	256 114	50.0	237 497	31.8
Toijalan satama	s	412	112	413	92	128	38	—	78	1.9	101	—	25 812	2.9	32 920	3.5
Myllymäki	4	121	106	120	115	129	— 283	11.6	— 1 507	25.0	— 38 497	14.3	— 164 265	18.6	— 208 207	17.8
Tyrvää	3	63	200	56	164	130	— 32	0.8	117	6.9	— 8 215	1.7	44 100	10.2	34 089	3.7
Viiala	3	97	143	81	134	131	— 60	2.2	804	37.1	— 19 605	5.4	30 033	5.3	10 212	1.1
Paimio	4	107	133	96	128	132	— 144	5.4	1 495	80.2	— 38 299	11.7	100 365	18.2	60 197	6.8
Sotkamo	p	357	89	337	98	133	— 480	50.7	3 190	109.2	— 21 181	23.9	515 718	152.1	504 661	115.4
Oitti	4	195	153	167	112	134	— 179	12.1	— 1 140	29.6	— 40 991	19.0	— 247 335	24.6	— 287 125	23.4
Nurmes	4	61	101	72	152	135	— 210	4.6	1 431	38.3	— 61 718	13.5	227 841	73.3	169 958	22.1
Laihia	4	130	119	107	126	136	— 52	2.6	1 106	40.5	— 20 445	7.6	74 338	12.3	52 173	5.9
Tammisuo	3	307	108	327	100	137	— 161	19.1	— 2 298	35.0	— 18 135	19.7	— 147 623	14.9	— 157 589	14.4

[1]) Avattiin liikenteelle kesken vuotta 1932. — Öppnades för trafik under loppet av år 1932.

Tabell 38. (Forts.)

Liikennepaikka Trafikplats	Luokitus — Klassifiering	Järjestysnumero Ordningsnummer: Henkilökilometrien mukaan Efter personkilometer	Tonnikilometrien mukaan Efter tonkilometer	Henkilöliikennetulojen mukaan Efter persontrafikinkomster	Tavaraliikennetulojen mukaan Efter godstrafikinkomster	Kokonaistulojen mukaan Efter totalinkomster	Lisäys tai vähennys (—) edellisestä vuodesta Ökning eller minskning (—) från föregående år: Henkilökilometrien Personkilometer 1 000:ta henkilökm 1 000-tal personkm	%	Tonnikilometrien Tonkilometer 1 000:ta tonnikm 1 000-tal tonkm	%	Henkilöliikennetulojen Persontrafikinkomst Mk	%	Tavaraliikennetulojen Godstrafikinkomst Mk	%	Kokonaistulojen Totalinkomst Mk	%
Turenki	3	114	182	98	130	138	— 351	12.8	— 1 592	43.2	— 54 543	16.0	— 289 108	31.3	— 345 825	27.2
Huutokoski	4	162	115	127	125	139	— 273	15.1	— 1 455	26.4	— 32 973	13.1	— 164 699	19.4	— 191 763	17.2
Rautu	4	148	130	139	122	140	— 160	8.4	— 483	12.2	— 29 717	12.7	— 70 425	9.1	— 99 441	9.7
Papero	p	382	86	384	102	141	— 178	36.9	1 006	17.8	— 28 981	45.6	114 630	15.9	72 442	9.0
Vilppula	3	60	230	45	248	142	— 753	14.5	— 165	10.2	— 101 148	14.3	— 21 364	7.8	— 122 844	12.4
Voikoski	5	235	145	219	116	143	— 150	12.8	— 84	2.8	— 29 419	18.2	13 129	1.9	— 14 678	1.7
Raahe	3	64	103	55	199	144	— 476	10.3	— 723	12.8	— 78 775	14.2	85 879	29.0	6 691	0.8
Suonenjoki	4	65	166	53	208	145	— 642	13.4	— 323	11.9	— 68 230	12.2	— 73 519	17.0	— 144 317	14.3
Kanneljärvi	4	70	217	67	170	146	— 413	9.8	46	3.0	— 62 602	13.3	37 109	9.2	— 34 953	3.9
Järvelä	3	140	160	108	136	147	— 176	8.9	— 187	7.1	— 24 452	9.0	— 90 045	13.2	— 113 841	11.8
Särkisalmi	4	259	116	266	114	148	— 137	13.5	787	24.2	— 11 965	10.5	45 987	6.7	26 566	3.2
Syväoro	4	242	123	237	117	149	— 164	14.6	103	2.9	— 18 469	13.4	— 39 242	5.2	— 57 910	6.4
Vinkkilä	p	248	113	214	124	150	— 138	13.0	1 833	82.0	— 26 907	16.5	120 801	21.1	92 252	12.4
Lapinlahti	4	115	114	100	148	151	— 327	12.0	837	25.9	— 39 803	12.6	56 514	11.6	18 353	2.3
Kristiinankaup., K:stad	3	82	142	86	161	152	— 317	9.0	— 322	9.7	— 46 085	12.4	65 360	15.2	17 278	2.1
Näätäoja	p	377	241	370	110	153	— 140	30.3	467	51.1	— 20 645	32.8	164 056	26.8	141 693	20.7
Kannus	3	92	154	88	158	154	— 442	13.6	92	3.6	— 36 307	10.5	8 659	1.7	— 29 211	3.4
Parola	4	94	175	95	157	155	— 1 547	36.2	581	36.2	— 120 583	29.1	91 074	21.6	— 32 421	3.8
Kiuruvesi	5	122	109	105	150	156	— 446	17.5	1 401	49.3	— 56 775	18.5	66 103	14.0	22 589	2.9
Taavetti	4	127	148	109	149	157	— 32	1.6	— 459	14.0	13 776	5.9	— 102 025	15.9	— 88 392	10.0
Lohja	3	84	180	78	179	158	— 431	11.9	— 184	7.9	— 84 523	18.6	— 135 413	24.8	— 223 668	22.2
Ruukki	4	144	197	125	146	159	— 140	7.4	— 926	33.4	— 17 022	7.1	— 260 108	32.0	— 277 417	26.2
Ylistaro	4	142	151	132	144	160	— 223	11.1	46	1.7	— 33 066	13.6	— 26 990	4.6	— 60 647	7.3
Uusikaupunki	4	99	158	87	169	161	— 521	16.3	556	28.3	— 82 765	20.4	2 936	0.7	— 80 438	9.4
Koskenkorva	5	313	170	316	127	162	— 93	12.4	— 624	21.6	— 11 502	12.7	— 189 701	21.9	— 192 046	20.0
Vesanka	5	305	121	281	129	163	— 65	8.5	566	17.6	— 8 738	8.2	58 509	9.9	52 495	7.4
Elisenvaara	2	75	274	51	252	164	— 328	8.4	— 548	35.3	— 65 826	11.6	— 96 162	28.3	— 164 094	18.0
Kiehimä	5	270	97	271	131	165	— 66	7.2	2 796	112.7	— 7 874	7.2	376 871	146.8	368 901	97.8
Mellilä	4	191	188	178	141	166	— 17	1.3	97	5.1	— 20 914	11.2	— 2 843	0.5	— 23 925	3.1
Kauhajoki	5	129	190	138	154	167	— 332	14.3	— 56	2.8	— 38 678	15.8	— 6 049	1.1	— 44 968	5.8
Selänpää	4	209	171	197	138	168	— 147	10.8	— 27	1.2	— 9 245	5.8	27 867	5.1	18 540	2.6
Ylivieska	3	78	213	70	219	169	— 289	7.6	— 348	17.6	— 38 885	8.9	— 110 140	25.4	— 148 435	16.9
Kauniainen, Grankulla	3	32	269	50	299	170	— 542	5.7	18	1.7	— 88 795	14.3	8 523	5.2	— 79 948	10.1
Roikonkoski	p	368	179	359	132	171	— 43	10.5	981	83.4	— 4 119	7.2	307 541	96.4	309 195	77.9
Orivesi	3	113	228	93	194	172	— 257	9.6	— 222	13.0	— 39 023	11.3	62 119	19.0	18 457	2.7
Kaipiainen	4	180	173	150	160	173	— 72	4.8	— 216	8.9	9 589	5.4	— 29 719	5.6	— 20 068	2.8
Inha	4	301	125	298	140	174	— 35	4.7	— 533	12.9	— 3 843	4.3	— 250 612	30.4	— 235 432	25.4
Jänisjärvi	5	267	128	258	139	175	— 396	31.8	— 582	14.0	— 40 396	27.4	— 143 793	20.0	— 186 402	21.4
Jokela	3	95	287	91	204	176	— 312	10.3	— 1 451	62.0	— 50 817	14.2	— 509 133	58.2	— 561 446	45.4
Pihlajavesi	5	308	135	320	137	177	— 375	35.7	418	15.0	— 31 749	29.1	6 627	1.1	— 24 767	3.5
Haapamäki	3	85	203	80	233	178	3	0.1	476	36.3	— 47 160	11.6	73 812	33.2	30 669	4.8
Pitkälahti	5	339	122	340	133	179	29	5.5	740	25.1	— 12 849	16.1	99 813	20.0	86 516	14.9
Kantala	5	268	136	270	143	180	— 36	4.1	821	35.1	— 6 233	5.8	166 736	42.4	160 775	31.9
Siilinjärvi	4	89	246	71	240	181	— 128	4.1	— 1 014	43.1	— 31 288	7.3	— 122 700	31.8	— 156 730	19.1
Kirkkonummi, Kyrkslätt	3	57	321	60	268	182	— 315	6.2	— 88	12.0	— 62 523	12.5	— 26 294	10.6	— 89 804	12.0
Leppäkoski	4	279	216	260	151	183	— 97	10.9	— 1 391	46.3	— 18 459	15.0	— 509 089	48.6	— 520 804	44.3
Joroinen	5	168	152	153	167	184	— 275	15.5	155	6.1	— 37 683	16.9	1 282	0.3	— 38 413	5.6
Masala, Masaby	3	71	226	82	226	185	— 286	7.0	— 510	25.2	— 50 682	12.9	— 143 109	32.0	— 193 959	23.0

Taulu 38. (Jatk.) —

Liikennepaikka Trafikplats	Luokitus — Klassificering	Järjestysnumero Ordningsnummer: Henkilökilometrien mukaan Efter personkilometer	Tonnikilometrien mukaan Efter tonkilometer	Henkilöliikennetulojen mukaan Efter persontrafikinkomster	Tavaraliikennetulojen mukaan Efter godstrafikinkomster	Kokonaistulojen mukaan Efter totalinkomster	Lisäys tai vähennys (—) edellisestä vuodesta Ökning eller minskning (—) från föregående år: Henkilökilometrien Personkilometer 1 000:ta henkilökm 1 000-tal personkm	%	Tonnikilometrien Tonkilometer 1 000:ta tonnikm 1 000-tal tonkm	%	Henkilöliikennetulojen Persontrafikinkomst Mk	%	Tavaraliikennetulojen Godstrafikinkomst Mk	%	Kokonaistulojen Totalinkomst Mk	%
Lyly	5	245	156	257	155	186	113	13.5	854	49.7	11 400	11.9	175 786	50.5	183 308	40.1
Harviala	p	314	168	318	145	187	— 127	16.3	741	47.0	— 18 375	19.1	132 116	31.3	113 545	21.8
Hankasalmi	5	154	163	130	180	188	— 163	9.0	648	36.5	— 16 742	7.3	105 344	34.4	90 014	16.6
Närpiö, Närpes	5	210	172	241	159	189	24	2.0	486	27.5	— 6 235	5.1	80 059	18.8	73 488	13.3
Mustamäki	4	217	174	211	163	190	— 32	2.7	574	35.2	— 2 401	1.7	114 715	31.4	110 794	21.6
Jyränkö[1]	p	173	221	143	174	191	1 468	—	1 572	—	200 584	—	421 006	—	622 438	—
Uusikylä	4	120	237	97	225	192	— 305	12.3	— 423	22.9	— 43 254	13.0	— 36 670	10.7	— 79 203	11.6
Korkeakoski	4	178	199	149	186	193	— 124	8.0	— 3	0.2	— 19 287	9.2	5 152	1.3	— 14 132	2.3
Venetmäki	p	318	155	307	162	194	— 95	13.0	1 167	81.7	— 9 131	10.0	180 668	58.5	172 903	41.2
Siuntio, Sjundeå	4	131	291	110	213	195	— 7	0.4	— 64	7.0	— 15 859	6.1	17 080	5.3	— 849	0.1
Nivala	5	146	185	165	189	196	— 304	14.8	— 229	9.9	— 39 179	18.1	— 106 578	21.3	— 142 389	19.5
Inkilä	4	212	204	173	183	197	— 132	9.9	435	32.7	— 23 404	12.1	28 024	7.4	— 5 336	0.9
Helylä	4	287	193	296	166	198	— 94	10.9	— 30	1.5	— 11 547	11.7	22 692	5.0	10 932	2.0
Aura	4	156	244	159	201	199	— 327	16.6	34	2.6	— 47 999	20.8	— 24 997	6.3	— 76 033	12.0
Kyrö	4	182	232	179	196	200	— 185	11.6	— 65	4.3	— 20 880	11.2	— 41 448	9.7	— 61 996	10.0
Rantasalmi	5	149	208	123	220	201	— 221	11.3	524	45.9	— 8 085	3.4	87 496	37.5	80 735	17.0
Orismala	5	186	189	158	202	202	— 109	7.3	161	8.9	— 18 971	9.4	— 31 598	7.9	— 50 947	8.4
Nummela	4	199	220	190	192	203	— 224	14.9	35	2.3	— 30 404	16.6	— 26 742	6.4	— 60 084	9.9
Äetsä	5	221	212	208	187	204	— 139	11.0	— 111	6.3	— 26 777	16.1	— 22 179	5.2	— 49 538	8.3
Jaakkima	4	105	102	90	264	205	— 144	5.3	3 403	221.5	— 8 768	2.8	41 312	22.2	33 355	6.6
Herrala	4	227	236	200	195	206	— 35	3.1	360	33.5	— 9 909	6.3	86 449	28.8	76 570	16.5
Iittala	4	171	227	171	207	207	— 256	14.8	254	20.5	— 42 972	19.9	29 157	8.8	— 14 943	2.7
Kymi	4	69	301	64	353	208	— 793	17.1	— 2 287	73.7	— 105 733	19.9	— 404 636	79.5	— 511 288	48.9
Myllypelto	4	341	144	323	171	209	— 85	13.4	1 194	67.4	— 17 682	19.0	132 641	43.6	116 975	29.0
Mommila	5	272	248	254	182	210	— 136	14.0	— 541	29.2	— 27 104	20.0	— 161 354	28.4	— 190 450	26.8
Jepua, Jeppo	4	202	229	175	209	211	71	6.0	187	14.4	3 537	2.1	— 37 660	9.8	— 35 068	6.3
Maanselkä	p	329	162	328	176	212	160	36.9	— 1 244	33.7	18 676	34.0	— 52 493	11.2	— 36 347	6.7
Nakkila	5	243	250	280	181	213	— 177	15.6	260	26.0	— 33 158	25.4	52 828	14.8	18 887	3.9
Härmä	5	194	178	163	221	214	— 76	5.4	— 1 144	34.6	— 6 852	3.7	— 120 690	27.4	— 127 716	20.2
Tuokslahti	p	342	192	321	175	215	— 62	10.5	291	17.6	— 11 472	13.1	30 377	7.9	19 170	4.0
Uuras	4	123	6	112	313	216	— 861	29.5	4 249	6.3	— 134 275	35.8	— 28 917	16.2	— 194 106	28.1
Kaalamo	5	205	235	196	214	217	— 117	8.7	588	69.4	— 18 065	10.7	103 674	44.9	88 713	22.1
Ojakkala	5	321	219	308	184	218	— 75	10.7	— 239	13.1	— 10 611	11.5	— 184 070	31.3	— 194 954	28.5
Pitäjänmäki, Sockenbacka	3	47	206	168	234	219	— 459	7.1	80	4.8	— 9 181	5.0	27 867	10.5	21 262	4.6
Kolppi, Kållby	5	299	218	278	197	220	60	9.1	16	1.0	6 558	7.1	166 890	76.5	172 228	55.1
Sydänmaa	5	234	210	285	200	221	— 62	5.6	122	8.0	— 14 547	13.4	— 11 371	2.9	— 25 483	5.0
Kintaus	5	338	176	314	198	222	— 31	5.2	— 149	6.4	— 2 890	3.5	— 71 644	15.7	— 79 519	14.4
Leppäsyrjä	p	327	169	329	188	223	— 165	21.4	460	25.4	— 22 635	23.9	58 224	17.2	37 266	8.6
Mustio, Svartå	5	269	252	232	210	224	— 40	4.5	36	3.0	— 5 136	3.9	— 18 649	5.1	— 24 085	4.9
Kurkimäki	5	207	195	160	237	225	— 80	6.2	342	22.4	— 7 873	4.1	52 770	22.8	46 624	11.0
Ykspihlaja, Yxpila	s	408	52	411	177	226	— 33	17.6	— 9 230	40.2	— 1 062	20.9	— 123 297	22.9	— 106 471	18.5
Humppila	4	163	267	128	253	227	— 88	5.4	54	5.2	— 9 221	4.1	— 24 216	9.1	— 33 600	6.7
Koski	5	304	233	269	206	228	— 254	26.5	442	44.2	— 15 976	13.6	— 17 055	4.5	— 35 192	7.0
Nurmi	4	106	297	148	244	229	— 292	10.3	425	101.2	— 26 190	12.0	97 199	60.3	71 056	18.2
Hietanen	5	278	187	247	212	230	— 73	8.4	— 745	26.9	— 9 703	7.9	— 86 420	20.2	— 97 007	17.5
Makslahti	4	161	34	161	269	231	— 267	14.7	— 1 211	5.3	— 22 971	11.2	— 76 750	25.8	— 128 923	22.0

[1]) Itsenäiset tulotilit vain osan vuotta 1932. — Självständig redovisning för inkomsterna blott under en del av året 1932.

Tabell 38. (Forts.)

Liikennepaikka Trafikplats	Luokitus — Klassificering	Järjestysnumero Ordningsnummer: Henkilökilometrien mukaan Efter personkilometer	Tonnikilometrien mukaan Efter tonkilometer	Henkilöliikennetulojen mukaan Efter persontrafikinkomster	Tavaraliikennetulojen mukaan Efter godstrafikinkomster	Kokonaistulojen mukaan Efter totalinkomster	Lisäys tai vähennys (—) edellisestä vuodesta / Ökning eller minskning (—) från föregående år: Henkilökilometrien Personkilometer 1 000:ta henkilökm / 1 000-tal personkm	%	Tonnikilometrien Tonkilometer 1 000:ta tonnikm / 1 000-tal tonkm	%	Henkilöliikennetulojen Persontrafikinkomst Mk	%	Tavaraliikennetulojen Godstrafikinkomst Mk	%	Kokonaistulojen Totalinkomst Mk	%
Liminka	4	126	223	118	270	232	— 424	17.3	— 200	11.3	— 56 729	19.5	— 42 544	16.3	— 99 124	17.9
Koria	4	98	254	115	275	233	69	2.6	202	19.8	— 25 114	9.6	— 9 781	4.5	— 35 324	7.3
Runni	p	263	167	248	218	234	— 93	9.7	— 575	19.5	— 21 876	16.4	— 60 059	15.5	— 74 819	14.3
Ojajärvi	4	228	253	191	238	235	— 110	9.3	307	33.3	— 11 898	7.2	26 070	10.1	15 451	3.6
Röykkä	4	225	238	226	223	236	— 133	10.9	— 475	25.2	— 26 129	16.8	— 214 445	40.7	— 241 124	35.1
Kalvitsa	5	275	198	259	216	237	— 66	7.6	— 31	1.7	— 11 224	9.6	24 087	7.9	15 130	3.6
Matku	5	273	231	272	217	238	— 424	34.1	— 169	10.4	— 58 907	37.0	— 87 488	21.0	— 147 265	25.2
Vuokatti	p	187	215	157	250	239	268	24.1	521	47.6	32 085	21.3	88 573	56.5	121 491	38.8
Kuolemajärvi	5	193	277	186	242	240	— 21	1.5	191	24.7	— 20 562	11.6	50 889	24.0	28 920	7.2
Kontiomäki	5	137	183	131	276	241	— 206	10.1	108	5.4	— 32 111	13.2	— 36 078	14.9	— 67 100	13.4
Kiviniemi	5	96	191	222	231	242	— 499	15.5	325	20.0	— 49 998	27.6	— 18 130	5.7	— 68 986	13.8
Kokemäki	5	164	294	176	246	243	— 92	5.7	— 164	16.2	— 21 134	11.2	— 7 234	2.8	— 30 591	6.6
Teuva	5	215	249	234	228	244	27	2.4	108	9.3	— 6 724	5.1	— 21 079	6.5	— 29 601	6.4
Kuurila	5	244	265	223	235	245	— 210	18.1	54	5.0	— 26 901	17.1	48 536	20.1	20 817	5.2
Kauvatsa	5	283	264	263	222	246	— 82	9.5	160	16.2	— 15 946	13.3	40 701	14.8	24 384	6.1
Pyhäjärvi	5	183	256	162	257	247	— 136	8.9	— 246	16.8	— 14 010	7.2	— 42 053	15.0	— 59 862	12.5
Valtimo	p	247	314	251	229	248	— 131	12.4	— 829	53.9	— 20 553	15.7	111 497	58.9	95 853	29.6
Nikkilä, Nickby	5	145	307	126	286	249	16	0.9	16	2.1	8 442	4.0	— 3 874	1.9	3 447	0.8
Tuovila, Toby	p	346	177	333	211	250	34	7.0	526	32.0	4 680	7.3	64 974	23.3	69 863	20.2
Vallila, Vallgården	v	—	72	—	185	251	—	—	— 3 186	25.9	—	—	57 919	16.8	53 774	14.9
Korso	4	30	319	142	277	252	537	6.0	— 82	10.9	— 23 661	10.5	454	0.2	— 22 064	5.1
Putikko	5	236	214	194	247	253	— 133	11.6	587	56.5	— 18 327	10.8	66 828	36.0	48 419	13.5
Karkku	4	117	329	122	303	254	— 191	7.8	— 87	12.5	— 29 296	11.3	— 18 031	9.7	— 48 555	10.7
Kylmäkoski	5	264	306	231	239	255	— 213	19.8	— 229	22.4	— 27 943	18.2	— 71 983	21.3	— 103 895	20.9
Haapakoski	5	312	194	297	230	256	— 126	16.1	356	23.4	— 15 237	14.9	29 023	10.7	16 468	4.4
Leppäluoto, Alholmen	s	414	280	415	193	257	5	—	— 1 072	53.4	27	—	— 214 934	35.5	— 216 728	35.6
Sievi	4	174	260	174	271	258	— 354	19.4	— 281	19.4	— 34 486	16.9	— 106 224	32.8	— 142 287	26.7
Ypäjä	5	262	289	240	243	259	— 88	9.2	— 4	0.5	— 14 341	10.9	— 34 188	11.6	— 48 135	11.2
Oripohja	p	136	336	124	308	260	— 311	14.2	— 216	27.1	— 45 178	16.8	6 122	4.1	— 39 136	9.3
Pölläkkälä	p	133	362	121	318	261	— 60	3.0	252	140.8	— 11 781	4.9	— 34 437	19.2	— 48 329	11.4
Kauklahti, Köklaks	3	76	392	99	368	262	— 520	12.9	— 303	52.1	— 63 451	18.5	— 64 657	41.8	— 129 240	25.8
Tervola	5	151	313	119	325	263	113	7.1	— 519	42.0	26 559	12.9	— 9 151	6.3	17 026	4.8
Säiniö	3	39	296	140	312	264	— 814	10.6	— 34	3.9	— 49 980	19.8	— 66 148	30.3	— 116 630	24.2
Niva	5	214	263	199	274	265	— 140	10.6	379	49.0	— 13 112	8.1	25 581	13.9	11 461	3.2
Pasila, Fredriksberg	2	224	147	244	279	266	268	32.4	557	24.5	20 446	21.7	31 158	17.9	52 082	16.7
Muhos	5	167	279	202	272	267	— 70	4.4	— 30	3.1	— 22 771	13.6	52 912	32.6	30 167	9.1
Hannila	4	208	302	192	281	268	— 54	4.3	373	84.4	— 9 695	6.0	47 160	30.4	40 435	12.7
Pero	p	311	234	335	236	269	— 123	15.8	175	13.9	— 15 730	18.9	— 109 419	27.6	— 126 662	26.1
Luumäki	4	218	284	189	288	270	— 25	2.2	— 784	46.6	— 8 538	5.2	— 122 692	38.8	— 131 177	27.3
Leppävesi	5	220	240	262	255	271	43	4.0	— 207	12.8	— 2 932	2.7	910	0.4	— 2 933	0.8
Asunta	p	380	209	373	232	272	— 14	4.3	288	21.1	— 1 576	3.6	75 019	33.9	73 403	26.8
Eskola	p	378	245	379	224	273	— 4	1.3	76	6.0	— 4 273	10.1	64 101	26.2	59 913	20.9
Ii	4	147	299	135	328	274	— 143	7.6	— 61	6.9	— 14 232	6.4	19 169	16.7	4 538	1.3
Ristseppälä	p	281	303	224	278	275	— 51	6.0	89	12.5	1 347	1.0	10 842	5.6	13 760	4.2
Otalampi	4	277	282	267	256	276	— 195	19.7	— 118	11.4	— 24 319	19.3	5 283	2.3	— 20 440	5.6
Inkoo, Ingå	5	192	352	156	310	277	48	3.7	— 280	36.5	— 699	0.4	— 88 576	36.4	— 89 324	20.9

Taulu 38. (Jatk.) —

Liikennepaikka Trafikplats	Luokitus — Klassificering	Järjestysnumero Ordningsnummer: Henkilökilometrien mukaan Efter personkilometer	Tonnikilometrien mukaan Efter tonkilometer	Henkiloliikennetulojen mukaan Efter persontrafikinkomster	Tavaraliikennetulojen mukaan Efter godstrafikinkomster	Kokonaistulojen mukaan Efter totalinkomster	Lisäys tai vähennys (—) edellisestä vuodesta Ökning eller minskning (—) från föregående år: Henkilökilometrien Personkilometer 1 000:ta henkilökm 1 000-tal personkm	%	Tonnikilometrien Tonkilometer 1 000:ta tonnikm 1 000-tal tonkm	%	Henkilöliikennetulojen Persontrafikinkomst Mk	%	Tavaraliikennetulojen Godstrafikinkomst Mk	%	Kokonaistulojen Totalinkomst Mk	%
Harjavalta	5	257	331	245	267	278	— 207	18.8	— 42	6.6	— 34 982	23.6	— 913	0.4	— 38 583	10.3
Utti	4	166	298	198	294	279	— 822	35.1	— 203	19.7	— 53 180	26.2	— 94 349	34.3	— 148 026	30.9
Voltti	p	203	276	215	287	280	— 2	0.2	— 40	3.9	144	0.1	— 32 370	14.3	— 32 709	9.0
Hikiä	5	226	332	213	290	281	— 154	12.4	— 132	18.2	— 28 175	17.1	— 63 354	25.1	— 90 843	21.6
Ihala	5	316	259	310	254	282	— 110	14.6	556	89.5	— 20 998	20.5	103 939	75.6	81 390	33.0
Vihanti	5	324	251	345	245	283	— 162	20.9	55	4.6	— 17 192	21.1	— 9 877	3.7	— 26 327	7.5
Kempele	5	290	318	287	265	284	— 44	5.5	48	7.7	— 11 346	10.9	60 947	36.8	50 294	18.6
Hovinmaa	4	155	270	216	295	285	— 276	14.3	140	15.2	— 22 163	14.1	14 533	8.8	— 6 441	2.0
Vainikkala	5	223	288	246	284	286	— 165	13.1	159	21.9	— 7 660	6.3	37 626	23.3	28 136	9.7
Hirsilä	p	337	290	315	260	287	— 25	4.2	— 117	12.0	— 6 144	7.2	— 94 821	28.8	— 100 210	24.1
Mynämäki	p	363	255	343	251	288	— 110	21.0	592	94.7	— 17 210	20.8	89 065	57.1	71 720	29.7
Simola	3	153	343	164	333	289	— 62	3.6	— 105	16.5	— 19 607	9.9	— 16 431	11.3	— 36 118	10.4
Pulsa	4	330	271	324	263	290	— 79	11.9	— 724	40.7	— 10 375	12.2	— 141 156	37.9	— 151 024	32.8
Suojoki	5	362	201	364	249	291	— 133	23.5	— 1 360	42.9	— 14 867	22.7	— 205 594	45.3	— 223 188	42.0
Haukipudas	5	177	266	169	331	292	— 398	21.6	— 213	16.2	— 59 560	25.5	— 32 404	20.0	— 92 125	23.2
Oulunkylä, Äggelby	3	81	225	137	364	293	12	0.4	— 456	23.1	— 18 505	8.2	— 38 096	29.0	— 56 301	15.6
Sortavalan satama	s	416	140	416	227	294	1	100.0	— 4 160	57.9	— 126	94.7	— 387 718	56.1	— 389 000	56.2
Ryönänjoki	p	367	242	358	266	295	— 36	8.5	— 266	16.3	— 5 476	9.3	— 65 719	22.8	— 51 689	14.6
Alapitkä	5	300	262	284	280	296	— 104	12.6	— 1 800	60.9	— 17 303	15.5	— 247 120	54.7	— 265 312	46.8
Soinlahti	p	386	186	397	241	297	4	1.4	— 1 995	49.3	2 670	10.8	— 283 129	51.8	— 282 006	48.7
Peipohja	4	170	359	181	329	298	— 136	8.4	30	7.2	— 8 030	4.7	— 20 660	13.5	— 29 644	9.1
Lappohja, Lappvik	4	172	315	152	365	299	44	3.1	— 74	9.6	— 6 816	3.5	6 772	8.0	— 2 273	0.8
Kälviä	5	185	340	180	334	300	— 161	10.4	— 165	23.0	— 17 075	9.5	— 55 816	30.6	— 74 751	20.4
Kuokkaniemi	5	251	300	239	306	301	— 112	10.9	199	32.0	— 14 601	11.0	— 17 160	9.6	— 32 414	10.1
Mesterjärvi	p	365	316	367	261	302	— 82	17.1	136	24.5	— 8 864	16.1	52 558	29.2	44 943	18.7
Leipäsuo	5	240	344	274	297	303	— 81	7.6	— 8	1.5	— 5 746	5.5	— 1 577	0.9	— 4 672	1.6
Tali	4	135	304	203	330	304	— 7	0.4	560	237.3	— 1 294	0.9	72 744	122.9	71 530	34.2
Hietamäki	p	389	196	369	258	305	— 71	21.3	1 650	785.7	— 11 575	21.2	143 716	157.3	128 911	85.1
Porokylä	p	325	211	325	282	306	— 106	14.8	— 310	15.9	— 13 186	15.0	— 1 688	0.8	— 13 385	4.6
Koura	p	369	278	375	259	307	— 33	8.3	— 648	40.4	— 11 698	22.4	— 96 528	29.2	— 105 848	27.6
Tuuri	p	286	285	294	292	308	— 47	5.7	— 140	13.5	— 3 726	4.0	— 23 237	11.2	— 28 345	9.4
Kaskinen, Kaskö	4	282	82	289	296	309	— 158	16.8	— 3 201	28.8	— 28 523	23.6	— 33 830	15.9	— 63 825	19.0
Hammaslahti	5	190	365	185	346	310	— 180	11.8	— 250	37.7	— 23 292	12.8	380	0.3	— 22 401	7.6
Kallislahti	5	260	275	265	305	311	— 282	24.4	178	22.0	— 28 340	21.7	9 717	6.3	— 18 508	6.5
Koljola	5	303	310	288	304	312	— 23	3.2	114	17.8	— 5 044	5.2	— 20 463	10.9	— 26 864	9.1
Kiikka	5	254	363	243	317	313	— 51	5.3	— 8	1.8	— 11 603	9.2	— 8 641	5.6	— 21 349	7.5
Kavantsaari	4	252	346	236	327	314	— 152	14.2	121	31.2	— 18 015	12.8	— 12 606	8.5	— 28 943	9.9
Juurikorpi	p	396	327	396	262	315	— 42	15.4	14	2.3	— 6 724	19.5	16 780	7.8	10 886	4.3
Kämärä	p	211	341	309	298	316	— 24	2.0	56	11.4	— 12 983	13.7	— 1 113	0.6	— 14 974	5.4
Kovjoki	5	188	324	182	359	317	— 173	11.3	— 94	13.0	— 25 183	13.5	— 61 573	38.8	— 88 035	25.3
Kauppilanmäki	5	371	258	354	285	318	— 30	7.8	223	23.2	— 4 099	6.8	— 135 148	40.7	— 135 919	34.3
Mäkelä	p	298	349	261	311	319	725	—	495	—	104 246	—	152 025	—	259 618	—
Karisalmi	5	118	323	206	342	320	— 33	1.5	498	380.2	— 3 172	2.2	57 994	101.2	55 704	27.3
Viinijärvi	p	266	292	256	314	321	— 110	11.5	2	0.2	— 16 805	13.5	531	0.4	— 17 641	6.4
Espoo, Esbo	4	41	322	146	397	322	120	1.9	232	57.4	— 21 758	9.9	7 335	14.8	— 14 047	5.2
Sakkola	p	323	268	313	300	323	— 137	18.2	— 53	4.7	— 21 008	20.8	— 50 623	23.0	— 70 921	21.9
Ulvila	p	294	293	311	301	324	20	2.8	329	63.0	— 5 422	6.3	31 149	22.5	26 551	11.7
Piikkiö	5	141	379	187	361	325	— 182	9.2	— 44	11.7	— 37 176	19.3	— 13 139	12.1	— 50 516	16.7

Tabell 38. (Forts.)

Liikennepaikka Trafikplats	Luokitus — Klassificering	Järjestysnumero Ordningsnummer: Henkilökilometrien mukaan Efter personkilometer	Tonnikilometrien mukaan Efter tonkilometer	Henkilöliikennetulojen mukaan Efter persontrafikinkomster	Tavaraliikennetulojen mukaan Efter godstrafikinkomster	Kokonaistulojen mukaan Efter totalinkomster	Lisäys tai vähennys (—) edellisestä vuodesta Ökning eller minskning (—) från föregående år: Henkilökilometrien Personkilometer 1 000:ta henkilökm 1 000-tal personkm	%	Tonnikilometrien Tonkilometer 1 000:ta tonnikm 1 000-tal tonkm	%	Henkilöliikennetulojen Persontrafikinkomst Mk	%	Tavaraliikennetulojen Godstrafikinkomst Mk	%	Kokonaistulojen Totalinkomst Mk	%
Rytty	p	320	305	300	307	326	— 97	13.3	188	31.1	— 12 386	12.8	37 140	30.3	27 116	12.2
Hiirola	5	350	295	342	293	327	— 1	0.2	418	97.2	— 791	1.2	72 891	66.8	71 907	40.6
Kruununkylä, Kronoby	5	231	283	220	340	328	— 128	10.8	267	41.9	— 18 867	12.5	— 1 630	1.4	— 21 077	7.8
Perälä	5	274	328	275	315	329	— 50	5.8	78	14.7	— 1 228	1.2	— 14 199	8.8	— 16 645	6.3
Tähtelä, Täkter	5	284	384	249	326	330	10	1.3	— 2	0.6	— 4 809	4.2	— 5 973	4.2	— 11 093	4.3
Naantali	5	91	401	155	393	331	— 346	10.7	— 2	1.0	— 18 191	9.0	8 943	17.0	— 9 350	3.6
Kainasto	5	353	311	357	289	332	— 17	3.4	— 15	2.0	7 271	15.2	— 19 712	9.4	— 14 233	5.4
Pännäinen, Bennäs	4	179	286	172	380	333	— 67	4.5	172	23.8	— 27 544	13.8	16 060	27.5	— 11 327	4.4
Kangasala	5	241	309	283	322	334	— 23	2.3	— 116	13.2	— 95	0.1	14 579	11.6	16 672	7.4
Punkasalmi	5	200	367	210	363	335	242	23.6	106	35.1	30 600	28.1	14 945	18.6	44 437	22.8
Parikkala	5	175	361	218	354	336	— 143	9.0	— 41	8.6	— 13 685	9.4	2 017	2.0	— 11 879	4.8
Mankala	p	332	333	293	316	337	— 75	11.4	— 53	8.3	— 12 561	12.3	— 24 141	14.2	— 36 871	13.5
Sysmäjärvi	p	400	224	392	283	338	— 57	21.8	722	88.8	— 7 480	19.7	89 727	82.0	79 752	51.5
Kontiolahti	5	204	330	225	358	339	— 218	15.0	— 776	56.4	— 17 098	11.7	— 79 427	44.5	— 96 887	29.5
Pihlava	p	374	338	409	273	340	— 133	29.0	— 24	4.1	— 15 472	51.3	— 41 688	16.3	— 57 213	19.9
Salminen	5	393	243	382	291	341	— 38	13.0	54	4.1	— 5 112	12.2	2 412	1.3	— 2 950	1.3
Laurila	5	196	366	195	384	342	38	3.0	— 488	54.5	— 4 470	2.9	— 34 288	32.4	— 37 942	14.4
Hinthaara, Hindhår	p	249	371	235	357	343	— 38	3.9	55	12.2	— 11 612	8.6	— 31 017	23.6	— 43 460	16.2
Heinjoki	5	352	339	326	323	344	— 118	19.8	— 215	27.8	— 14 863	16.7	— 39 846	22.3	— 52 674	19.1
Raudaskylä	p	271	351	273	337	345	— 342	29.0	— 249	33.8	— 29 879	23.0	— 60 194	33.4	— 90 727	28.9
Utajärvi	p	219	347	233	360	346	— 17	1.5	— 90	15.1	— 15 067	10.8	466	0.5	— 15 221	6.4
Vuonislahti	5	246	247	250	348	347	— 96	9.3	— 163	10.9	— 17 477	13.7	— 43 560	28.7	— 62 188	21.8
Alho	5	285	356	253	350	348	— 177	18.5	— 237	33.9	— 23 001	17.4	— 63 200	37.3	— 83 976	27.5
Simo	5	222	396	188	389	349	— 77	6.5	— 87	25.7	— 8 299	5.1	— 7 050	9.7	— 15 539	6.6
Kellomäki	5	216	380	230	366	350	— 192	14.1	48	17.0	— 28 839	18.7	7 471	8.9	— 25 292	10.3
Karunki	p	250	355	252	351	351	— 90	8.9	— 653	58.3	— 14 820	11.9	— 27 436	20.6	— 40 681	15.7
Kaarlahti	5	238	345	205	383	352	— 97	8.8	— 681	56.9	— 19 087	11.8	— 132 148	64.8	— 151 063	40.9
Kauliranta	p	206	261	217	375	353	125	11.3	— 913	44.0	17 429	15.2	— 8 297	9.5	5 700	2.7
Nurmo	5	293	308	292	336	354	6	0.8	57	8.0	— 3 555	3.8	— 17 907	12.8	— 21 903	9.2
Alattu	p	265	312	277	349	355	— 24	2.7	— 78	9.7	— 6 597	6.2	— 4 886	4.3	— 11 365	5.1
Hajala	p	355	360	346	321	356	— 31	6.2	102	30.1	— 10 238	13.9	1 356	1.0	— 8 691	4.0
Lieto	5	295	320	299	345	357	— 128	14.7	445	204.1	— 21 657	20.4	39 976	56.8	17 836	10.0
Ylitornio	5	232	374	242	376	358	— 97	8.4	— 1 324	78.9	— 23 951	17.2	— 136 322	63.4	— 161 418	45.4
Pinjainen, Billnäs	5	406	369	400	302	359	— 26	12.9	11	2.8	— 3 871	13.8	— 11 175	6.3	— 16 189	7.7
Päivölä, Solberg	5	333	402	303	352	360	18	3.2	— 98	32.7	— 2 401	2.8	— 28 336	21.2	— 31 333	14.1
Harju	4	276	389	279	369	361	— 311	28.0	— 178	37.2	— 34 671	26.2	— 48 834	35.7	— 82 758	30.5
Vehmainen	5	289	387	391	309	362	21	2.8	141	86.0	— 1 193	3.7	109 595	242.2	107 796	136.5
Kuusa	5	348	348	339	341	363	— 61	10.9	— 116	18.6	— 5 885	8.1	— 42 992	27.2	— 49 850	21.2
Punkaharju	4	201	420	193	414	364	— 133	9.5	— 49	49.0	— 25 444	14.4	— 22 747	44.1	— 48 146	21.0
Hanhisuo[1])	p	390	335	376	324	365	242	—	576	—	36 359	—	134 709	—	172 091	—
Lappi	4	280	407	264	385	366	— 49	5.8	— 169	48.3	— 3 507	3.3	— 19 990	22.0	— 23 761	11.9
Kuivaniemi	p	306	390	286	373	367	— 62	8.2	— 71	19.4	— 7 163	7.1	— 328	0.4	— 8 146	4.4
Littoinen	5	230	372	255	392	368	— 110	9.4	172	83.9	— 9 941	8.4	11 786	23.2	6 403	3.8
Tikkala	p	366	317	361	338	369	— 26	6.1	— 65	8.7	— 6 855	11.6	— 26 594	18.2	— 32 878	15.8
Suinula	5	176	385	295	371	370	— 61	4.0	52	19.4	— 7 838	8.2	14 309	20.7	7 256	4.3
Nousiainen	p	404	281	398	319	371	— 37	17.3	624	213.7	— 10 818	28.9	52 363	56.8	36 891	27.2
Ino	p	328	376	356	343	372	— 83	12.2	— 8	2.3	— 7 586	12.1	34 011	42.8	26 761	18.5
Kaitjärvi	p	388	377	378	332	373	— 5	1.8	— 220	39.0	— 670	1.7	— 56 508	30.4	— 58 224	25.4

[1]) Aloitti itsenäisen tulotilien pidon kesken vuotta 1931. — Självständig redovisning för inkomsterna begynte under loppet av år 1931.

Taulu 38. (Jatk.) —

Liikennepaikka Trafikplats	Luokitus — Klassificering	Järjestysnumero Ordningsnummer: Henkilökilometrien mukaan Efter personkilometer	Tonnikilometrien mukaan Efter tonkilometer	Henkilöliikennetulojen mukaan Efter persontrafikinkomster	Tavaraliikennetulojen mukaan Efter godstrafikinkomster	Kokonaistulojen mukaan Efter totalinkomster	Lisäys tai vähennys (—) edellisestä vuodesta Ökning eller minskning (—) från föregående år: Henkilökilometrien Personkilometer 1 000:ta henkilö-km 1 000-tal person-km	%	Tonnikilometrien Tonkilometer 1 000:ta tonnikm 1 000-tal tonkm	%	Henkilöliikennetulojen Persontrafikinkomst Mk	%	Tavaraliikennetulojen Godstrafikinkomst Mk	%	Kokonaistulojen Totalinkomst Mk	%
Vaala	5	256	383	291	378	374	— 181	16.7	56	21.1	— 18 391	16.8	18 955	32.8	— 2 766	1.6
Kuokkala	5	181	412	212	411	375	— 136	8.8	— 48	31.6	— 13 527	9.0	— 15 452	32.5	— 29 256	14.7
Kaunislahti, Fagervik	5	376	375	371	335	376	— 32	9.0	— 14	3.8	— 8 271	16.4	— 7 646	5.8	— 16 233	8.8
Kirjokivi	p	410	337	407	320	377	— 1	0.8	240	71.9	— 446	2.4	65 180	82.4	63 769	63.3
Huopalahti, Hoplaks	p	261	222	355	362	378	57	7.0	347	28.4	6 891	14.1	5 255	5.8	15 547	10.5
Laukaa	5	255	393	268	395	379	15	1.7	— 174	39.6	— 9 746	8.8	— 4 029	6.4	— 13 613	7.7
Kylänlahti	5	319	325	322	370	380	— 112	14.9	— 1 177	65.2	— 9 653	11.4	— 202 619	70.7	— 210 952	56.6
Petäjärvi	p	379	342	377	344	381	— 75	19.4	39	7.9	— 10 365	20.8	22 655	25.5	12 240	8.7
Suistamo	p	296	370	305	390	382	— 192	20.6	— 68	14.6	— 25 886	23.7	— 21 485	24.7	— 47 146	23.6
Anttila, Andersböle	p	331	399	351	372	383	104	21.6	— 15	6.5	— 5 724	8.8	— 18 320	18.0	— 25 034	14.9
Koivu	p	343	410	302	396	384	— 41	7.2	— 59	27.4	— 16 203	16.2	4 454	8.3	— 11 809	7.7
Sorjo	p	394	357	390	355	385	— 43	14.9	— 772	63.0	— 3 138	9.2	— 114 940	52.6	— 117 272	45.2
Kilpua	p	405	353	405	339	386	— 51	22.4	— 150	23.7	— 6 619	24.1	— 43 638	26.8	— 50 021	26.2
Liikkala	5	315	408	301	398	387	— 42	6.1	— 184	50.5	— 5 192	5.8	— 20 434	27.7	— 24 554	14.9
Villähti	5	349	397	331	388	388	— 56	10.2	— 121	33.4	— 6 338	8.2	— 62 954	48.7	— 67 678	32.7
Metsäkylä	p	351	395	349	381	389	— 17	3.4	— 109	29.8	— 8 181	11.8	— 32 065	30.2	— 42 161	23.3
Kulennoinen	p	297	394	306	399	390	— 82	10.0	— 136	34.1	— 13 012	13.6	— 1 200	2.3	— 14 622	9.8
Töysä	p	395	373	394	356	391	— 93	27.9	— 262	41.9	— 14 774	34.3	— 36 928	26.4	— 49 571	26.9
Tyrisevä	p	291	417	276	413	392	— 38	4.8	5	6.2	— 7 936	7.4	2 639	9.8	— 5 595	4.1
Nuojua	p	358	364	350	387	393	58	14.3	119	39.0	5 380	9.7	13 929	26.4	19 107	17.5
Kangas	p	409	354	408	347	394	— 87	36.3	76	18.9	— 7 115	30.9	13 910	14.6	8 380	7.0
Messukylä	p	387	326	388	367	395	— 39	12.5	— 219	25.9	— 7 093	18.4	— 13 001	12.5	— 19 330	13.2
Raisio	5	359	388	368	379	396	— 72	13.7	45	17.6	— 17 580	27.7	15 572	26.5	— 1 768	1.4
Akkaharju	p	392	381	380	377	397	— 36	12.2	123	60.0	— 2 969	7.3	24 464	46.4	22 117	23.2
Siitama	p	360	398	365	394	398	— 42	8.6	— 279	55.5	— 5 397	10.0	— 69 344	53.7	— 69 549	37.7
Aavasaksa	p	336	358	347	400	399	— 15	2.6	— 858	65.5	— 256	0.4	— 87 894	64.1	— 92 789	45.1
Onttola	p	375	350	389	374	400	— 74	18.5	166	51.1	— 5 752	15.6	6 144	8.4	— 1 718	1.5
Toivala	p	288	416	317	415	401	— 401	34.5	8	9.4	— 32 050	28.8	— 30 555	53.7	— 62 640	37.2
Lamminmäki	p	403	391	395	386	402	— 19	9.6	— 6	2.1	— 4 392	13.7	18 516	35.5	16 634	19.3
Pikkarala	p	322	404	341	410	403	— 139	18.3	— 516	73.1	— 25 473	27.9	— 35 302	50.3	— 61 612	37.8
Kela, Käla	p	335	413	352	405	404	— 98	14.6	— 21	17.2	— 11 354	16.3	— 6 693	13.8	— 18 013	15.2
Lohiluoma	p	398	400	404	382	405	— 53	20.2	— 194	48.6	— 5 998	22.1	— 28 297	27.9	— 34 652	26.7
Sommee	p	364	409	374	404	406	— 21	4.8	92	121.1	— 10 604	20.2	19 903	80.1	10 258	12.6
Sääksjärvi	p	373	368	401	391	407	— 61	14.8	— 319	43.9	— 10 200	30.1	— 114 502	63.7	— 129 850	59.1
Halikko	p	370	405	363	408	408	— 88	19.7	66	54.5	— 13 297	20.7	13 201	55.1	192	0.2
Ahtiala	p	354	419	338	416	409	474	—	73	—	67 252	—	20 889	—	88 943	—
Kivesjärvi	p	391	378	386	402	410	19	7.9	248	269.6	2 020	6.4	35 242	283.5	36 372	79.4
Olhava	p	385	411	372	407	411	— 52	14.9	— 12	9.3	— 9 162	17.8	— 1 720	4.3	— 10 739	11.8
Murtomäki	p	397	386	393	403	412	— 30	12.2	— 1 604	83.6	— 5 887	16.6	— 230 069	83.1	— 234 998	74.9
Ollila	p	340	421	353	418	413	— 156	22.1	— 6	10.7	— 9 753	14.4	— 2 608	12.3	— 12 477	14.0
Tavastila	5	347	418	348	422	414	— 61	10.6	— 78	51.3	— 12 537	16.6	— 2 098	17.4	— 14 615	16.6
Kello	p	384	334	383	409	415	— 64	17.6	336	134.9	— 5 794	13.7	7 045	24.7	977	1.4
Leppäsilta[1])	p	399	382	406	401	416	208	—	327	—	19 013	—	48 492	—	68 051	—
Haistila	p	381	406	385	412	417	— 113	26.8	20	12.4	— 11 890	25.9	2 191	7.4	— 10 199	13.4
Mustasaari, Korsholm	p	361	403	360	419	418	— 247	35.6	— 7	3.5	— 25 718	32.9	— 8 787	40.9	— 34 812	34.8
Kaislahti	p	326	273	381	417	419	— 102	14.3	970	2 771.4	— 10 634	22.0	6 902	58.0	— 6 791	10.7
Kyttälä	p	411	414	410	406	420	3	3.6	10	11.2	—	—	— 51 652	57.4	— 48 789	46.8
Nuoraa	p	383	423	387	421	421	— 44	12.6	— 38	52.8	— 12 084	26.5	— 12 155	53.1	— 22 688	32.9
Jaalanka	p	401	415	399	420	422	— 26	12.3	— 179	65.8	— 1 836	6.8	— 43 184	78.8	— 44 287	53.4
Vierumäki[2])	p	407	422	403	423	423	168	—	39	—	22 438	—	6 866	—	29 934	—
Yhteensä, Summa	—	—	—	—	—	—	**— 157 527**	**8.9**	**71 795**	**2.5**	**— 25 798 286**	**12.1**	**— 5 617 630**	**1.3**	**— 32 024 839**	**4.9**

[1]) Avattiin liikenteelle kesken vuotta 1932. — Öppnades för trafik under loppet av år 1932.
[2]) Aloitti itsenäisen tulotilien pidon kesken vuotta 1932. — Självständig redovisning för inkomsterna begynte under loppet av år 1932.

Tabell 38. (Forts.)

Liikennepaikka Trafikplats	Järjestysnumero Ordningsnummer					Lisäys tai vähennys (—) edellisestä vuodesta Ökning eller minskning (—) från föregående år											
	Henkilökilometrien mukaan Efter personkilometer	Tonnikilometrien mukaan Efter tonkilometer	Henkilöliikennetulojen mukaan Efter persontrafikinkomster	Tavaraliikennetulojen mukaan Efter godstrafikinkomster	Kokonaistulojen mukaan Efter totalinkomster	Henkilökilometrien Personkilometer		Tonnikilometrien Tonkilometer		Henkilöliikennetulojen Persontrafikinkomst		Tavaraliikennetulojen Godstrafikinkomst		Kokonaistulojen Totalinkomst	
						1 000:ta henkilö-km 1 000-tal person-km	%	1 000:ta tonnikm 1 000-tal tonkm	%	Mk	%	Mk	%	Mk	%
Rauman rautatie, Raumo järnväg	—	—	—	—	—	— 795	16.2	2 039	7.7	— 118 910	21.0	— 119 085	4.9	— 237 995	8.0
Jokioisten rautatie, Jokkis järnväg	—	—	—	—	—	— 247	7.5	584	10.6	— 42 598	11.0	— 4 960	0.4	— 47 558	2.7
Loviisan rautatie, Lovisa järnväg	—	—	—	—	—	— 398	23.3	— 174	3.1	— 55 091	28.6	110 033	12.6	54 942	5.1
Karhulan rautatie, Karhula järnväg	—	—	—	—	—	—	—	— 370	2.9	—	—	231 242	21.4	231 242	21.4
Matkatoimistojen välittämän matkailijaliikenteen y. m. asemille jakamattomien tulojen lisäykset tai vähennykset, Ökning eller minskning av inkomsterna från turist- och resebyråerna samt av andra på stationerna icke fördelade inkomster	—	—	—	—	—	—	—	—	—	— 736 623	7.4	— 523 976	47.6	14 840 533	47.0
Kaikkiaan, Inalles	—	—	—	—	—	**—158 967**	**8.9**	**73 874**	**2.6**	**—26 751 508**	**11.9**	**— 5 924 376**	**1.3**	**—17 183 675**	**2.5**

Taulu 39. Valtionrautateiden autoliikenne vuonna 1932. —

	Linja avattu liikenteelle Linjen öppnad för trafik	Linjan pituus, km Linjens längd, km	Autojen luku Antal automobiler	Ajomatkat yhteensä, km De genomlupna sträckornas sammanlagda längd, km	Matkustajien luku Antal resande	Paketteja, kpl. Paket, st.	Kuljetetun tavaran paino, kg Vikten av befordrat gods, kg
Henkilökuljetuslinjat. —							
Porvoo, Borgå—Loviisa, Lovisa	1. 12. 32	46	1	8 858	948	24	72
Sotkamo—Vuokatti—Kajaani	[1]) 15. 6. 31	49	2	30 756	16 822	—	2 840
Yhteensä, Summa	—	*95*	*3*	*39 614*	*17 770*	*24*	*2 912*
Tavarankuljetuslinjat. —							
Heinola—Sysmä	1. 12. 32	54	1	1 612	—	—	33 051
Pitkäranta—Salmi	1. 9. 32	36	1	4 911	—	—	144 899
Kauliranta—Muonio	1. 9. 32	193	4	.	—	161	.
Yhteensä, Summa	—	*283*	*6*	*6 523*	—	*161*	*177 950*
Tavaran kotiinkuljetus. —							
Turku, Åbo	1. 11. 29	—	4	23 849	—	—	2 617 303
Vaasa, Vasa	1. 5. 30	—	2	16 837	—	—	1 355 843
Kuopio	1. 5. 31	—	2	13 074	—	—	1 529 605
Kokkola, Gamlakarleby	1. 6. 31	—	1	6 208	—	—	591 408
Jyväskylä	1. 8. 31	—	1	6 182	—	—	957 474
Heinola	1. 1. 32	—	1	15 465	—	—	1 530 849
Porvoo, Borgå	1. 12. 32	—	1	628	—	—	50 399
Yhteensä, Summa	—	—	*12*	*82 243*	—	—	*8 632 881*
Kaikkiaan, Inalles	—	**378**	**21**	**128 380**	**17 770**	**185**	**8 813 743**

[1]) Elokuun loppuun Sotkamo—Vuokatti, 8 km. — Till slutet av augusti Sotkamo—Vuokatti, 8 km.

Tabell 39. Statsjärnvägarnas automobiltrafik år 1932.

Bruttotulot / Bruttoinkomster	Käyttömenot — Driftutgifter: Palkkoihin / För löner	Bensiiniin / För bensin	Öljyyn / För oljor	Korjauksiin / För reparationer	Autovajan vuokraan / Hyra för bilgarage	Muita kuluja / Diverse kostnader	Yhteensä / Summa	Käyttöylijäämä (+) tai tappio (—) / Driftöverskott (+) eller förlust (—)
Markkaa — Mark								
Linjer för persontrafik.								
9 366	2 114	10 041	644	94	200	74	13 167	— 3 801
63 156	16 224	31 530	869	673	1 100	2 928	53 324	+ 9 832
72 522	*18 338*	*41 571*	*1 513*	*767*	*1 300*	*3 002*	*66 491*	+ *6 031*
Linjer för godstrafik.								
2 662	400	1 739	353	32	—	36	2 560	+ 102
10 963	2 400	4 777	434	500	100	22	8 233	+ 2 730
63 369	22 780	40 731	3 695	793	600	—	68 599	— 5 230
76 994	*25 580*	*47 247*	*4 482*	*1 325*	*700*	*58*	*79 392*	— *2 398*
Hemforsling av gods.								
184 308	55 305	17 648	581	7 240	3 000	463	84 237	+ 100 071
78 497	34 200	13 733	1 054	1 042	—	7	50 036	+ 28 461
67 723	29 256	12 560	722	1 347	—	—	43 885	+ 23 838
34 748	14 256	5 593	189	306	900	—	21 244	+ 13 504
33 807	15 525	6 222	402	117	375	50	22 691	+ 11 116
63 562	17 736	15 177	1 767	2 427	—	106	37 213	+ 26 349
2 383	1 147	736	—	4	—	35	1 922	+ 461
465 028	*167 425*	*71 669*	*4 715*	*12 483*	*4 275*	*661*	*261 228*	+ *203 800*
614 544	**211 343**	**160 487**	**10 710**	**14 575**	**6 275**	**3 721**	**407 111**	+ **207 433**

Taulu 40. Valtionrautateiden tulot ja menot vuonna 1932. —

Debet		Valtion tilinpäätöksen mukaan Enligt statsbokslutet		Rautatietilastossa käytetyn järjestelmän mukaan Enligt den i järnvägsstatistiken följda planen	
		Mk	p.	Mk	p.
A. Siirtotili vuodelta 1931..	**A. Balans från år 1931 ..**	**289 410 665**	**58**	**289 410 665**	**58**
Varat	**Tillgångar**	**289 410 665**	**58**	**289 410 665**	**58**
Kassasäästö	Kassabehållning	12 157 602	82	12 157 602	82
Tarveaineet varastoissa	Materialier i förråd	225 498 186	79	225 498 186	79
Aloitetut työt konepajoissa	Påbörjade arbeten i mek. verkstäder	10 826 035	01	10 826 035	01
Tulorästit	Inkomstrester	18 077 750	39	18 077 750	39
Asemille lähetetyt lisävarat	Tillskottsmedel till stationer	8 998 516	—	8 998 516	—
Ennakkomaksut	Förskott	13 852 574	57	13 852 574	57
B. Tulot	**B. Inkomster**	**811 256 456**	**22**	**811 256 456**	**22**
Varsinaiset tulot	**Egentliga inkomster**	**702 731 685**	**13**	**702 731 685**	**13**
Valtionrautateiden tuloutus	*Statsjärnvägarnas uppdebitering*	*677 082 804*	*43*	*677 082 804*	*43*
Liikennetulot	Trafikinkomster	640 493 582	24	640 493 582	24
Lennätintulot	Telegrafinkomster	380 763	50	380 763	50
Sekalaiset tulot	Diverse inkomster	20 908 458	69	20 908 458	69
Korvaus postinkuljetuksesta	Ersättning för postbefordran	15 300 000	—	15 300 000	—
Muut tulot	*Övriga inkomster*	*25 648 880*	*70*	*25 648 880*	*70*
Korot lainoista, obligatioista ja talletuksista	Räntor å lån, obligationer och depositioner	119 899	30	119 899	30
Valtion liikeyritysten liikepääomien korot	Räntor å statens affärsföretags driftkapital	8 000 000	—	8 000 000	—
Satunnaiset tulot	Tillfälliga inkomster	185	80	185	80
Menorästien ja varattujen määrärahain peruutukset	Restitution av utgiftsrester och reserverade anslag	2 465 596	80	2 465 596	80
Viran- ja toimenhaltijain peruspalkkain tilapäinen vähennys	Tillfällig sänkning av innehavares av tjänst och befattning grundlöner	15 063 198	80	15 063 198	80
Pääomatulot	**Kapitalinkomster**	**58 831 607**	**81**	**58 831 607**	**81**
Valtionrautateiden kuoletukset	Statsjärnvägarnas amorteringar	57 259 000	—	57 259 000	—
Valtion maaomaisuuksien ja tuloa tuottavien oikeuksien myynti	Inkomst från försäljning av statens jordegendom och inkomstbringande rättigheter	4 850	—	4 850	—
Menorästien ja varattujen määrärahain peruutukset	Restitution av utgiftsrester och reserverade anslag	1 252 830	31	1 252 830	31
Muut sekalaiset tulot	Övriga diverse inkomster	314 927	50	314 927	50
Muiden virastojen puolesta kannetut maksut	**För andra verk uppburna avgifter ..**	**49 693 163**	**28**	**49 693 163**	**28**
C. Siirtotili vuodelle 1933..	**C. Balans till år 1933 ...**	**51 693 734**	**70**	**51 693 734**	**70**
Velat	**Skulder**	**51 693 734**	**70**	**51 693 734**	**70**
Edellisiltä vuosilta siirretyt määrärahat	Från tidigare år överförda anslag	43 047 035	47	43 047 035	47
Menorästit	Utgiftsrester	1 960 209	75	1 960 209	75
Muut velat	Övriga skulder	6 686 489	48	6 686 489	48
	Siirros, Transport	1 152 360 856	50	1 152 360 856	50

Tabell 40. Statsjärnvägarnas inkomster och utgifter år 1932.

Kredit		Valtion tilinpäätöksen mukaan Enligt statsbokslutet		Rautatietilastossa käytetyn järjestelmän mukaan Enligt den i järnvägsstatistiken följda planen	
		Mk	p.	Mk	p.
A. Siirtotili vuodelta 1931	**A. Balans från år 1931**	**57 421 646**	**35**	**57 421 646**	**35**
Velat	**Skulder**	**57 421 646**	**35**	**57 421 646**	**35**
Edellisiltä vuosilta varatut määrärahat	Reserverade anslag från tidigare år	52 476 424	83	52 476 424	83
Menorästit	Utgiftsrester	2 024 574	29	2 024 574	29
Muut velat	Övriga skulder	2 920 647	23	2 920 647	23
B. Menot	**B. Utgifter**	**878 101 154**	**69**	**878 101 154**	**69**
Varsinaiset menot	**Egentliga utgifter**	682 339 609	46	682 339 809	46
Valtionrautateiden käyttömenot	**Statsjärnvägarnas driftutgifter**	**682 107 611**	**81**	**682 107 611**	**81**
Henkilömenot	**Personalutgifter**	**368 099 637**	**30**	**368 099 637**	**30**
Palkkaukset	*Avlöningar*	*331 735 341*	*85*	*331 735 341*	*85*
Vakinaisen henkilökunnan palkkaukset	Avlöningar åt ordinarie personalen	280 359 125	10	280 359 125	10
Ylimääräisen henkilökunnan palkkaus ja korvaus ylimääräisestä työstä	Avlöningar åt extra personal samt ersättning för extra arbete	35 867 925	—	35 867 925	—
Viransijaisten palkkaus	Vikariatsarvoden	15 508 291	75	15 508 291	75
Muut henkilömenot	*Övriga personalutgifter*	*36 364 295*	*45*	*36 364 295*	*45*
Matkakustannusten korvaukset, päivärahat ja korvaus muuttokustannuksista	Resekostnadsersättningar, dagtraktamenten och ersättning för flyttningskostnader	1 317 355	55	1 317 355	55
Virantekorahat ja palkinnot tarveaineiden säästämisestä	Tjänstgöringspenningar och premier för inbesparande av materialier	8 141 695	50	8 141 695	50
Vakinaiset eläkkeet	Ordinarie pensioner	22 952 102	70	22 952 102	70
Ylimääräiset eläkkeet	Extraordinarie pensioner	2 581 288	45	2 581 288	45
Muut huoltotoimenpiteet	Övriga välfärdsanordningar	1 371 853	25	1 371 853	25
Asiamenot	**Sakutgifter**	**314 007 974**	**51**	**314 007 974**	**51**
Kalusto ja käyttöaineet	*Inventarier och driftmaterialier*	*111 029 975*	*71*	*111 029 975*	*71*
Käyttökaluston täydentäminen, kunnossapito ja tarkastuskustannukset	Komplettering och underhåll av inventarier jämte inventeringskostnader	2 698 688	96	2 698 688	96
Konttoritarpeet	Kontorsmaterialier	565 759	80	565 759	80
Polttoaineet	Bränsle	94 265 673	25	94 265 673	25
Muut käyttöaineet ja sekalainen hankinta	Övriga driftmaterialier och diverse anskaffning	13 499 853	70	13 499 853	70
Rata ja rakennukset	*Bana och byggnader*	*65 712 162*	*52*	*65 865 772*	*92*
Radan, rata-alueen ja rakennusten kunnossapito	Underhåll av bana, banområde och byggnader	56 937 234	19	57 055 844	59
Sähkövoimalaitosten ynnä vahvavirta-, lennätin- ja puhelinjohtojen kunnossapito	Underhåll av elektriska kraftanläggningar jämte ledningar för starkström, telegraf och telefon	3 298 455	33	3 333 455	33
Merkinanto- ja turvallisuuslaitteiden kunnossapito	Underhåll av signal- och säkerhetsanläggningar	2 069 639	65	2 069 639	65
Lumen ja jään poistaminen	Snö- och isröjning	3 406 833	35	3 406 833	35
Liikkuva kalusto	*Rullande materiel*	*66 688 174*	*68*	*66 688 174*	*68*
Liikkuvan kaluston kunnossapito	Underhåll av rullande materiel	66 054 987	28	66 054 987	28
Korvaus vieraan liikkuvan kaluston käytöstä	Ersättning för begagnande av främmande rullande materiel	633 187	40	633 187	40
Muut asiamenot	*Övriga sakutgifter*	*70 577 661*	*60*	*70 424 051*	*20*
Painatuskustannukset	Tryckningskostnader	1 994 048	85	1 994 048	85
Vahingonkorvaukset	Skadeersättningar	460 629	90	460 629	90
Verot	Skatter	506 844	95	506 844	95
Postilaitokselle postinkuljetuksesta suoritettava korvaus	Ersättning åt postverket för postbefordran	1 000 000	—	1 000 000	—
Sekalaiset menot	Diverse utgifter	1 201 277	50	1 203 527	50

Taulu 40. (Jatk.) —

Debet	Valtion tilinpäätöksen mukaan Enligt statsbokslutet		Rautatietilastossa käytetyn järjestelmän mukaan Enligt den i järnvägsstatistiken följda planen	
	Mk	p.	Mk	p.
Siirros, Transport	1 152 360 856	50	1 152 360 856	50
Yhteensä, Summa	**1 152 360 856**	**50**	**1 152 360 856**	**50**

Tabell 40. (Forts.)

Kredit		Valtion tilinpäätöksen mukaan Enligt statsbokslutet		Rautatietilastossa käytetyn järjestelmän mukaan Enligt den i järnvägsstatistiken följda planen	
		Mk	p.	Mk	p.
Arvaamattomiin tarpeisiin, ministeriön käytettäväksi	För oförutsedda behov, till ministeriets förfogande	126 000	—	—	—
Arvaamattomiin tarpeisiin, rautatiehallituksen käytettäväksi	För oförutsedda behov, till järnvägsstyrelsens förfogande	29 860	40	—	—
Kuoletukset	Amorteringar	57 259 000	—	57 259 000	—
Liikepääoman korko	Ränta å driftkapitalet	8 000 000	—	8 000 000	—
Muiden valtion laitosten menot	**Andra statsinrättningars utgifter**	**232 197**	**65**	**232 197**	**65**
Pilettimaksujen korvaukset valtionrautateillä	Ersättning för biljettavgifter å statsjärnvägarna	60 443	50	60 443	50
Vuoden kuluessa myönnetyt ylimääräiset eläkkeet	Under årets lopp tillkommande extra pensioner	102 529	15	102 529	15
Asetuksenmukaiset hautausavut ja lahjapalkkiot	Författningsenlig begravningshjälp och d:o gratifikationer	69 225	—	69 225	—
Pääomamenot	**Kapitalutgifter**	130 782 767	85	130 782 767	85
Uudet rautatierakennukset	*Nya järnvägsbyggnader*	*50 000 000*	—	*50 000 000*	—
Vuonna 1932 käytetty	År 1932 ha använts	—	—	48 958 471	89
Vuoteen 1933 varattu	Till år 1933 ha reserverats	—	—	1 041 528	11
Liikkuvan kaluston lisääminen	*Komplettering av rullande materielen*	*25 992 814*	*70*	*25 992 814*	*70*
Vuonna 1932 käytetty	År 1932 ha använts	—	—	11 454 086	40
Vuoteen 1933 varattu	Till år 1933 ha reserverats	—	—	14 538 728	30
Uudisrakennustyöt valmiilla rautateillä	*Nybyggnadsarbeten å färdiga järnvägar*	*29 693 950*	*80*	*29 693 950*	*80*
Vuonna 1932 käytetty	År 1932 ha använts	—	—	16 298 878	80
Vuoteen 1933 varattu	Till år 1933 ha reserverats	—	—	13 395 072	—
Työkoneet, autot y. m. valmiilla rautateillä	*Arbetsmaskiner, automobiler m. m. å färdiga järnvägar*	*4 251 250*	—	*4 251 250*	—
Vuonna 1932 käytetty	År 1932 ha använts	—	—	1 140 747	70
Vuoteen 1933 varattu	Till år 1933 ha reserverats	—	—	3 110 502	30
Tuloa tuottavat ylimääräiset työt	*Inkomstbringande extra arbeten*	*3 911 546*	*15*	*3 911 546*	*15*
Vuonna 1932 käytetty	År 1932 ha använts	—	—	3 911 546	15
Valtion varatyöt ja muu työttömyyden lieventäminen	*Statens reservarbeten och andra åtgärder för arbetslöshetens lindrande*	*16 933 206*	*20*	*16 933 206*	*20*
Vuonna 1932 käytetty	År 1932 ha använts	—	—	15 656 053	60
Vuoteen 1933 varattu	Till år 1933 ha reserverats	—	—	1 277 152	60
Muiden virastojen puolesta maksettu	**Utbetalningar för andra verk**	64 978 577	38	64 978 577	38
C. Siirtotili vuodelle 1933	**C. Balans till år 1933**	**216 838 055**	**46**	**216 838 055**	**46**
Varat	**Tillgångar**	**216 838 055**	**46**	**216 838 055**	**46**
Kassasäästö	Kassabehållning	14 165 369	79	14 165 369	79
Tarveaineet varastoissa	Materialier i förråd	165 835 874	10	165 835 874	10
Aloitetut työt konepajoissa	Påbörjade arbeten i mek. verkstäder	3 623 936	65	3 623 936	65
Tulorästit	Inkomstrester	15 525 525	60	15 525 525	60
Asemille lähetetyt lisävarat	Tillskottsmedel till stationer	10 146 650	—	10 146 650	—
Ennakkomaksut	Förskott	7 540 699	32	7 540 699	32
	Yhteensä, Summa	**1 152 360 856**	**50**	**1 152 360 856**	**50**

Taulu 41. Valtionrautateiden menot hallinnon eri osastoissa vuonna 1932. —

Menolajit — Utgiftsgrupper		Keskushallinto Centralförvaltningen: Menon määrä Utgiftsbelopp	Lisäys (+) tai vähennys (—) ed. vuodesta Ökning (+) l. minskning (—) från föregående år	Linjahallinto Talous- Ekonomi-: Menon määrä Utgiftsbelopp
		Markkaa — I mark		
Henkilömenot	**Personalutgifter**	**42 836 567**	**+1 404 614**	**2 730 336**
Palkkaukset	**Avlöningar**	**16 766 346**	**— 182 101**	**1 612 758**
Vakinaisen henkilökunnan palkkaus	*Avlöningar åt ordinarie personalen*	*14 281 535*	*— 271 146*	*1 271 204*
Siitä: Jakson johto ja asemapalvelus	Därav: Sektionens ledning och stationstjänst	—	—	—
Junapalvelus	Tågtjänst	—	—	—
Ylimääräisen henkilökunnan palkkaus ja korvaus ylimääräisestä työstä	*Avlöningar åt extra personal samt ersättning för extra arbete*	*2 350 675*	*+ 138 746*	*315 647*
Siitä: Jakson johto ja asemapalvelus	Därav: Sektionens ledning och stationstjänst	—	—	—
Junapalvelus	Tågtjänst	—	—	—
Viransijaisten palkkaus	*Vikariatsarvoden*	*134 136*	*— 49 701*	*25 907*
Siitä: Jakson johto ja asemapalvelus	Därav: Sektionens ledning och stationstjänst	—	—	—
Junapalvelus	Tågtjänst	—	—	—
Muut henkilömenot	**Övriga personalutgifter**	**26 070 221**	**+1 586 715**	**1 117 578**
Matka- ja muuttokustannusten korvaukset ja päivärahat	*Ersättningar för rese- och flyttningskostnader samt dagtraktamenten*	*282 031*	*— 36 164*	*124*
Virantekorahat ja säästöpalkinnot	*Tjänstgöringspenningar och premier*	*400*	*+ 400*	—
Vakinaiset eläkkeet	*Ordinarie pensioner*	*22 952 103*		—
Siitä: Valtion palveluksen perusteella myönnetyt eläkkeet	Därav: På grund av statstjänst beviljade pensioner	20 378 302		—
Lakkautuspalkat	Indragningsstaten	1 500	*+1 760 128*	—
Valtionrautateiden eläkelaitoksen valtioapu	Statsbidrag till pensionsinrättningen vid statsjärnvägarna	2 572 301		—
Ylimääräiset eläkkeet	*Extraordinarie pensioner*	*2 581 288*		—
Siitä: Oman palveluksen perusteella	Därav: På grund av egen tjänstgöring	961 446		—
Leskille ja lapsille	Åt änkor och barn	1 619 842		—
Muut huoltotoimenpiteet	*Övriga välfärdsanordningar*	*254 399*	*— 137 649*	*1 117 454*
Siitä: Ammattiopetus	Därav: Fackundervisning	140 509	— 138 989	—
Sairaanhoito	Sjukvård	16 890	+ 4 340	1 115 154
Sekalaiset huoltotoimenpiteet	Diverse välfärdsanordningar	97 000	— 3 000	2 300
Asiamenot	**Sakutgifter**	**12 667 763**	**+8 466 791**	**855 838**
Käyttökaluston täydentäminen, kunnossapito ja tarkastuskustannukset	*Komplettering och underhåll av inventarier jämte inventeringskostnader*	*110 157*	*— 32 196*	*38 753*
Siitä: Täydentäminen	Därav: Komplettering	72 797	— 28 274	31 570
Kunnossapito ja tarkastuskustann.	Underhåll jämte inventeringskostnad.	37 360	— 3 922	7 183
Konttoritarpeet	*Kontorsmaterialier*	*279 979*	*— 21 095*	*12 878*
Polttoaineet	*Bränsle*	*5 555*	*— 33*	*81 724*
Siitä: Henkilökunnan asunnoissa	Därav: För personalens bostäder	—	—	71 014
Konttoreissa ja asemahuoneistoissa, varikoilla y. m.	För kontor och stationslokaliteter, depåer m. m.	5 555	— 33	10 710
Vetureissa	För lokomotiv	—	—	—
Vaunuissa	För vagnar	—	—	—
Muut käyttöaineet ja sekalainen hankinta	*Övriga driftmaterialier och diverse anskaffning*	*413 868*	*+ 3 893*	*192 233*
Siitä: Valaistusaineet	Därav: Belysningsmaterialier	2 401	— 5 762	3 172
Siitä: Konttorien, asemahuoneistojen ja asemaalueiden valaistusta sekä merkinantoa varten	Därav: För belysning av kontor, stationslokaliteter och stationsområden samt signalering	—	—	—
Vaunujen valaistusta varten sekä merkinantoa varten junissa	För belysning av vagnar och signalering i tåg	—	—	—
Voiteluaineet	Smörjämnen	—	—	—
Siitä: Veturien	Därav: För lokomotiv	—	—	—
Vaunujen	För vagnar	—	—	—
Vedennosto- y. m. koneiden	För vattenuppfordrings- m.fl. mask.	—	—	—

Tabell 41. Statsjärnvägarnas utgifter vid de olika förvaltningsavdelningarna år 1932.

— Linjeförvaltningen									Kaikkiaan Inalles	
osasto avdelningen	Yleinen rataosasto Allmänna banavdelningen		Koneosasto Maskinavdelningen		Varasto-osasto Förrådsavdelningen		Liikenneosasto Trafikavdelningen			
Lisäys (+) tai vähennys (—) ed. vuodesta Ökning (+) l. minskning (—) från föregående år	Menon määrä Utgiftsbelopp	Lisäys (+) tai vähennys (—) ed. vuodesta Ökning (+) l. minskning (—) från föregående år	Menon määrä Utgiftsbelopp	Lisäys (+) tai vähennys (—) ed. vuodesta Ökning (+) l. minskning (—) från föregående år	Menon määrä Utgiftsbelopp	Lisäys (+) tai vähennys (—) ed. vuodesta Ökning (+) l. minskning (—) från föregående år	Menon määrä Utgiftsbelopp	Lisäys (+) tai vähennys (—) ed. vuodesta Ökning (+) l. minskning (—) från föregående år	Menon määrä Utgiftsbelopp	Lisäys (+) tai vähennys (—) ed. vuodesta Ökning (—) l. minskning (–) från föregående år
Markkaa — I mark										
+ 37 422	**25 751 998**	**— 147 089**	**86 908 224**	**— 27 890**	**3 241 576**	**+ 2 008**	**206 630 936**	**—5 528 665**	**368 099 637**	**— 4 259 600**
— 37 293	**25 582 038**	**— 139 283**	**81 931 943**	**— 19 906**	**3 220 322**	**+ 1 392**	**202 621 934**	**—5 342 139**	**331 735 341**	**— 5 719 330**
— 7 383	*23 378 067*	*+ 6 482*	*70 227 296*	*+ 343 626*	*2 496 173*	*— 6 651*	*168 704 850*	*—1 971 436*	*280 359 125*	*— 1 906 508*
—	—	—	—	—	—	—	120 220 086	— 247 431	120 220 086	— 247 431
—	—	—	—	—	—	—	48 484 764	—1 724 005	48 484 764	— 1 724 005
— 30 618	*1 852 680*	*+ 7 326*	*7 999 874*	*— 257 345*	*702 381*	*— 8 456*	*22 646 668*	*—3 376 436*	*35 867 925*	*— 3 526 783*
—	—	—	—	—	—	—	15 392 889	—1 872 628	15 392 889	— 1 872 628
—	—	—	—	—	—	—	7 253 779	—1 503 808	7 253 779	— 1 503 808
+ 708	*351 291*	*— 153 091*	*3 704 773*	*— 106 187*	*21 768*	*+ 16 499*	*11 270 416*	*+ 5 733*	*15 508 291*	*— 286 039*
—	—	—	—	—	—	—	8 113 696	+ 34 412	8 113 696	+ 34 412
—	—	—	—	—	—	—	3 156 720	— 28 679	3 156 720	— 28 679
+ 74 715	**169 960**	**— 7 806**	**4 976 281**	**— 7 984**	**21 254**	**+ 616**	**4 009 002**	**— 186 526**	**36 364 296**	**+ 1 459 730**
+ 124	*169 960*	*— 7 806*	*385 949*	*+ 11 814*	*21 254*	*+ 616*	*458 038*	*— 91 610*	*1 317 356*	*— 123 026*
—	—	—	*4 590 332*	*— 19 798*	—	—	*3 550 964*	*— 94 916*	*8 141 696*	*— 114 314*
—	—	—	—	—	—	—	—	—	*22 952 103*	*+1 760 128*
—	—	—	—	—	—	—	—	—	20 378 302	
—	—	—	—	—	—	—	—	—	1 500	
—	—	—	—	—	—	—	—	—	2 572 301	
—	—	—	—	—	—	—	—	—	*2 581 288*	
—	—	—	—	—	—	—	—	—	961 446	
—	—	—	—	—	—	—	—	—	1 619 842	
+ 74 591	—	—	—	—	—	—	—	—	*1 371 853*	*— 63 058*
—	—	—	—	—	—	—	—	—	140 509	— 138 989
+ 73 159	—	—	—	—	—	—	—	—	1 132 044	+ 77 499
+ 1 432	—	—	—	—	—	—	—	—	99 300	— 1 568
+ 110 442	**97 453 033**	**+19 682 483**	**189 078 201**	**— 8 555 360**	**709 330**	**+ 30 333**	**13 243 810**	**—2 347 328**	**314 007 975**	**+17 387 361**
+ 23 650	*752 450*	*— 13 630*	*260 861*	*— 46 121*	*208 284*	*—47 617*	*1 328 184*	*— 394 632*	*2 698 689*	*— 510 546*
+ 23 508	265 612	— 12 325	202 974	— 49 659	109 243	—38 150	555 164	— 360 158	1 237 360	— 465 058
+ 142	486 838	— 1 305	57 887	+ 3 538	99 041	— 9 467	773 020	— 34 474	1 461 329	— 45 488
— 56	*29 037*	*+ 4 943*	*32 940*	*— 5 224*	*23 742*	*+ 2 768*	*187 184*	*— 13 555*	*565 760*	*— 32 219*
— 31 989	*13 578*	*— 5 675*	*89 859 483*	*— 6 239 161*	*53 627*	*+ 766*	*4 251 706*	*—1 260 655*	*94 265 673*	*— 7 536 747*
— 32 890	—	—	—	—	—	—	496 583	— 178 502	567 597	— 211 392
+ 901	13 578	— 5 675	2 438 194	— 890 952	53 627	+ 766	1 817 925	— 632 749	4 339 589	— 1 527 742
—	—	—	87 421 289	— 5 348 209	—	—	—	—	87 421 289	— 5 348 209
—	—	—	—	—	—	—	1 937 198	— 449 404	1 937 198	— 449 404
+ 15 095	*111 037*	*+ 6 112*	*6 482 901*	*+ 245 828*	*50 709*	*— 3 244*	*6 249 106*	*— 957 032*	*13 499 854*	*— 689 348*
+ 1 308	20 073	+ 3 976	935 090	+ 19 895	1 149	— 751	1 624 823	— 239 446	2 586 708	— 220 780
—	—	—	—	—	—	—	787 906	— 29 313	787 906	— 29 313
—	—	—	—	—	—	—	836 917	— 210 133	836 917	— 210 133
—	12 565	+ 4 908	2 737 564	+ 350 640	—	—	26 945	+ 16 741	2 777 074	+ 372 289
—	—	—	2 333 059	+ 289 582	—	—	—	—	2 333 059	+ 289 582
—	—	—	389 605	+ 46 158	—	—	26 945	+ 26 945	416 550	+ 73 103
—	—	—	14 900	+ 14 900	—	—	—	—	14 900	+ 14 900

Taulu 41. (Jatk.) —

Menolajit — Utgiftsgrupper		Keskushallinto Centralförvaltningen: Menon määrä Utgiftsbelopp	Lisäys (+) tai vähennys (—) ed. vuodesta Ökning (+) l. minskning (—) från föregående år	Linjahallinto Talous- Ekonomi-: Menon määrä Utgiftsbelopp
		Markkaa — I mark		
Muut sekalaiset tarveaineet	Diverse övriga materialier	34 214	— 6 565	7 593
Valtionrautateiden tai yksityisten laitoksista saadun veden, kaasun ja sähkön kulutus	Förbrukning av vatten, gas o. elektrisk energi, som erhållits från statsjärnvägarnas l. privata inrättningar	311 704	+ 14 356	115 536
Siitä: Konttoreita, asemahuoneistoja ja asema-aluetta varten	Därav: För kontor, stationslokaliteter och stationsområden	—	—	—
Vaunuja varten	För vagnar	—	—	—
Puhdistus ja pesu y. m.	Renhållning och tvätt m. m.	65 549	+ 1 864	65 932
Radan, rata-alueen ja rakennusten kunnossapito	*Underhåll av bana, banområde och byggnader*	—	—	—
Siitä: Perusrakenne	Därav: Underbyggnaden	—	—	—
Siitä: Ratapenger	Därav: Banvallen	—	—	—
Ratasillat ja maasillat	Broar och viadukter	—	—	—
Satamalaiturit	Hamnbryggor	—	—	—
Tiet, kadut ja katusillat	Vägar, gator och gatubroar	—	—	—
Ratapihat ja pihamaat	Stations- och gårdsplaner	—	—	—
Puutarhalaitokset	Planteringar	—	—	—
Päällysrakenne	Överbyggnaden	—	—	—
Siitä: Soraaminen	Därav: Ballastning	—	—	—
Oikominen	Riktning	—	—	—
Ratapölkyt	Sliprar	—	—	—
Kiskot ja kiskotarpeet	Räler med tillbehör	—	—	—
Vaihteet	Växlar	—	—	—
Kiinteät puskimet	Fasta buffertar	—	—	—
Rakennusten kunnossapito	Underhåll av byggnader	—	—	—
Siitä: Hallintorakennukset	Därav: Förvaltningsbyggnader	—	—	—
Asema- ja pysäkkirakennukset	Stations- och hållplatshus	—	—	—
Tavaramakasiinit	Godsmagasin	—	—	—
Ratavahtituvat sekä ratamestarien ja -esimiesten asunnot	Banvaktsstugor samt banmästar- och banförmansbostäder	—	—	—
Asuinrakennukset, paitsi edellä main.	Boningshus, utom ovannämnda	—	—	—
Konepajarakennukset, veturitallit, vedennostokoneet y. m.	Verkstadsbyggnader, lokomotivstall, vattenuppfordr.-verk m. m.	—	—	—
Vesi- ja viemärijohdot ulkona	Vatten- och avloppsledn. utomhus	—	—	—
Kääntöpöydät y. m.	Vändbord m. m.	—	—	—
Sähkövoimalaitosten ynnä vahvavirta-, lennätin- ja puhelinjohtojen kunnossapito	*Underhåll av elektriska kraftanläggningar jämte ledningar för starkström, telegraf och telefon*	—	—	—
Merkinanto- ja turvallisuuslaitteiden kunnossapito	*Underhåll av signal- och säkerhetsanläggningar*	—	—	—
Lumen ja jään poistaminen	*Snö- och isröjning*	*4 316*	— *1 534*	*15 456*
Liikkuvan kaluston kunnossapito	*Underhåll av rullande materiel*	—	—	—
Siitä: Veturit ja tenderit	Därav: Lokomotiv och tendrar	—	—	—
Vaunut	Vagnar	—	—	—
Siitä: Henkilövaunut	Därav: Personvagnar	—	—	—
Tavaravaunut	Godsvagnar	—	—	—
Korvaus vieraan liikkuvan kaluston käytöstä	*Ersättning för begagn. av främm. rull. materiel*	—	—	—
Painatuskustannukset	*Tryckningskostnader*	*1 994 049*	— *252 930*	—
Vahingonkorvaukset	*Skadeersättningar*	*133 457*	— *146 401*	—
Verot	*Skatter*	—	—	*506 845*
Korvaus postinkuljetuksesta	*Ersättning för postbefordran*	*1 000 000*	+*1 000 000*	—
Sekalaiset menot	*Diverse utgifter*	*726 382*	— *82 913*	*7 949*
Kuoletukset	*Amorteringar*	—	—	—
Liikepääoman korko	*Ränta å driftkapitalet*	*8 000 000*	+*8 000 000*	—
	Yhteensä, Summa	**55 504 330**	**+9 871 405**	**3 586 174**

Tabell 41. (Forts.)

— Linjeförvaltningen											
osasto avdelningen	Yleinen rataosasto Allmänna banavdelningen		Koneosasto Maskinavdelningen		Varasto-osasto Förrådsavdelningen		Liikenneosasto Trafikavdelningen		Kaikkiaan Inalles	
Lisäys (+) tai vähennys (—) ed. vuodesta	Menon määrä	Lisäys (+) tai vähennys (—) ed. vuodesta	Menon määrä	Lisäys (+) tai vähennys (—) ed. vuodesta	Menon määrä	Lisäys (+) tai vähennys (—) ed. vuodesta	Menon määrä	Lisäys (+) tai vähennys (—) ed. vuodesta	Menon määrä	Lisäys (+) tai vähennys (—) ed. vuodesta
Ökning (+) l. minskning (—) från föregående år	Utgiftsbelopp	Ökning (+) l. minskning (—) från föregående år	Utgiftsbelopp	Ökning (+) l. minskning (—) från föregående år	Utgiftsbelopp	Ökning (+) l. minskning (—) från föregående år	Utgiftsbelopp	Ökning (+) l. minskning (—) från föregående år	Utgiftsbelopp	Ökning (+) l. minskning (—) från föregående år
Markkaa — I mark										
+ 1 496	26 484	+ 5 295	685 920	— 152 538	19 114	— 3 294	1 066 307	— 257 856	1 839 632	— 413 462
+ 12 653	51 915	— 8 067	2 075 544	+ 24 695	28 631	+ 1 379	2 716 028	— 334 588	5 299 358	— 289 572
—	—	—	—	—	—	—	2 380 351	— 211 190	2 380 351	— 211 190
—	—	—	—	—	—	—	335 677	— 123 398	335 677	— 123 398
— 362	—	—	48 783	+ 3 136	1 815	— 578	815 003	— 141 883	997 082	— 137 823
—	*56 507 515*	+ *5 373 722*	*548 330*	+ *135 428*	—	—	—	—	*57 055 845*	+ *5 509 150*
—	6 309 279	— 460 704	—	—	—	—	—	—	6 309 279	— 460 704
—	2 268 776	— 133 494	—	—	—	—	—	—	2 268 776	— 133 494
—	1 069 510	— 81 259	—	—	—	—	—	—	1 069 510	— 81 259
—	308 659	— 30 429	—	—	—	—	—	—	308 659	— 30 429
—	1 504 047	— 218 267	—	—	—	—	—	—	1 504 047	— 218 267
—	686 851	+ 99 512	—	—	—	—	—	—	686 851	+ 99 512
—	471 436	— 96 767	—	—	—	—	—	—	471 426	— 96 767
—	40 418 842	+ 2 097 865	—	—	—	—	—	—	40 418 842	+ 2 097 865
—	1 753 169	— 461 589	—	—	—	—	—	—	1 753 169	— 461 589
—	9 169 007	— 1 014 569	—	—	—	—	—	—	9 169 007	— 1 014 569
—	18 399 892	— 3 030 985	—	—	—	—	—	—	18 399 892	— 3 030 985
—	9 437 033	+ 6 794 845	—	—	—	—	—	—	9 437 033	+ 6 794 845
—	1 610 251	— 166 391	—	—	—	—	—	—	1 610 251	— 166 391
—	49 490	— 23 446	—	—	—	—	—	—	49 490	— 23 446
—	9 779 394	+ 3 736 561	548 330	+ 135 428	—	—	—	—	10 327 724	+ 3 871 989
—	48 705	+ 1 634	—	—	—	—	—	—	48 705	+ 1 634
—	2 303 063	+ 752 813	—	—	—	—	—	—	2 303 063	+ 752 813
—	682 849	+ 281 752	—	—	—	—	—	—	682 849	+ 281 752
—	786 642	+ 232 793	—	—	—	—	—	—	786 642	+ 232 793
—	3 613 908	+ 1 068 954	—	—	—	—	—	—	3 613 908	+ 1 068 954
—	1 740 806	+ 1 009 216	—	—	—	—	—	—	1 740 806	+ 1 009 216
—	422 355	+ 284 520	—	—	—	—	—	—	422 355	+ 284 520
—	181 066	+ 104 879	—	—	—	—	—	—	181 066	+ 104 879
—	*44 323*	— *16 903*	*3 289 133*	+ *980 925*	—	—	—	—	*3 333 456*	+ *964 022*
—	*2 069 640*	+ *596 603*	—	—	—	—	—	—	*2 069 640*	+ *596 603*
— *14 656*	*3 243 279*	— *4 297 216*	*46 813*	— *5 204*	*24 521*	— *24 558*	*72 448*	— *125 000*	*3 406 833*	— *4 468 168*
—	—	—	*66 054 987*	— *1 744 401*	—	—	—	—	*66 054 987*	— *1 744 401*
—	—	—	31 702 218	— 2 228 564	—	—	—	—	31 702 218	— 2 228 564
—	—	—	34 352 769	+ 484 163	—	—	—	—	34 352 769	+ 484 163
—	—	—	10 449 118	— 889 895	—	—	—	—	10 449 118	— 889 895
—	—	—	23 903 651	+ 1 374 058	—	—	—	—	23 903 651	+ 1 374 058
—	—	—	—	—	—	—	*633 187*	+ *306 554*	*633 187*	+ *306 554*
—	—	—	—	—	—	—	—	—	*1 994 049*	— *252 930*
—	*11 453*	— *42 558*	*139 818*	— *10 182*	—	—	*175 902*	— *26 080*	*460 630*	— *225 221*
+ *506 845*	—	—	—	—	—	—	—	—	*506 845*	+ *506 845*
—	—	—	—	—	—	—	—	—	*1 000 000*	+ *1 000 000*
— *388 447*	*103 721*	+ *6 994*	*89 935*	— *26 474*	*50 447*	— *7 488*	*225 093*	+ *2 072*	*1 203 527*	— *496 256*
—	*34 567 000*	+ *18 070 091*	*22 273 000*	— *1 840 774*	*298 000*	+ *109 706*	*121 000*	+ *121 000*	*57 259 000*	+ *16 460 023*
—	—	—	—	—	—	—	—	—	*8 000 000*	+ *8 000 000*
+ 147 864	**123 205 031**	**+ 19 535 394**	**275 986 425**	**— 8 583 250**	**3 950 906**	**+ 32 341**	**219 874 746**	**— 7 875 995**	**682 107 612**	**+ 13 127 761**

Taulu 42. Valtionrautateiden kaluston ja kiinteistöjen arvo vuosina 1931—1932.
Tabell 42. Värdet av statsjärnvägarnas fastigheter och inventarier åren 1931—1932.

Kaluston sijoituspaikka Inventariernas fördelning på:		Kaluston arvo — Värdet av inventarier 31/12 1931 Mk	p.	Lisäys Ökning 1932 Mk	p.	Poistot Avskrivning 1932 Mk	p.	Kuoletus Amortering 1932 Mk	p.	31/12 1932 Mk	p.
Keskushallinnossa	**Centralförvaltningen**	**7 866 995**	**43**	**157 243**	**95**	**34 798**	**93**	—	—	**7 989 440**	**45**
Linjahallinnossa	**Linjeförvaltningen**	**1 817 491 015**	**13**	**28 662 050**	**86**	**12 067 725**	**33**	**23 596 000**	—	**1 810 489 340**	**66**
Talousosatossa	*Ekonomiavdelningen*	*849 338*	*68*	*35 970*	*20*	*14 793*	*90*	—	—	*870 514*	*98*
Yleisessä rataosastossa	*Allmänna banavdelningen*	*18 371 506*	*34*	*1 205 430*	*86*	*3 071*	*45*	*904 000*	—	*18 669 865*	*75*
Koneosaston varikoissa	*Maskinavdelningens depåer*	*1 701 531 275*	*26*	*22 897 552*	*44*	*7 735 015*	*47*	*20 937 000*	—	*1 695 756 812*	*23*
veturit	lokomotiv	613 464 585	15	6 113 514	10	3 207 839	—	7 593 200	—	608 777 060	25
moottorivaunut	motorvagnar	4 197 663	04	6 118 137	60	—	—	48 800	—	10 267 000	64
henkilövaunut	personvagnar	252 217 256	15	4 770 602	25	—	—	3 025 000	—	253 962 858	40
tavaravaunut	godsvagnar	823 066 422	11	5 384 688	35	3 445 065	—	10 130 000	—	814 876 045	46
muu kalusto	övriga inventarier	8 585 348	81	510 610	14	1 082 111	47	140 000	—	7 873 847	48
Liikenneosastossa	*Trafikavdelningen*	*30 833 350*	*12*	*1 369 043*	*93*	*936 723*	*33*	*121 000*	—	*31 144 670*	*72*
Varasto-osastossa	*Förrådsavdelningen*	*5 444 688*	*39*	*761 835*	*85*	*573 622*	*60*	*298 000*	—	*5 334 901*	*64*
Konepajoissa	*Mekaniska verkstäderna*	*40 506 646*	*25*	*802 410*	*62*	*1 737 133*	*17*	*1 336 000*	—	*38 235 923*	*70*
Helsingin	i Helsingfors	9 997 837	31	108 219	10	224 131	18	336 265	—	9 545 660	23
Pasilan	i Fredriksberg	10 031 395	37	172 636	57	150 497	41	312 442	—	9 741 092	53
Turun	i Åbo	3 696 222	02	2 300	80	140 824	19	130 383	—	3 427 315	63
Viipurin	i Viipuri	8 359 511	03	274 976	55	479 389	50	290 579	—	7 864 519	08
Vaasan	i Vasa	2 520 045	83	5 390	60	104 427	25	81 092	—	2 339 917	18
Oulun	i Oulu	3 305 754	59	469	—	146 888	59	106 930	—	3 052 405	—
Kuopion	i Kuopio	2 595 880	10	238 418	—	490 975	05	78 309	—	2 265 014	05
Rakennusosastossa [1]	*Byggnadsavdelningen* [1]	*9 787 164*	*53*	*1 033 467*	*43*	*967 644*	*93*	—	—	*9 852 987*	*03*
Metsänhakkauksilla [1]	*Skogshyggena* [1]	*10 167 045*	*56*	*556 339*	*53*	*99 720*	*48*	—	—	*10 623 664*	*61*
Yhteensä, Summa		**1 825 358 010**	**56**	**28 819 294**	**81**	**12 102 524**	**26**	**23 596 000**	—	[2] **1 818 478 781**	**11**
Siitä pääoma-arvo, Därav kapitalvärdet		**1 745 785 150**	**90**	**25 646 337**	**02**	**8 598 227**	**11**	**23 596 000**	—	**1 739 237 260**	**81**

Kiinteistön laatu — Fastighetens beskaffenhet		Kiinteistöjen arvo — Värdet av fastigheter									
Vanhat radat	**Äldre banor**	**3 764 680 762**	**05**	**386 280 344**	**11**	**3 969 277**	**50**	**33 663 000**	—	**4 113 328 828**	**66**
Maa- ja vesialueet	Jord- och vattenområden	219 609 415	17	24 958 299	02	316 777	50	—	—	244 250 936	69
Pengerrys	Terrassering	1 063 247 135	61	112 773 988	66	—	—	—	—	1 176 021 124	27
Päällyssora	Ballastering	188 172 537	34	31 356 736	93	—	—	—	—	219 529 274	27
Tunnelit	Tunnlar	13 265 000	—	—	—	—	—	—	—	13 265 000	—
Kivi- ja puulaiturit	Sten- och träplattformer	57 032 502	78	4 318 167	83	—	—	1 785 000	—	59 565 670	61
Viemärijohdot ja ojat	Avloppsledningar och diken	22 868 676	34	23 843 258	68	—	—	560 000	—	46 151 935	02
Kiskot tarpeineen	Räler med tillbehör	840 001 570	29	89 942 269	20	22 200	—	12 257 000	—	917 664 639	49
Vaihteet »	Växlar » »	94 851 295	34	5 716 436	24	20 000	—	1 397 000	—	99 150 731	58
Rautatie- ja tiesillat	Järnvägs- och vägbroar	363 615 090	72	31 480 552	08	—	—	5 543 000	—	389 552 642	80
Merkinanto- ja turvallisuusl.	Signal- o. säkerhetsanläggn.	28 668 487	02	1 578 026	85	—	—	836 000	—	29 410 513	87
Lennätin- ja puhelinlaitteet	Telegraf- o. telefonanläggn.	30 375 251	50	2 202 628	23	—	—	592 000	—	31 985 879	73
Rakennukset (paitsi seur.)	Byggnader (utom följande)	531 123 310	22	43 637 070	37	208 500	—	6 502 000	—	568 049 880	59
Konepajat kiinteine sisustuksineen ja sähkölaitteineen y. m.	Verkstäder med fast inredning och elektriska anläggningar m. m.	110 078 408	41	4 137 309	55	3 228 000	—	1 887 000	—	109 100 717	96
Sähkövalaistus- ja -voimalaitteet johtoverkkoineen	Elektr. belysnings- o. kraftanläggningar med ledn.	13 724 889	58	1 310 316	11	—	—	365 000	—	14 670 205	69
Veturitallit ja vesitornit	Lok.-stall och vattentorn	136 962 930	46	5 460 872	71	173 800	—	252 000	—	141 998 003	17
Erilliset vesiviskurit	Fristående vattenkastare	3 647 413	94	684 128	60	—	—	146 000	—	4 185 542	54
Vaunuvaa'at ja kääntölavat	Vagnsvågar och vändbord	29 727 743	08	1 937 121	76	—	—	886 000	—	30 778 864	84
Öljysäiliöt	Oljecisterner	3 215 509	49	103 336	90	—	—	47 000	—	3 271 846	39
Varikkojen ja pumppuhuoneiden kiinteät sisustuks.	Depåernas och pumphusens fasta inredning	9 243 194	03	822 324	39	—	—	451 000	—	9 614 518	42
Kaasulaitost. kiinteät sisust.	Gasverkens fasta inredning	5 250 400	73	17 500	—	—	—	157 000	—	5 110 900	73
Uudet rataosat	**Nyare bandelar**									**567 946 064**	**80**
Liikenteelle avatut	Upplåtna för trafik									402 614 749	11
» avaamattomat	Icke upplåtna för trafik									165 331 315	69
									Yhteensä, Summa	**4 681 274 893**	**46**
									Koko pääoma-arvo, Hela kapitalvärdet	**6 420 512 154**	**27**

[1]) Ei sisälly pääoma-arvoon. — Räknas icke till kapitalvärdet. — [2]) Tähän sisältyy eri osastojen käyttökalusto, Smk 58 764 868: 66, mitä ei lueta pääoma-arvoon. — Häri ingå de olika avdelningarnas förbrukningsinventarier, Fmk 58 764 868: 66, som icke räknas till kapitalvärdet.

Taulu 43. Valtionrautateiden henkilökunta ja palkkaukset vuonna 1932.
Tabell 43. Statsjärnvägarnas personal och avlöningar år 1932.

Osasto / Avdelning	Vakinaisia / Ordinarie personal	Ylimääräisiä / Extraordinarie personal	Työläisiä / Arbetare	Yhteensä / Summa	Henkilö- ja asiamenomomenteilta maksettu: / Från momenten för personal- och sakutgifter har utbetalats: vakinaisille / åt ordinarie personal	ylimääräisille / åt extraordinarie personal	työläisille / åt arbetare	yhteensä / summa
	Luku — Antal				Markkaa — I mark			
Keskushallinto / Centralförvaltningen	**414**	**143**	**44**	**601**	**14 287 123**	**2 835 407**	**404 868**	**17 527 398**
Rautatiehallitus / Järnvägsstyrelsen	11	—	—	11	1 206 555	—	—	1 206 555
Hallinto-osasto / Förvaltningsavdelningen	29	19	—	48	1 028 380	164 233	—	1 192 613
Talousosasto / Ekonomiavdelningen	96	42	42	180	2 552 152	567 729	387 098	3 506 979
Yleinen rataosasto / Allmänna banavdelningen	10	1	—	11	443 515	20 250	—	463 765
Konstruktiivin. rataosasto / Konstrukt. banavdelningen	21	27	1	49	1 004 775	865 415	4 375	1 874 565
Koneosasto / Maskinavdelningen	43	16	—	59	1 848 482	577 024	—	2 425 506
Varasto-osasto / Förrådsavdelningen	34	8	—	42	1 240 327	176 851	—	1 417 178
Liikenneosasto / Trafikavdelningen	24	—	—	24	951 601	—	—	951 601
Tariffi- ja kontrolliosasto / Tariff- och kontrollavdeln.	146	30	1	177	4 011 336	463 905	13 395	4 488 636
Linjahallinto / Linjeförvaltningen	**11 203**	**2 990**	**10 551**	**24 744**	**268 811 853**	**41 646 673**	**128 393 694**	**438 852 220**
Talousosasto / Ekonomiavdelningen	117	31	9	157	1 777 318	359 239	39 463	2 176 020
Yleinen rataosasto / Allmänna banavdelningen	1 108	216	4 672	5 996	23 054 859	1 666 258	45 998 513	70 719 630
Koneosasto, varikot / Maskinavdelning., depåer	2 632	584	556	3 772	69 930 804	10 386 878	7 692 003	88 009 685
Koneosasto, konepajat / Maskinavd., mekan. verkst.	191	40	2 940	3 171	6 246 040	845 098	45 869 225	52 960 363
Varasto-osasto / Förrådsavdelningen	105	79	1 946	2 130	3 059 027	1 348 720	22 717 670	27 125 417
Liikenneosasto / Trafikavdelningen	7 050	2 040	428	9 518	164 743 805	27 040 480	6 076 820	197 861 105
Yhteensä, Summa	**11 617**	**3 133**	**10 595**	**25 345**	**283 098 976**	**44 482 080**	**128 798 562**	**456 379 618**
Rakennusosasto / Byggnadsavdelningen	**34**	**140**	**3 491**	**3 665**	**1 537 438**	**3 555 184**	**31 716 169**	**36 808 791**
Kaikkiaan, Inalles	**11 651**	**3 273**	**14 086**	**29 010**	**284 636 414**	**48 037 264**	**160 514 731**	**493 188 409**

Taulu 44. Valtionrautateiden henkilökunta vuonna 1932. —

Toimet — Befattningar		Keskushallinto — Centralförvaltnin-														
		Rautatiehallitus Järnvägsstyrelsen	Hallinto-osasto Förvaltningsavdelningen		Talousosasto Ekonomiavdelningen		Yl. ratasosasto Allmänna banavdelningen		Konstr. ratasosasto Konstr. banavdelningen		Koneosasto Maskinavdelningen		Varastosasto Förrådsavdelningen		Liikennesosasto Trafikavdelningen	
			Vakinaisia Ordinarie	Ylimääräisiä Extraordinarie	Vakinaisia Ordinarie	Ylimääräisiä Extraordinarie	Vakinaisia Ordinarie	Ylimääräisiä Extraordinarie	Vakinaisia Ordinarie	Ylimääräisiä Extraordinarie	Vakinaisia Ordinarie	Ylimääräisiä Extraordinarie	Vakinaisia Ordinarie	Ylimääräisiä Extraordinarie	Vakinaisia Ordinarie	Ylimääräisiä Extraordinarie
Pääjohtajia	Generaldirektörer	1	—	—	—	—	—	—	—	—	—	—	—	—	—	—
Ylijohtajia	Överdirektörer	1	—	—	—	—	—	—	—	—	—	—	—	—	—	—
Johtajia, osastopäälliköitä	Direktörer, avdelningschefer	9	—	—	—	—	—	—	—	—	—	—	—	—	—	—
Apulaisjohtajia	Biträdande direktörer	—	—	—	—	—	2	—	2	—	3	—	—	—	2	—
Asianvalvojia	Ombudsmän	—	1	—	—	—	—	—	—	—	—	—	—	—	—	—
Apulaisasianvalvojia	Biträd. ombudsmän	—	3	—	—	—	—	—	—	—	—	—	—	—	—	—
Ylilääkäri ja lääkäreitä	Överläkare och läkare	—	—	—	1	—	—	—	—	—	—	—	—	—	—	—
Ylikamreeri ja kamreereja	Överkamrerare o. kamrerare	—	—	—	3	—	—	—	—	—	—	—	—	—	—	—
I l. ratainsinöörejä	Baningenjörer av I klass	—	—	—	—	—	1	—	4	—	—	—	—	—	—	—
II » »	» » II »	—	—	—	—	—	1	—	6	—	—	—	—	—	—	—
Yli-insinöörejä	Överingenjörer	—	—	—	—	—	—	—	—	—	—	—	—	—	—	—
I l. koneinsinöörejä	Maskiningenjörer av I klass	—	—	—	—	—	—	—	—	—	9	—	—	—	—	—
II » »	» » II »	—	1	—	—	—	—	—	—	—	5	—	1	—	—	—
Lennätininsinöörejä	Telegrafingenjörer	—	—	—	—	—	—	—	—	—	1	—	—	—	—	—
Kemisti-insinöörejä	Kemistingenjörer	—	—	—	—	—	—	—	—	—	—	—	1	1	—	—
Apulaisinsinöörejä	Biträdande ingenjörer	—	—	—	—	—	—	—	1	10	7	14	—	—	—	—
Geoloogeja	Geologer	—	—	—	—	—	—	—	—	1	—	—	—	—	—	—
I l. liikennetarkastajia	Trafikinspektörer av I klass	—	—	—	—	—	—	—	—	—	—	—	—	—	2	—
II » »	» » II »	—	—	—	—	—	—	—	—	—	—	—	—	—	6	—
Ylikontrollöörejä	Överkontrollörer	—	—	—	—	—	—	—	—	—	—	—	—	—	—	—
I l. kontrollöörejä	Kontrollörer av I klass	—	—	—	—	—	—	—	—	—	—	—	4	—	—	—
II » »	» » II »	—	—	—	—	—	—	—	—	—	—	—	4	—	—	—
Oppikurssien johtajia	Föreståndare f. lärokurserna	—	1	—	—	—	—	—	—	—	—	—	—	—	—	—
Matemaatikko	Matematiker	—	—	—	—	—	—	—	—	—	—	—	—	—	—	—
I l. arkkitehteja	Arkitekter av I klass	—	—	—	—	—	—	—	1	—	—	—	—	—	—	—
II » »	» » II »	—	—	—	—	—	—	—	1	—	—	—	—	—	—	—
Ylim. »	» extra	—	—	—	—	—	—	—	—	3	—	—	—	—	—	—
Pääkasööri ja kasöörejä	Huvudkassör och kassörer	—	—	—	1	—	—	—	—	—	—	—	—	—	—	—
Konttoripäälliköitä	Kontorsföreståndare	—	—	—	3	—	—	—	—	—	—	—	2	1	—	—
I l. asemapäälliköitä	Stationsinspektorer av I kl.	—	—	—	—	—	—	—	—	—	—	—	—	—	—	—
II » »	» » II »	—	—	—	—	—	—	—	—	—	—	—	—	—	—	—
III » »	» » III »	—	—	—	—	—	—	—	—	—	—	—	—	—	—	—
IV » »	» » IV »	—	—	—	—	—	—	—	—	—	—	—	—	—	—	—
V » »	» » V »	—	—	—	—	—	—	—	—	—	—	—	—	—	—	—
Asemapäällikönapulaisia	Stationsinspektorsadjointer.	—	—	—	—	—	—	—	—	—	—	—	—	—	—	—
I l. varastonhoitajia	Förrådsförvaltare av I kl.	—	—	—	—	—	—	—	—	—	—	—	—	—	—	—
II » »	» » II »	—	—	—	—	—	—	—	—	—	—	—	—	—	—	—
III » »	» » III »	—	—	—	—	—	—	—	—	—	—	—	—	—	—	—
Notaareja	Notarier	—	2	1	—	—	1	—	—	—	1	—	1	—	1	—
Reviisoreja	Revisorer	—	—	—	3	—	—	—	—	—	—	—	—	—	—	—
Speditöörejä	Speditörer	—	—	—	—	—	—	—	—	—	—	—	2	—	—	—
Reistraattoreja	Registratorer	—	1	—	—	—	—	—	—	—	—	—	—	—	—	—
Aktuaareja	Aktuarier	—	—	—	2	—	—	—	—	—	—	—	—	—	—	—
I l. varikonesimiehiä	Depföreståndare av I kl.	—	—	—	—	—	—	—	—	—	—	—	—	—	—	—
II » »	» » II »	—	—	—	—	—	—	—	—	—	—	—	—	—	—	—
Kirjanpitäjiä	Bokförare	—	3	—	9	—	2	—	1	—	1	—	7	1	4	—
I l. kirjureita	Bokhållare av I kl.	—	1	—	—	—	—	—	—	—	—	—	—	—	1	—
II » »	» » II »	—	1	—	19	—	—	1	—	—	2	—	4	—	3	—
Lipunmyyjiä	Biljettförsäljare	—	—	—	—	—	—	—	—	—	—	—	—	—	—	—
Kanslisteja	Kanslister	—	3	—	—	—	—	—	—	—	—	—	—	—	—	—
Asemamestareita	Stationsmästare	—	—	—	—	—	—	—	—	—	—	—	—	—	—	—
Sähköttäjiä	Telegrafister	—	—	—	—	—	—	—	—	—	—	—	—	—	—	—
Piirustajia	Ritare	—	—	—	—	—	—	—	2	3	5	—	—	—	—	—
Konttoriapulaisia	Kontorsbiträden	—	7	1	53	28	2	—	1	1	6	2	8	2	5	—
Harjoittelijoita	Praktikanter	—	—	—	—	—	—	—	—	—	—	—	—	2	—	—
Kuukausijulkaisunlaatija	Bearb. av månadspublikat.	—	—	—	—	1	—	—	—	—	—	—	—	—	—	—
Laboratoorioapulaisia	Laboratoriebiträden	—	—	—	—	—	—	—	—	2	—	—	—	1	—	—

Tabell 44. Statsjärnvägarnas personal år 1932.

gen				Linjahallinto — Linjeförvaltningen														Rautatierakennukset Järnvägsbyggnaderna		Kaikkiaan Inalles	
Tariffi- ja kontrollios. Tariff- och kontrollavdelningen		Yhteensä Summa		Talousosasto Ekonomiavdelningen		Yleinen rataosasto Allmänna banavdelningen		Koneosasto—Maskinavd.				Varastoosasto Förrådsavdelningen		Liikenneosasto Trafikavdelningen		Yhteensä Summa					
								Varikot Depåerna		Konepajat Mekaniska verkstäderna											
Vakinaisia Ordinarie	Ylimääräisiä Extraordinarie	Vakinaisia Ordinarie	Ylimääräisiä Extraordinarie	Vakinaisia Ordinarie	Ylimääräisiä Extraordinarie	Vakinaisia Ordinarie	Ylimääräisiä Extraordinarie	Vakinaisia Ordinarie	Ylimääräisiä Extraordinarie	Vakinaisia Ordinarie	Ylimääräisiä Extraordinarie	Vakinaisia Ordinarie	Ylimääräisiä Extraordinarie	Vakinaisia Ordinarie	Ylimääräisiä Extraordinarie	Vakinaisia Ordinarie	Ylimääräisiä Extraordinarie	Vakinaisia Ordinarie	Ylimääräisiä Extraordinarie	Vakinaisia Ordinarie	Ylimääräisiä Extraordinarie
—	—	1	—	—	—	—	—	—	—	—	—	—	—	—	—	—	—	—	—	1	—
—	—	1	—	—	—	—	—	—	—	—	—	—	—	—	—	—	—	—	—	1	—
—	—	9	—	—	—	—	—	—	—	—	—	—	—	—	—	—	—	—	—	9	—
1	—	10	—	—	—	—	—	—	—	—	—	—	—	—	—	—	—	1	—	11	—
—	—	1	—	—	—	—	—	—	—	—	—	—	—	—	—	—	—	—	—	1	—
—	—	3	—	—	—	—	—	—	—	—	—	—	—	—	—	—	—	—	—	3	—
—	—	1	—	78	10	—	—	—	—	—	—	—	—	—	—	78	10	—	—	79	10
—	—	3	—	4	—	—	—	—	—	—	—	—	—	—	—	4	—	1	—	8	—
—	—	5	—	—	—	19	—	—	—	—	—	—	—	—	—	19	—	5	—	29	—
—	—	7	—	—	—	2	—	—	—	—	—	—	—	—	—	2	—	2	—	11	—
—	—	—	—	—	—	—	—	—	—	—	1	—	—	—	—	—	1	—	—	—	1
—	—	9	—	—	—	—	—	4	—	7	—	—	—	—	—	11	—	—	—	20	—
—	—	7	—	—	—	—	—	1	1	7	—	—	—	—	—	8	1	—	—	15	1
—	—	1	—	—	—	—	—	—	—	—	—	—	—	—	—	—	—	—	—	1	—
—	—	1	1	—	—	—	—	—	—	—	—	—	—	—	—	—	—	—	—	1	1
—	—	8	24	—	—	—	—	—	—	1	4	—	—	—	—	1	4	2	15	11	43
—	—	—	1	—	—	—	—	—	—	—	—	—	—	—	—	—	—	—	—	—	1
2	—	4	—	—	—	—	—	—	—	—	—	—	—	9	—	9	—	—	—	13	—
1	—	7	—	—	—	—	—	—	—	—	—	—	—	1	—	1	—	—	—	8	—
1	—	1	—	—	—	—	—	—	—	—	—	—	—	—	—	—	—	—	—	1	—
4	—	8	—	—	—	—	—	—	—	—	—	—	—	—	—	—	—	—	—	8	—
5	—	9	—	—	—	—	—	—	—	—	—	—	—	—	—	—	—	—	—	9	—
—	—	1	—	—	—	—	—	—	—	—	—	—	—	—	—	—	—	—	—	1	—
—	1	—	1	—	—	—	—	—	—	—	—	—	—	—	—	—	—	—	—	—	1
—	—	1	—	—	—	—	—	—	—	—	—	—	—	—	—	—	—	—	—	1	—
—	—	1	—	—	—	—	—	—	—	—	—	—	—	—	—	—	—	—	—	1	—
—	—	—	3	—	—	—	—	—	—	—	—	—	—	—	—	—	—	—	—	—	3
—	—	1	—	5	—	—	—	—	—	—	—	—	—	10	—	15	—	—	7	16	7
—	—	5	1	—	—	—	—	—	—	3	—	—	—	—	—	3	—	—	—	8	1
—	—	—	—	—	—	—	—	—	—	—	—	—	—	7	—	7	—	—	—	7	—
—	—	—	—	—	—	—	—	—	—	—	—	—	—	25	—	25	—	—	—	25	—
—	—	—	—	—	—	—	—	—	—	—	—	—	—	66	—	66	—	—	—	66	—
—	—	—	—	—	—	—	—	—	—	—	—	—	—	88	—	88	—	—	—	88	—
—	—	—	—	—	—	—	—	—	—	—	—	—	—	121	—	121	—	—	—	121	—
—	—	—	—	—	—	—	—	—	—	—	—	—	—	6	—	6	—	—	—	6	—
—	—	—	—	—	—	—	—	—	—	—	—	2	—	—	—	2	—	—	—	2	—
—	—	—	—	—	—	—	—	—	—	—	—	5	—	—	—	5	—	1	—	6	—
—	—	—	—	—	—	—	—	—	—	—	—	2	—	—	—	2	—	—	—	2	—
—	—	6	1	—	—	—	—	—	—	—	—	—	—	—	—	—	—	1	—	7	1
—	—	3	—	2	—	—	—	—	—	—	—	—	—	—	—	2	—	—	—	5	—
—	—	2	—	—	—	—	—	—	—	—	—	—	—	—	—	—	—	—	—	2	—
—	—	1	—	—	—	—	—	—	—	—	—	—	—	—	—	—	—	—	—	1	—
—	—	2	—	—	—	—	—	—	—	—	—	—	—	—	—	—	—	—	—	2	—
—	—	—	—	—	—	—	—	9	—	—	—	—	—	—	—	9	—	—	—	9	—
—	—	—	—	—	—	—	—	16	—	—	—	—	—	—	—	16	—	—	—	16	—
14	—	41	1	8	—	3	—	1	—	8	—	25	—	—	—	45	—	1	1	87	2
—	—	2	—	—	—	—	—	—	—	—	—	—	—	116	—	116	—	—	—	118	—
50	—	79	1	3	—	—	—	5	—	18	—	34	—	464	—	524	—	—	—	603	1
—	—	—	—	—	—	—	—	—	—	—	—	—	—	70	—	70	—	—	—	70	—
—	—	3	—	—	—	—	—	—	—	—	—	—	—	—	—	—	—	1	—	4	—
—	—	—	—	—	—	—	—	—	—	—	—	—	—	35	—	35	—	—	—	35	—
—	—	—	—	—	—	—	—	—	—	—	—	—	—	542	—	542	—	—	—	542	—
—	—	7	3	—	—	—	—	—	—	—	5	—	—	—	—	—	5	—	—	7	8
68	23	150	57	11	2	—	18	18	25	9	6	4	12	8	53	50	116	2	15	202	188
—	—	—	2	—	—	—	—	—	—	—	8	—	14	—	383	—	405	—	—	—	407
—	—	—	1	—	—	—	—	—	—	—	—	—	—	—	—	—	—	—	—	—	1
—	—	—	3	—	—	—	—	—	—	—	—	—	—	—	—	—	—	—	—	—	3

Taulu 44. (Jatk.)

Toimet — Befattningar		Keskushallinto — Centralförvaltnin-														
		Rautatiehallitus Järnvägsstyrelsen	Hallinto-osasto Förvaltningsavdelningen		Talousosasto Ekonomiavdelningen		Yl. rataosasto Allmänna banavdelningen		Konstr. rataosasto Konstr. banavdelningen		Koneosasto Maskinavdelningen		Varastoosasto Förrådsavdelningen		Liikenneosasto Trafikavdelningen	
			Vakinaista Ordinarie	Ylimääräisiä Extraordinarie	Vakinaista Ordinarie	Ylimääräisiä Extraordinarie	Vakinaista Ordinarie	Ylimääräisiä Extraordinarie	Vakinaista Ordinarie	Ylimääräisiä Extraordinarie	Vakinaista Ordinarie	Ylimääräisiä Extraordinarie	Vakinaista Ordinarie	Ylimääräisiä Extraordinarie	Vakinaista Ordinarie	Ylimääräisiä Extraordinarie
Autonkuljettajia	Chaufförer	—	—	—	—	—	—	—	—	—	—	—	—	—	—	—
Teknikkoja	Tekniker	—	—	—	—	—	—	—	—	3	—	—	—	—	—	—
Lennätinteknikkoja	Telegraftekniker	—	—	—	—	—	—	—	—	—	1	—	—	—	—	—
Lennätinmonttöörejä	Telegrafmontörer	—	—	—	—	—	—	—	—	—	—	—	—	—	—	—
Työnjohtajia	Verkmästare	—	—	—	—	—	—	—	—	—	2	—	—	—	—	—
Alityönjohtajia	Under-verkmästare	—	—	—	—	—	—	—	—	—	—	—	—	—	—	—
Rakennusmestareita	Byggmästare	—	—	—	—	—	—	—	1	4	—	—	—	—	—	—
Ratamestareita	Banmästare	—	—	—	—	—	—	—	1	—	—	—	—	—	—	—
Rataesimiehiä	Banförmän	—	—	—	—	—	—	—	—	—	—	—	—	—	—	—
Ratavartijoita	Banvakter	—	—	—	—	—	—	—	—	—	—	—	—	—	—	—
Veturimestareita	Lokomotivmästare	—	—	—	—	—	—	—	—	—	—	—	—	—	—	—
Konemestareita	Maskinmästare	—	—	—	—	—	—	—	—	—	—	—	—	—	—	—
Veturinkuljettajia	Lokomotivförare	—	—	—	—	—	—	—	—	—	—	—	—	—	—	—
Veturinlämmittäjiä	Lokomotiveldare	—	—	—	—	—	—	—	—	—	—	—	—	—	—	—
Veturinpuhdist. esimiehiä	Lokomotivputsarförmän	—	—	—	—	—	—	—	—	—	—	—	—	—	—	—
Veturinpuhdistajia	Lokomotivputsare	—	—	—	—	—	—	—	—	—	—	—	—	—	—	—
Kaivinkoneenkäyttäjiä	Grävmaskinsskötare	—	—	—	—	—	—	—	—	—	—	—	—	—	—	—
Pumppukoneen käyttäjiä	Pumpmaskinister	—	—	—	—	—	—	—	—	—	—	—	—	—	—	—
Kaasumestareita	Gasmästare	—	—	—	—	—	—	—	—	—	—	—	—	—	—	—
Vaunumestareita	Vagnmästare	—	—	—	—	—	—	—	—	—	—	—	—	—	—	—
Vaununtarkastajia	Vagnsrevisorer	—	—	—	—	—	—	—	—	—	—	—	—	—	—	—
Vaununvoitelijoita	Vagnssmörjare	—	—	—	—	—	—	—	—	—	—	—	—	—	—	—
Järjestelymestareita	Rangeringsmästare	—	—	—	—	—	—	—	—	—	—	—	—	—	—	—
Ylikonduktöörejä	Överkonduktörer	—	—	—	—	—	—	—	—	—	—	—	—	—	—	—
Konduktöörejä	Konduktörer	—	—	—	—	—	—	—	—	—	—	—	—	—	—	—
Junamiehiä	Tågkarlar	—	—	—	—	—	—	—	—	—	—	—	—	—	—	—
Pakkamestareita	Packmästare	—	—	—	—	—	—	—	—	—	—	—	—	—	—	—
Vaakamestareita	Vågmästare	—	—	—	—	—	—	—	—	—	—	—	—	—	—	—
Vahtimestareita	Vaktmästare	—	5	—	1	—	—	—	—	—	—	—	—	—	—	—
Vaihdemiesten esimiehiä	Växelkarlsförmän	—	—	—	—	—	—	—	—	—	—	—	—	—	—	—
Asemamiesten esimiehiä	Stationskarlsförmän	—	—	—	—	—	—	—	—	—	—	—	—	—	—	—
Asetinlaitemiehiä	Ställverkskarlar	—	—	—	—	—	—	—	—	—	—	—	—	—	—	—
Vaihdemiehiä	Växelkarlar	—	—	—	—	—	—	—	—	—	—	—	—	—	—	—
Asemamiehiä	Stationskarlar	—	—	—	—	—	—	—	—	—	—	—	—	—	—	—
Ylipuutarhureita	Överträdgårdsmästare	—	—	—	—	—	1	—	—	—	—	—	—	—	—	—
Puutarhureita	Trädgårdsmästare	—	—	—	—	—	—	—	—	—	—	—	—	—	—	—
Välskäreitä	Fältskärer	—	—	—	—	—	—	—	—	—	—	—	—	—	—	—
Sairaanhoitajattaria	Sjuksköterskor	—	—	—	—	—	—	—	—	—	—	—	—	—	—	—
Puhelimenhoitajia	Telefonister	—	—	3	—	—	—	—	—	—	—	—	—	—	—	—
Veräjänvahteja	Grindvakter	—	—	—	—	—	—	—	—	—	—	—	—	—	—	—
Talonmiehiä	Gårdskarlar	—	—	—	1	—	—	—	—	—	—	—	—	—	—	—
Vahtimiehiä	Vaktkarlar	—	—	—	—	—	—	—	—	—	—	—	—	—	—	—
Piletinlajittelijoita	Biljettsorterare	—	—	—	—	—	—	—	—	—	—	—	—	—	—	—
Laiturinvahteja	Plattformsvakter	—	—	—	—	—	—	—	—	—	—	—	—	—	—	—
Varastomiehiä	Förrådskarlar	—	—	—	—	—	—	—	—	—	—	—	—	—	—	—
Metsänhoitajia	Forstmästare	—	—	—	—	—	—	—	—	—	—	—	—	—	—	—
Metsäkasöörejä	Forstkassörer	—	—	—	—	—	—	—	—	—	—	—	—	—	—	—
Sahanhoitajia	Sågförvaltare	—	—	—	—	—	—	—	—	—	—	—	—	—	—	—
Laivanpäälliköitä	Fartygsbefälhavare	—	—	—	—	—	—	—	—	—	—	—	—	—	—	—
Lotjamestareita	Prämmästare	—	—	—	—	—	—	—	—	—	—	—	—	—	—	—
Lämmityskattilanhoitajia	Ångpanne-eldare	—	—	—	—	—	—	—	—	—	—	—	—	—	—	—
Kassavahteja	Kassavakter	—	—	—	—	—	—	—	—	—	—	—	—	—	—	—
Lähettejä	Budbärare	—	—	14	—	13	—	—	—	—	—	—	—	—	—	—
Työläisiä	Arbetare	—	—	—	—	42	—	—	—	1	—	—	—	—	—	—
Yhteensä,	*Summa*	*11*	*29*	*19*	*96*	*84*	*10*	*1*	*21*	*28*	*43*	*16*	*34*	*8*	*24*	—
Kaikkiaan,	**Inalles**	**11**	**48**		**180**		**11**		**49**		**59**		**42**		**24**	

Tabell 44. (Forts.)

gen				Linjahallinto — Linjeförvaltningen																Kaikkiaan Inalles	
								Koneosasto—Maskinavd.													
Tariffi- ja kontrollios. Tariff- och kontroll-avdelningen		Yhteensä Summa		Talous-osasto Ekonomi-avdelningen		Yleinen rataosasto Allmänna banavdelningen		Varikot Depåerna		Konepajat Mekaniska verkstäderna		Varasto-osasto Förrådsavdelningen		Liikenne-osasto Trafikavdelningen		Yhteensä Summa		Rautatie-rakennukset Järnvägsbyggnaderna			
Vakinaisia Ordinarie	Ylimääräisiä Extraordinarie	Vakinaisia Ordinarie	Ylimääräisiä Extraordinarie	Vakinaisia Ordinarie	Ylimääräisiä Extraordinarie	Vakinaisia Ordinarie	Ylimääräisiä Extraordinarie	Vakinaisia Ordinarie	Ylimääräisiä Extraordinarie	Vakinaisia Ordinarie	Ylimääräisiä Extraordinarie	Vakinaisia Ordinarie	Ylimääräisiä Extraordinarie	Vakinaisia Ordinarie	Ylimääräisiä Extraordinarie	Vakinaisia Ordinarie	Ylimääräisiä Extraordinarie	Vakinaisia Ordinarie	Ylimääräisiä Extraordinarie	Vakinaisia Ordinarie	Ylimääräisiä Extraordinarie
—	—	—	—	—	—	—	—	—	—	—	—	—	—	—	—	—	—	—	8	—	8
—	—	—	3	—	—	—	—	—	—	—	—	—	—	—	—	—	—	—	—	—	3
—	—	1	—	—	—	—	—	—	—	18	—	—	—	—	—	18	—	—	—	19	—
—	—	—	—	—	—	—	—	—	—	9	3	—	—	—	—	9	3	—	—	9	3
—	—	2	—	—	—	—	—	—	—	28	—	—	1	—	—	28	1	—	—	30	1
—	—	—	—	—	—	—	—	4	1	49	—	—	—	—	—	53	1	—	—	53	1
—	—	1	4	—	—	10	1	—	—	—	—	—	—	—	—	10	1	5	31	16	36
—	—	1	—	—	—	187	—	—	—	—	—	—	—	—	—	187	—	10	—	198	—
—	—	—	—	—	—	60	—	—	—	—	—	—	—	—	—	60	—	—	—	60	—
—	—	—	—	—	—	824	10	—	—	—	—	—	—	—	—	824	10	—	—	824	10
—	—	—	—	—	—	—	—	9	—	—	—	—	—	—	—	9	—	—	—	9	—
—	—	—	—	—	—	—	—	6	—	16	1	—	9	—	—	22	10	2	—	24	10
—	—	—	—	—	—	—	—	943	—	—	—	—	—	—	—	943	—	—	14	943	14
—	—	—	—	—	—	—	—	969	283	—	—	—	—	—	—	969	283	—	11	969	294
—	—	—	—	—	—	—	—	22	—	—	—	—	—	—	—	22	—	—	—	22	—
—	—	—	—	—	—	—	—	153	49	—	—	—	—	—	—	153	49	—	—	153	49
—	—	—	—	—	—	—	—	—	—	—	—	—	—	—	—	—	—	—	4	—	4
—	—	—	—	—	—	—	—	155	82	—	—	—	—	—	—	155	82	—	—	155	82
—	—	—	—	—	—	—	—	5	—	—	—	—	—	—	—	5	—	—	—	5	—
—	—	—	—	—	—	—	—	29	—	—	—	—	—	—	—	29	—	—	—	29	—
—	—	—	—	—	—	—	—	158	—	—	—	—	—	—	—	158	—	—	—	158	—
—	—	—	—	—	—	—	—	117	77	—	—	—	—	—	—	117	77	—	—	117	77
—	—	—	—	—	—	—	—	—	—	—	—	—	—	25	—	25	—	—	—	25	—
—	—	—	—	—	—	—	—	—	—	—	—	—	—	257	—	257	—	—	—	257	—
—	—	—	—	—	—	—	—	—	—	—	—	—	—	399	—	399	—	—	10	399	10
—	—	—	—	—	—	—	—	—	—	—	—	—	9	1 266	432	1 266	441	—	20	1 266	461
—	—	—	—	—	—	—	—	—	—	—	—	—	—	161	—	161	—	—	—	161	—
—	—	—	—	—	—	—	—	—	—	—	—	—	—	64	—	64	—	—	—	64	—
—	—	6	—	—	1	—	—	—	—	3	2	33	17	12	—	48	20	—	—	54	20
—	—	—	—	—	—	—	—	—	—	—	—	—	—	56	—	56	—	—	—	56	—
—	—	—	—	—	—	—	—	—	—	—	—	—	—	153	—	153	—	—	—	153	—
—	—	—	—	—	—	—	—	—	—	—	—	—	—	41	—	41	—	—	—	41	—
—	—	—	—	—	—	—	—	—	—	—	—	—	—	637	—	637	—	—	1	637	1
—	—	—	—	—	—	—	—	—	—	—	—	—	—	2 381	915	2 381	915	—	—	2 381	915
—	—	1	—	—	—	—	—	—	—	—	—	—	—	—	—	—	—	—	—	1	—
—	—	—	—	—	—	3	—	—	—	—	—	—	—	—	—	3	—	—	—	3	—
—	—	—	—	—	1	—	—	—	—	—	—	—	—	—	—	—	1	—	—	—	1
—	—	—	—	—	5	—	—	—	—	—	—	—	—	—	—	—	5	—	—	—	5
—	—	—	3	—	—	—	—	—	—	—	—	—	—	—	—	—	—	—	—	—	3
—	—	—	—	—	—	—	187	—	—	—	—	—	—	—	—	—	187	—	—	—	187
—	—	1	—	6	—	—	—	—	—	—	—	—	—	2	—	8	—	—	—	9	—
—	—	—	—	—	—	—	—	8	17	15	10	—	—	28	—	51	27	—	—	51	27
—	6	—	6	—	—	—	—	—	—	—	—	—	—	—	—	—	—	—	—	—	6
—	—	—	—	—	—	—	—	—	—	—	—	—	—	—	175	—	175	—	—	—	175
—	—	—	—	—	—	—	—	—	8	—	—	—	—	—	—	—	8	—	3	—	11
—	—	—	—	—	—	—	—	—	—	—	—	—	2	—	—	—	2	—	—	—	2
—	—	—	—	—	—	—	—	—	—	—	—	—	2	—	—	—	2	—	—	—	2
—	—	—	—	—	—	—	—	—	—	—	—	—	1	—	—	—	1	—	—	—	1
—	—	—	—	—	—	—	—	—	—	—	—	—	5	—	—	—	5	—	—	—	5
—	—	—	—	—	—	—	—	—	—	—	—	—	1	—	—	—	1	—	—	—	1
—	—	—	—	—	—	—	—	—	17	—	—	—	—	—	—	—	17	—	—	—	17
—	—	—	—	—	10	—	—	—	—	—	—	—	—	—	—	—	10	—	—	—	10
—	—	—	27	—	2	—	—	—	24	—	—	—	6	—	82	—	114	—	—	—	141
—	1	—	44	—	9	—	4 672	—	556	—	2 940	—	1 946	—	428	—	10 551	—	3 491	—	14 086
146	*31*	*414*	*187*	*117*	*40*	*1 108*	*4 888*	*2 632*	*1 140*	*191*	*2 980*	*105*	*2 025*	*7 050*	*2 468*	*11 203*	*13 541*	*34*	*3 631*	*11 651*	*17 359*
177		**601**		**157**		**5 996**		**3 772**		**3 171**		**2 130**		**9 518**		**24 744**		**3 665**		**29 010**	

Taulu 45. Eri varastojen keskimääräinen varastoarvo
Tabell 45. Medellagerbeståndets värde samt förbruk-

Varasto Förråd	Halkoja Ved	Kivihiiliä Stenkol	Koksia Koks	Polttoturvetta Bränntorv	Hirsiä Timmer	Lautoja ja lankkuja Bräder och plankor	Parruja ja pelkkoja Sparrar och bjälkar	Ratapölkkyjä Sliprar	Jousia Fjädrar	Metalleja Metaller
					Keskimääräinen varastoarvo, 1000 markkaa. —					
Helsinki, Helsingfors....	295.2	709.7	43.9	—	0.2	44.2	—	—	98.7	42.9
Pasila, Fredriksberg	3 566.3	626.2	14.2	—	330.0	1 309.6	336.6	2 970.6	1 399.3	140.1
Turku, Åbo	2 795.2	750.4	0.6	—	176.8	182.3	108.8	3 900.3	44.6	70.3
Viipuri	17 079.9	488.1	18.8	—	517.7	518.7	392.4	8 236.0	52.3	1 428.0
Vaasa, Vasa	4 721.8	352.2	0.8	376.3	74.3	104.1	163.0	3 251.1	30.1	11.5
Oulu.....	9 860.4	289.4	5.5	—	242.9	126.2	114.4	16 808.9	83.9	64.3
Kuopio.....	24 220.5	176.3	1.4	—	239.4	267.0	57.1	4 040.2	57.2	18.5
Yhteensä, Summa	**62 539.3**	**3 392.3**	**85.2**	**376.3**	**1 581.3**	**2 552.1**	**1 172.3**	**39 207.1**	**1 766.1**	**1 775.6**
					Tarveaineiden kulutus, 1000 markkaa. —					
Helsinki, Helsingfors....	1 094.1	3 744.3	82.4	—	0.9	72.8	—	—	58.3	76.0
Pasila, Fredriksberg	15 901.4	1 842.0	25.0	—	751.3	2 564.2	284.3	3 797.7	675.3	703.2
Turku, Åbo	12 570.0	1 903.3	5.7	—	223.2	598.7	243.3	2 339.8	60.9	84.7
Viipuri	21 835.2	2 445.9	18.9	—	575.7	1 444.3	250.3	8 941.6	215.7	301.8
Vaasa, Vasa	7 513.2	230.4	19.7	824.1	91.7	186.0	21.6	1 572.3	29.9	75.5
Oulu	7 748.8	226.7	35.0	—	99.9	403.8	123.8	2 422.3	35.7	119.8
Kuopio	17 277.0	987.2	18.3	—	262.8	559.4	92.9	6 567.8	22.7	62.3
Yhteensä, Summa	**83 939.7**	**11 379.8**	**205.0**	**824.1**	**2 005.5**	**5 829.2**	**1 016.2**	**25 641.5**	**1 098.5**	**1 423.3**
Tilisiirrot, Kontoöverför.	78.5	5.0	4.9	—	—	40.9	9.6	0.3	—	—
Myynnit, Försäljningar..	82.0	6 795.2	1.7	0.5	15.6	1.3	—	160.8	0.1	11.3
Kaikkiaan, Inalles	**84 100.2**	**18 180.0**	**211.6**	**824.6**	**2 021.1**	**5 871.4**	**1 025.8**	**25 802.6**	**1 098.6**	**1 434.6**
					Kulutus prosenttia varastoarvosta. —					
Vuonna, År 1932	134	536	248	219	128	230	88	66	62	81
» » 1931	100	527	403	258	55	181	54	52	83	62
	155									
	118									

Taulu 46. Tavaranvaihto eri varastoissa vuonna 1932. —

Varasto Förråd	Säästö Saldo 1. 1. 32	Vastaanotettu: — Mottaget: ulkomailta genom import	yksityisiltä kotimaasta genom inhemska uppköp	valtion-rautateiden konepa-joista från statsjärn-vägarnas verkstäder	muilta val-tion laitok-silta från andra statsinrätt-ningar	omilta met-sänhak-kauksilta från egna skogs-hyggen	Yhteensä Summa	Seka-laista Diverse	Tilisiirrot Konto-överfö-ringar	Siirrot muista va-rastoista Överförin-gar från andra förråd
	1 000 markkaa — 1 000 mark									
Helsinki, Helsingfors ..	10 125.7	15 790.0	6 271.2	3 152.7	53.8	514.7	25 782.4	253.4	64.2	3 166.4
Pasila, Fredriksberg	53 304.1	14 923.5	22 126.6	8 642.1	62.2	14 270.3	60 024.7	1 562.9	160.2	5 739.7
Turku, Åbo	16 117.6	3 187.3	7 176.7	390.5	2 987.9	5 332.5	19 074.9	196.5	131.3	6 521.5
Viipuri	53 534.8	5 221.5	14 750.3	3 298.9	2 037.5	6 741.0	32 049.2	553.2	295.3	9 642.1
Vaasa, Vasa	14 435.1	1 212.1	5 558.3	357.9	126.4	2 118.5	9 373.2	164.3	210.2	4 152.4
Oulu	36 752.9	153.3	4 927.4	233.1	4 471.8	680.6	10 466.2	334.2	49.4	4 879.6
Kuopio	41 228.0	877.6	7 034.3	186.7	1 124.0	8 638.9	17 861.5	398.8	86.2	3 863.5
Yhteensä, Summa	**225 498.2**	**41 365.3**	**67 844.8**	**16 261.9**	**10 863.6**	**38 296.5**	**174 632.1**	**3 463.3**	**996.8**	**37 965.2**

Debet:

Säästö 1. 1. 32, Saldo 1. 1. 32		225 498.2
Vastaanotettu, Emottaget	174 632.1	
Sekalaista, Diverse	3 463.3	
Siirrot tavaratileille, Överföringar till varukonton	996.8	179 092.2
Siirrot muista varastoista, Överföringar från andra förråd		37 965.2
		442 555.6

sekä tarveaineiden kulutus varastoittain vuonna 1932.

ningen av materialier vid de olika förråden år 1932.

Putkia Rör	Pyöränrenkaita Hjulringar	Pyöräkertoja Hjulsatser	Ratakiskoja ja kiskotarpeita Räler och räls-tillbehör	Rautaa Järn	Rauta- ja teräslevyjä Järn- och stålplåt	Terästä Stål	Vaihteita ja vaihdetarpeita Växlar och växeltillbehör	Valurauta- ja teräskappaleita Gjutjärn- och -stålstycken	Öljyjä Oljor	Muita tarveaineita Övriga materialier	Yhteensä Summa
Medellagerbeståndets värde i 1000 mark.											
622.2	1 667.4	—	0.1	173.7	107.4	166.4	—	57.0	835.2	4 067.8	8 932.0
117.0	866.1	1 414.0	12 064.0	4 177.0	707.2	101.8	2 036.0	731.0	657.5	8 828.0	42 392.5
76.6	75.7	0.7	1 750.1	187.9	54.7	23.6	728.6	17.8	47.0	2 160.4	13 152.4
269.9	162.2	—	6 604.4	922.3	498.0	205.0	4 179.2	271.3	104.4	3 318.1	45 266.7
63.8	98.9	0.4	593.9	45.7	19.4	59.0	439.4	25.2	477.8	1 003.7	11 912.4
46.6	148.2	0.1	2 044.9	104.4	27.6	15.1	555.5	0.1	80.8	1 489.3	32 108.5
43.0	70.1	—	399.6	64.9	11.8	51.1	820.5	33.1	119.3	1 465.2	32 156.2
1 239.1	**3 088.6**	**1 415.2**	**23 457.0**	**5 675.9**	**1 426.1**	**622.0**	**8 759.2**	**1 135.5**	**2 322.0**	**22 332.5**	**185 920.7**
Förbrukning av materialier i 1000 mark.											
270.8	252.7	—	0.8	525.4	129.3	392.2	—	3.0	3 152.0	7 395.4	17 250.4
392.5	624.4	2 044.6	4 063.8	4 984.1	1 039.1	188.7	984.8	590.2	1 242.7	23 426.1	66 125.4
125.1	194.0	8.4	763.5	217.6	79.1	47.2	179.3	15.1	614.4	4 044.6	24 317.9
248.8	434.9	0.5	4 018.5	929.8	352.5	142.2	708.2	422.7	1 179.0	9 048.7	53 515.2
73.5	106.4	5.2	88.0	112.5	46.4	62.1	61.8	22.0	476.4	2 418.2	14 036.9
25.2	95.7	0.5	5 295.1	96.2	69.4	15.6	128.2	6.0	415.4	2 790.8	20 153.9
67.7	34.5	0.6	114.6	193.6	40.6	33.1	119.3	10.8	684.6	3 245.5	30 395.3
1 203.6	**1 742.6**	**2 059.8**	**14 344.3**	**7 059.2**	**1 756.4**	**881.1**	**2 181.6**	**1 069.8**	**7 764.5**	**52 369.3**	**225 795.0**
—	—	—	8.9	1.0	0.5	1.1	—	8.7	452.5	384.9	996.8
0.3	11.2	—	234.2	0.6	1.2	29.7	125.4	—	355.0	4 136.6	11 962.7
1 203.9	**1 753.8**	**2 059.8**	**14 587.4**	**7 060.8**	**1 758.1**	**911.9**	**2 307.0**	**1 078.5**	**8 572.0**	**56 890.8**	**238 754.5**
Förbrukning i procent av lagerbestånd.											
97	57	146	62	124	123	147	26	95	369	255	128
82	34	128	73	115	150	110	33	106	423	237	107

Tabell 46. Varuomsättningen vid de olika förråden år 1932.

Luovutettu: — Utgivet till:									Tilsiirrot Kontoöverföringar	Myynnit: — Försäljningar:			Siirrot muihin varastoihin Överföringar till andra förråd	Säästö Saldo 31. 12. 32
keskushallinnolle centralförvaltningen	talousosastolle ekonomiavdelningen	yleiselle rataosastolle allmänna banavdelningen	koneosastolle maskinavdelningen	liikenneosastolle trafikavdelningen	varastoosastolle ja metsänhakkauks. förrådsavdelningen och skogshygg.	rakennusosastolle byggnadsavdelningen	konepajoille mekaniska verkstäderna	Yhteensä Summa		muille valtion laitoksille till andra statsinrättn.	yksityisille till enskilda	Yhteensä Summa		
1 000 markkaa — 1 000 mark														
593.1	64.0	265.2	5 041.7	929.3	3 377.4	104.9	6 874.8	17 250.4	64.2	5 374.9	773.1	6 148.0	6 689.5	9 240.0
0.6	15.7	10 117.2	18 989.1	1 290.6	1 474.3	3 014.7	31 223.2	66 125.4	160.2	440.5	1 822.7	2 263.2	15 839.7	36 403.1
0.1	0.6	6 025.0	14 929.4	1 075.7	80.1	295.3	1 911.7	24 317.9	131.3	472.4	221.3	693.7	2 149.6	14 749.3
—	48.2	12 669.0	24 786.8	2 194.7	5 031.3	1 764.2	7 021.0	53 515.2	295.3	729.6	728.2	1 457.8	2 009.5	38 796.8
—	12.2	2 510.4	9 038.7	504.3	144.1	263.5	1 563.7	14 036.9	210.2	216.7	354.1	570.8	2 656.6	10 860.7
—	—	7 171.3	8 057.0	1 268.9	58.8	2 366.4	1 231.5	20 153.9	49.4	1.9	313.5	315.4	3 849.1	28 114.5
—	7.3	5 454.8	19 258.5	1 143.4	3 836.2	72.9	622.2	30 395.3	86.2	111.4	402.4	513.8	4 771.2	27 671.5
593.8	**148.0**	**44 212.9**	**100 101.2**	**8 406.9**	**14 002.2**	**7 881.9**	**50 448.1**	**225 795.0**	**996.8**	**7 347.4**	**4 615.3**	**11 962.7**	**37 965.2**	**165 835.9**

Kredit:

Luovutettu eri osastoille, Utgivet till olika avdelningar	225 795.0	
Siirrot tavaratileiltä, Överföringar från varukonton	996.8	
Myynnit muille valtion laitoksille ja yksityisille, Försäljningar till andra statsinrättningar och enskilda	11 962.7	238 754.5
Siirrot muihin varastoihin, Överföringar till andra förråd		37 965.2
Säästö 31. 12. 32, Saldo 31. 12. 32		165 835.9
		442 555.6

Taulu 47. Vuonna 1932 rakenteilla olleiden ratojen rakennuskustannukset vv. 1927—1932. —

Kustannuslaji ja kuukausi Kostnader av olika slag och månader		Rautatierakennukset — Rovaniemi—Kemijärvi Mk	p.	Lahti—Heinola Mk	p.	Pori—Haapamäki Mk	p.
1932							
Yleiset kustannukset	Allmänna kostnader	749 691	80	382 892	45	1 677 392	56
Pakkolunastus	Expropriation	2 240	95	439 363	80	134 852	95
Pengerrystyöt	Terrassering	3 452 395	45	499 793	65	10 467 380	72
Rummut ja maasillat	Trummor och broar	1 185 832	15	1 093 511	40	2 262 241	82
Päällysrakennus	Överbyggnad	2 607 600	20	3 280 059	95	353 625	95
Aitaukset ja tiet	Hägnader och vägar	282 531	10	639 448	85	1 217 798	45
Huonerakennukset	Husbyggnader	1 063 082	95	670 028	20	1 829 021	81
Lennätin ja puhelin	Telegraf och telefon	29 904	80	46 132	50	61 388	55
Tarpeet rataa varten	Tillbehör till banan	186 122	90	163 391	70	377 595	60
Sairaanhoito	Sjukvård	17 432	25	3 255	40	48 253	55
Työväenhuoltokustannukset	Välfärdsanordningar för arbetarna	144 404	80	32 443	35	276 441	25
	Yhteensä, Summa	**9 721 239**	**35**	**7 250 321**	**25**	**18 705 993**	**21**
Tammikuu	Januari	1 431 661	60	2 602 804	75	1 634 991	20
Helmikuu	Februari	771 630	45	183 281	75	1 713 484	60
Maaliskuu	Mars	642 810	10	140 691	95	1 863 936	—
Huhtikuu	April	633 991	40	878 866	30	1 499 701	75
Toukokuu	Maj	959 148	40	157 737	—	1 357 588	15
Kesäkuu	Juni	726 093	45	772 198	90	1 399 088	—
Heinäkuu	Juli	612 974	90	616 313	70	1 367 255	45
Elokuu	Augusti	741 938	30	662 815	80	1 332 100	96
Syyskuu	September	830 743	—	552 416	70	1 341 522	15
Lokakuu	Oktober	673 272	45	148 830	65	1 261 408	35
Marraskuu	November	459 871	75	46 317	35	1 634 859	05
Joulukuu	December	1 237 103	55	488 046	40	2 300 057	55
	Yhteensä vuonna 1932 Summa år	**9 721 239**	**35**	**7 250 321**	**25**	**18 705 993**	**21**
	» » 1931	11 686 361	28	10 077 759	95	25 984 791	17
	» » 1930	15 411 313	19	10 976 696	53	21 432 110	57
	» » 1929	19 564 573	02	11 311 442	68	12 289 608	21
	» » 1928	15 809 681	81	2 978 615	54	—	—
	» » 1927	208 670	45	—	—	—	—
	Kaikkiaan, Inalles 1927—1932	**72 401 839**	**10**	**42 594 835**	**95**	**78 412 503**	**16**

Taulu 48. Työntekijäin luku ja työpalkka rautatierakennuksilla vuonna 1932. —

Kuukausi Månad	Varsinaisten työntekijäin keskimääräinen luku työpäivää kohden Antal ordinarie arbetare i medeltal per arbetsdag									Keskimääräinen tuntiansio, Smk. Medelförtjänst per timme i Fmk.					
	Tuntityössä I timarbete				Urakkatyössä I betingsarbete				Kaikkiaan Inalles	Tuntityössä I timarbete			Urakkatyössä I betingsarbete		
	Yrkesarbetare	Ammattityöläisiä	Grovarbetare	Sekatyöläisiä	Yrkesarbetare	Ammattityöläisiä	Grovarbetare	Sekatyöläisiä	Summa	Yrkesarbetare	Ammattityöläisten	Grovarbetare	Yrkesarbetare	Ammattityöläisten	Grovarbetare
	Hevosmiehiä Hästkarlar	Yhteensä Summa			Hevosmiehiä Hästkarlar	Yhteensä Summa				Sekatyöläisten	Hevosmiesten Hästkarlar		Sekatyöläisten	Hevosmiesten Hästkarlar	
	Rovaniemen—Kemijärven rautatierakennus. — Rovaniemi—Kemijärvi järnvägsbyggnad.														
Tammikuu — Januari	34	46	2	82	56	269	62	387	469	5: 87	4: —	7: 50	5: 83	4: 53	8: 63
Helmikuu — Februari	28	38	1	67	60	246	64	370	437	5: 76	4: 03	7: 59	5: 68	4: 63	8: 71
Maaliskuu — Mars	24	39	3	66	73	203	69	345	411	5: 77	4: 13	7: 89	5: 58	4: 78	8: 51
Huhtikuu — April	25	48	2	75	60	187	50	297	372	5: 76	4: 13	7: 97	5: 81	4: 84	8: 15
Toukokuu — Maj	32	34	1	67	53	181	26	260	327	5: 80	4: 16	7: 80	6: 19	4: 59	8: 09
Kesäkuu — Juni	35	35	1	71	54	188	23	265	336	5: 83	4: 32	7: 53	5: 99	4: 56	9: 07
Heinäkuu — Juli	34	53	1	88	60	215	26	301	389	5: 79	4: 18	7: 36	6: 19	4: 44	9: 44
Elokuu — Augusti	35	42	1	78	65	228	28	321	399	5: 71	4: 20	7: 62	6: 31	4: 66	9: 05
Syyskuu — September	31	44	1	76	67	215	23	305	381	5: 82	4: 17	7: 55	5: 98	4: 50	8: 92
Lokakuu — Oktober	37	34	1	72	60	162	26	248	320	5: 52	4: 11	7: 42	5: 49	4: 16	7: 78
Marraskuu — November	45	27	2	74	53	170	27	250	324	5: 39	4: 10	7: 37	5: 17	3: 92	7: 90
Joulukuu — December	31	20	2	53	52	175	33	260	313	5: 43	3: 98	7: 48	5: 37	4: 35	8: 55

Tabell 47. Byggnadskostnaderna åren 1927—1932 för de år 1932 under byggnad varande banorna.

Järnvägsbyggnader								Satama- ja tehdasradat ja rautatietutkimukset Hamn- och fabriksbanor och järnvägsundersökningar						Kaikkiaan Inalles	
Läskelä—Pitkäranta		Lappeenranta—Vuoksenniska		Varkaus—Viinijärvi		Yhteensä Summa		Kalkkimaan haararata Kalkkimaa bibana		Rautatietutkimukset Järnvägsundersökningar		Yhteensä Summa			
Mk	p.	Mk	p.	Mk	p.	Mk	p.	Mk	p.	Mk	p.	Mk	p.	Mk	p.
669 532	55	827 653	40	321 625	35	4 628 788	11	153 701	05	573 000	—	726 701	05	5 355 489	16
25 945	50	113 810	65	1 250	—	717 463	85	3 785	—	—	—	3 785	—	721 248	85
3 157 108	30	2 797 442	35	1 194 489	—	21 568 609	47	1 111 116	25	—	—	1 111 116	25	22 679 725	72
1 283 114	90	5 285 258	10	604 947	90	11 714 906	27	644 586	75	—	—	644 586	75	12 359 493	02
2 793 768	95	36 595	—	109 922	30	9 181 572	35	663 319	35	—	—	663 319	35	9 844 891	70
776 523	85	507 208	60	620	50	3 424 131	35	11 077	50	—	—	11 077	50	3 435 208	85
982 559	65	180 946	65	40 360	15	4 765 999	41	70 237	15	—	—	70 237	15	4 836 236	56
37 902	—	23 302	50	7 816	70	206 447	05	3 208	—	—	—	3 208	—	209 655	05
514 156	05	—	—	7 718	—	1 248 984	25	750	—	—	—	750	—	1 249 734	25
20 259	50	16 777	50	5 064	50	111 042	70	647	50	—	—	647	50	111 690	20
120 545	75	86 800	—	50 935	—	711 570	15	23 610	95	—	—	23 610	95	735 181	10
10 381 417	**—**	**9 875 794**	**75**	**2 344 749**	**40**	**58 279 514**	**96**	**2 686 039**	**50**	**573 000**	**—**	**3 259 039**	**50**	**61 538 554**	**46**
748 869	55	478 367	50	—	—	6 896 694	60	40 053	20	12 838	—	52 891	20	6 949 585	80
806 350	55	761 040	55	—	—	4 235 787	90	225 170	80	29 255	40	254 426	20	4 490 214	10
1 209 028	15	737 134	70	—	—	4 593 600	90	397 628	15	37 074	85	434 703	—	5 028 303	90
1 016 102	50	815 916	45	—	—	4 844 578	40	461 945	—	39 383	—	501 328	—	5 345 906	40
982 870	55	804 129	95	—	—	4 261 474	05	180 165	70	48 002	15	228 167	85	4 489 641	90
726 641	15	929 765	65	—	—	4 553 787	15	254 376	10	132 280	80	386 656	90	4 940 444	05
1 063 036	65	773 450	40	—	—	4 433 031	10	202 370	95	134 083	35	336 454	30	4 769 485	40
1 082 182	95	744 674	55	—	—	4 563 712	56	257 157	80	55 989	85	313 147	65	4 876 860	21
972 178	80	717 584	10	—	—	4 414 444	75	119 281	50	68 597	75	187 879	25	4 602 324	—
487 322	—	954 788	65	270 389	70	3 796 011	80	125 161	—	13 912	95	139 073	95	3 935 085	75
554 881	55	1 435 268	65	841 724	05	4 972 922	40	127 707	85	825	60	128 533	45	5 101 455	85
731 952	60	723 673	60	1 232 635	65	6 713 469	35	295 021	45	756	30	295 777	75	7 009 247	10
10 381 417	**—**	**9 875 794**	**75**	**2 344 749**	**40**	**58 279 514**	**96**	**2 686 039**	**50**	**573 000**	**—**	**3 259 039**	**50**	**61 538 554**	**46**
17 889 861	70	2 807 958	25	—	—	68 446 732	35	—	—	47 275	50	47 275	50	68 494 007	85
20 294 691	96	—	—	—	—	68 114 812	25	—	—	454 633	05	454 633	05	68 569 445	30
11 910 726	37	—	—	—	—	55 076 350	28	—	—	116 155	15	116 155	15	55 192 505	43
—	—	—	—	—	—	18 788 297	35	—	—	872 402	29	872 402	29	19 660 699	64
—	—	—	—	—	—	208 670	45	—	—	718 302	50	718 302	50	926 972	95
60 476 697	**03**	**12 683 753**	**—**	**2 344 749**	**40**	**268 914 377**	**64**	**2 686 039**	**50**	**2 781 768**	**49**	**5 467 807**	**99**	**274 382 185**	**63**

Tabell 48. Antalet arbetare och arbetslönen vid järnvägsbyggnaderna år 1932.

Kuukausi Månad	Varsinaisten työntekijäin keskimääräinen luku työpäivää kohden Antal ordinarie arbetare i medeltal per arbetsdag									Keskimääräinen tuntiansio, Pmk. Medelförtjänst per timme i Pmk.					
	Tuntityössä I timarbete				Urakkatyössä I betingsarbete				Kaikkiaan Inalles	Tuntityössä I timarbete			Urakkatyössä I betingsarbete		
	Ammattityöläisiä Yrkesarbetare	Sekatyöläisiä Grovarbetare	Hevosmiehiä Hästkarlar	Yhteensä Summa	Ammattityöläisiä Yrkesarbetare	Sekatyöläisiä Grovarbetare	Hevosmiehiä Hästkarlar	Yhteensä Summa		Ammattityöläisten Yrkesarbetare	Sekatyöläisten Grovarbetare	Hevosmiesten Hästkarlar	Ammattityöläisten Yrkesarbetare	Sekatyöläisten Grovarbetare	Hevosmiesten Hästkarlar
	Lahden—Heinolan rautatierakennus. — Lahti—Heinola järnvägsbyggnad.														
Tammikuu — Januari ..	6	29	1	36	32	29	3	64	100	5: 43	3: 59	6: —	5: 97	3: 61	6: 51
Helmikuu — Februari .	7	24	1	32	30	16	9	55	87	5: 39	3: 64	6: 44	5: 60	3: 81	6: 49
Maaliskuu — Mars	4	20	1	25	31	21	17	69	94	5: 47	3: 56	5: —	4: 92	3: 37	5: 22
Huhtikuu — April	5	37	1	43	21	58	2	81	124	4: 82	3: 58	6: 28	5: 55	3: 62	6: 18
Toukokuu — Maj	17	69	1	87	40	151	9	200	287	5: 22	3: 63	6: 42	5: 64	3: 64	6: 14
Kesäkuu — Juni	24	95	1	120	42	265	19	326	446	4: 84	3: 45	6: 04	5: 43	3: 75	5: 76
Heinäkuu — Juli	18	80	1	99	44	201	20	265	364	4: 77	3: 52	6: 10	5: 20	3: 74	6: 81
Elokuu — Augusti .	17	82	1	100	35	133	15	183	283	4: 56	3: 46	6: 70	5: 68	3: 62	6: 62
Syyskuu — September	10	71	1	82	31	47	21	99	181	4: 74	3: 46	6: 78	5: 70	3: 94	6: 77
Lokakuu — Oktober .	5	29	1	35	6	9	20	35	70	4: 73	3: 44	6: 55	4: 97	3: 81	7: 20

Taulu 48. (Jatk.) — Tabell 48. (Forts.)

Kuukausi / Månad	Varsinaisten työntekijäin keskimääräinen luku työpäivää kohden / Antal ordinarie arbetare i medeltal per arbetsdag									Keskimääräinen tuntiansio, Smk. / Medelförtjänst per timme i Smk.					
	Tuntityössä / I timarbete				Urakkatyössä / I betingsarbete				Kaikkiaan / Inalles	Tuntityössä / I timarbete			Urakkatyössä / I betingsarbete		
	Yrkesarbetare / Ammattityöläisiä	Grovarbetare / Sekatyöläisiä	Hästkarlar / Hevosmiehiä	Summa / Yhteensä	Yrkesarbetare / Ammattityöläisiä	Grovarbetare / Sekatyöläisiä	Hästkarlar / Hevosmiehiä	Summa / Yhteensä		Yrkesarbetare / Ammattityöläisten	Grovarbetare / Sekatyöläisten	Hästkarlar / Hevosmiesten	Yrkesarbetare / Ammattityöläisten	Grovarbetare / Sekatyöläisten	Hästkarlar / Hevosmiesten
Porin—Haapamäen rautatierakennus. — Pori—Haapamäki järnvägsbyggnad.															
Tammikuu — Januari ..	81	73	9	163	184	438	74	696	859	5: 71	3: 72	5: 88	4: 98	3: 97	6: 70
Helmikuu — Februari .	75	82	6	163	253	407	150	810	973	5: 65	3: 70	5: 87	5: 08	3: 97	6: 22
Maaliskuu — Mars	71	87	4	162	272	343	167	782	944	5: 75	3: 67	6: 12	5: 01	4: 15	6: 15
Huhtikuu — April ...	72	86	4	162	251	321	45	617	779	5: 80	3: 74	5: 78	5: 15	4: 17	6: 62
Toukokuu — Maj	40	86	5	131	115	292	44	451	582	5: 68	3: 71	6: 22	5: 42	4: 26	6: 54
Kesäkuu — Juni	66	84	8	158	244	337	57	638	796	5: 88	3: 75	6: 03	5: 16	4: 27	6: 50
Heinäkuu — Juli	61	76	3	140	226	369	61	656	796	5: 80	3: 73	6: 01	5: 23	4: 23	6: 44
Elokuu — Augusti .	63	74	2	139	235	350	62	647	786	5: 72	3: 75	5: 89	5: 35	4: 23	6: 55
Syyskuu — September	70	84	5	159	233	347	55	635	794	5: 78	3: 82	6: 24	5: 40	4: 21	6: 48
Lokakuu — Oktober .	61	80	7	148	217	357	79	653	801	5: 78	3: 84	6: 09	5: 31	4: 18	6: 51
Marraskuu — November	62	90	4	156	187	373	94	654	810	5: 73	3: 76	6: —	5: 10	3: 97	6: 22
Joulukuu — December	48	68	7	123	178	362	62	602	725	5: 70	3: 79	6: 08	5: 30	3: 98	6: 14
Läskelän—Pitkänrannan rautatierakennus. — Läskelä—Pitkäranta järnvägsbyggnad.															
Tammikuu — Januari ..	34	75	3	112	55	230	36	321	433	5: 94	4: 07	6: 50	6: 11	4: 68	6: 87
Helmikuu — Februari .	31	87	4	122	50	226	40	316	438	5: 83	3: 99	6: 27	5: 98	4: 60	6: 99
Maaliskuu — Mars	48	111	6	165	79	150	19	248	413	5: 30	4: 09	6: 58	5: 58	4: 51	7: 07
Huhtikuu — April	53	126	7	186	79	166	21	266	452	5: 40	4: 09	6: 50	5: 86	4: 49	7: 07
Toukokuu — Maj	47	99	6	152	65	302	11	378	530	5: 40	4: 04	6: 43	6: 16	4: 21	7: 07
Kesäkuu — Juni	41	92	7	140	87	334	24	445	585	5: 70	3: 86	6: 35	5: 81	4: 10	6: 92
Heinäkuu — Juli	41	107	8	156	99	283	17	399	555	5: 64	4: 02	6: 42	6: 44	4: 11	7: 13
Elokuu — Augusti .	44	68	5	117	72	348	27	447	564	5: 59	3: 97	6: 50	5: 88	4: 22	6: 78
Syyskuu — September	39	67	6	112	49	136	6	191	303	5: 35	3: 94	6: 53	5: 56	4: 34	6: 59
Lokakuu — Oktober .	21	58	3	82	40	109	3	152	234	5: 56	3: 85	6: 22	5: 35	4: 40	6: 84
Marraskuu — November	19	47	2	68	29	120	5	154	222	5: 53	3: 75	6: —	5: 39	4: 20	6: 46
Joulukuu — December	28	46	3	77	23	42	1	66	143	5: 46	3: 82	6: —	6: 14	4: 14	7: 58
Lappeenrannan—Vuoksenniskan rautatierakennus. Lappeenranta—Vuoksenniska järnvägsbyggnad.															
Tammikuu — Januari ..	29	33	5	67	57	295	121	473	540	4: 80	3: 25	5: 71	4: 63	3: 47	6: 54
Helmikuu — Februari .	25	15	3	43	80	287	114	481	524	5: 45	2: 90	5: 55	5: 07	3: 52	6: 52
Maaliskuu — Mars	42	31	2	75	91	285	75	451	526	5: 62	2: 85	6: —	4: 76	3: 62	6: 18
Huhtikuu — April	45	29	1	75	107	223	41	371	446	5: 15	2: 72	6: —	4: 29	3: 81	6: 13
Toukokuu — Maj	43	27	3	73	88	239	32	359	432	5: 61	3: 01	6: —	4: 25	3: 51	6: 12
Kesäkuu — Juni	57	29	5	91	93	263	42	398	489	5: 83	3: 14	5: 97	4: 53	3: 59	5: 97
Heinäkuu — Juli	74	39	6	119	121	234	28	383	502	5: 47	3: 17	5: 73	4: 61	3: 68	5: 96
Elokuu — Augusti .	61	37	3	101	144	221	38	403	504	5: 57	3: 51	6: 16	5: 32	3: 69	5: 78
Syyskuu — September	52	24	3	79	135	274	74	483	562	5: 71	3: 42	6: —	5: 45	3: 58	6: 35
Lokakuu — Oktober .	47	17	3	67	117	316	100	533	600	5: 72	3: 08	6: —	5: 38	3: 50	6: 26
Marraskuu — November	47	13	—	60	94	256	90	440	500	5: 74	3: 08	—	4: 78	3: 49	5: 94
Joulukuu — December	34	8	1	43	73	189	25	287	330	5: 66	3: 45	6: —	4: 56	3: 61	6: 49
Varkauden—Viinijärven rautatierakennus. — Varkaus—Viinijärvi järnvägsbyggnad															
Lokakuu — Oktober .	9	48	1	58	57	9	4	70	128	4: 20	3: 12	5: 86	3: 76	3: 28	5: 39
Marraskuu — November	25	38	2	65	111	74	4	189	254	4: 19	3: 20	5: 60	4: 20	3: 27	5: 55
Joulukuu — December	29	35	1	65	165	58	4	227	292	4: 49	3: 38	5: 87	4: 90	3: 23	6: 10

Taulu 48. (Jatk.)—Tabell 48. (Forts.)

Kuukausi Månad	Varatyöntekijäin keskimääräinen luku työpäivää kohden — Antal reservarbetare i medeltal per arbetsdag: Tuntityössä — I timarbete: Ammatti-työläisiä Yrkes-arbetare	Seka-työläisiä Grov-arbetare	Hevos-miehiä Hästkarlar	Yhteensä Summa	Urakkatyössä — I betingsarbete: Ammatti-työläisiä Yrkes-arbetare	Seka-työläisiä Grov-arbetare	Hevos-miehiä Hästkarlar	Yhteensä Summa	Kaikkiaan Inalles	Keskimääräinen tuntiansio, Smk — Medelförtjänst per timme i Smk: Tuntityössä — I timarbete: Ammatti-työläisten Yrkes-arbetare	Seka-työläisten Grov-arbetare	Hevos-miesten Hästkarlar	Urakkatyössä — I betingsarbete: Ammatti-työläisten Yrkes-arbetare	Seka-työläisten Grov-arbetare	Hevos-miesten Hästkarlar
Porin—Haapamäen rautatierakennus. — Pori—Haapamäki järnvägsbyggnad.															
Tammikuu — Januari .	5	8	1	14	14	112	28	154	168	5: 01	2: 49	5: —	2: 85	2: 34	4: 43
Helmikuu — Februari .	8	16	2	26	19	318	62	399	425	4: 09	2: 35	4: 50	3: 09	2: 39	4: 55
Maaliskuu — Mars	9	23	—	32	44	393	73	510	542	4: 26	2: 41	4: 50	3: 70	2: 47	4: 83
Huhtikuu — April	9	26	1	36	74	422	48	544	580	4: 43	2: 59	5: —	3: 90	2: 60	5: 29
Toukokuu — Maj	42	30	1	73	193	491	39	723	796	4: 06	2: 58	5: 35	4: 16	2: 64	5: 30
Kesäkuu — Juni	3	4	—	7	39	145	8	192	199	3: 44	2: 29	5: —	3: 52	2: 72	5: 31
Lokakuu — Oktober .	5	4	1	10	8	110	6	124	134	5: 55	3: 07	5: 50	4: 39	3: 06	5: 08
Marraskuu — November	18	36	2	56	57	322	24	403	459	5: 77	2: 98	5: 47	4: —	3: 19	5: 40
Joulukuu — December	27	34	2	63	89	418	40	547	610	5: 33	2: 96	5: 36	4: 18	3: 10	5: 38
Läskelän—Pitkänrannan rautatierakennus. — Läskelä—Pitkäranta järnvägsbyggnad.															
Tammikuu — Januari .	2	2	—	4	—	55	51	106	110	5: 25	2: —	—	—	2: 34	4: 09
Helmikuu — Februari .	4	3	1	8	4	164	80	248	256	4: 98	2: 62	3: 74	3: 49	2: 63	4: 35
Maaliskuu — Mars	8	41	1	50	42	426	186	654	704	4: 74	2: 64	3: 91	3: 06	2: 42	4: 28
Huhtikuu — April	17	51	3	71	63	353	93	509	580	4: 49	2: 21	3: 97	3: 27	2: 32	4: 26
Toukokuu — Maj	20	49	2	71	53	341	37	431	502	4: 67	2: 43	4: —	3: 31	2: 60	4: 56
Kesäkuu — Juni	15	9	8	32	30	82	11	123	155	4: 17	2: 08	3: 94	2: 74	2: 36	4: 18
Heinäkuu — Juli	16	14	3	33	43	70	12	125	158	4: 20	2: 16	3: 68	3: 42	2: 27	3: 88
Elokuu — Augusti .	15	13	2	30	54	56	12	122	152	4: 54	2: 01	3: 62	3: 65	2: 23	3: 98
Syyskuu — September	3	12	2	17	48	70	12	130	147	4: 82	2: 09	3: 75	3: 80	2: 19	3: 96
Lokakuu — Oktober..	9	28	2	39	51	109	21	181	220	4: 58	2: 32	3: 80	3: 77	2: 18	3: 91
Marraskuu — November	13	18	2	33	42	167	32	241	274	4: 26	2: 47	3: 88	4: 01	2: 20	3: 95
Joulukuu — December	16	18	1	35	37	169	30	236	271	4: 56	2: 50	4: 03	4: 28	2: 35	4: 06
Varkauden—Viinijärven rautatierakennus. — Varkaus—Viinijärvi järnvägsbyggnad.															
Lokakuu — Oktober..	14	34	1	49	11	142	1	154	203	3: 96	3: 02	5: 41	4: 14	2: 77	6: 18
Marraskuu — November	28	90	6	124	52	392	19	463	587	3: 79	2: 98	5: 73	3: 74	2: 71	5: 07
Joulukuu — December	61	159	11	231	125	560	52	737	968	4: 08	3: 02	5: 96	4: 33	2: 77	5: 89

Taulu 49. Teknillisten virkailijain luku rautatierakennuksilla vuonna 1932.
Tabell 49. Antalet tekniska funktionärer vid järnvägsbyggnaderna år 1932.

Kuukausi Månad	Rautatierakennus — Järnvägsbyggnad: Rovaniemi—Kemijärvi: Insinöörejä Ingenjörer	Rakennus-mestareita Byggmästare	Yhteensä Summa	Lahti—Heinola: Insinöörejä Ingenjörer	Rakennus-mestareita Byggmästare	Yhteensä Summa	Pori—Haapamäki: Insinöörejä Ingenjörer	Rakennus-mestareita Byggmästare	Yhteensä Summa	Läskelä—Pitkäranta: Insinöörejä Ingenjörer	Rakennus-mestareita Byggmästare	Yhteensä Summa	Lappeenranta—Vuoksenniska: Insinöörejä Ingenjörer	Rakennus-mestareita Byggmästare	Yhteensä Summa	Varkaus—Viinijärvi: Insinöörejä Ingenjören	Rakennus-mestareita Byggmästare	Yhteensä Summa	Yhteensä Summa: Insinöörejä Ingenjörer	Rakennus-mestareita Byggmästare	Yhteensä Summa
Tammikuu — Januari .	4	9	13	2	3	5	6	19	25	3	5	8	3	8	11	—	—	—	18	44	62
Helmikuu — Februari .	4	7	11	2	2	4	6	19	25	3	5	8	2	8	10	—	—	—	17	41	58
Maaliskuu — Mars	3	7	10	2	2	4	6	18	24	3	5	8	2	8	10	—	—	—	16	40	56
Huhtikuu — April	3	7	10	2	2	4	6	18	24	3	5	8	2	7	9	—	—	—	16	39	55
Toukokuu — Maj	3	7	10	1	3	4	5	16	21	3	5	8	2	8	10	—	—	—	14	39	53
Kesäkuu — Juni	3	7	10	1	3	4	5	16	21	3	5	8	2	8	10	—	—	—	14	39	53
Heinäkuu — Juli	3	7	10	1	3	4	6	16	22	3	5	8	2	8	10	—	—	—	15	39	54
Elokuu — Augusti ..	3	7	10	1	3	4	6	15	21	4	5	9	3	8	11	—	—	—	17	38	55
Syyskuu — September	3	8	11	1	3	4	6	14	20	4	4	8	3	8	11	—	—	—	17	37	54
Lokakuu — Oktober .	3	8	11	—	—	—	7	15	22	3	5	8	3	5	8	7	8	15	23	41	64
Marraskuu — November	3	8	11	—	—	—	7	15	22	3	5	8	3	5	8	7	8	15	23	41	64
Joulukuu — December	3	7	10	—	—	—	7	15	22	3	5	8	3	5	8	7	9	16	23	41	64
Keskimäärin v. 1932 I medeltal år 1932	**3**	**8**	**11**	**1**	**2**	**3**	**6**	**16**	**22**	**3**	**5**	**8**	**3**	**7**	**10**	**2**	**2**	**4**	**18**	**40**	**58**

Taulu 50. Yksityiset rautatiet ja niiden toiminta vuonna 1932. —

Rautatie — Järnväg	Raideleveys Spårvidd	Myönnytyksen antaminen Koncessionens beviljande	Radan liikenteelle avaaminen Banans öppnande för trafik	Raidepituus vuoden lopussa Spårlängd vid årets slut: Pääraide Huvudspår	Syrjä- ja sivuraiteet Bi- och sidospår	Yhteensä Summa
	m	Päivämäärä — Datum		km	km	km
Rauman (ja haararata Kiukainen—Kauttua), Raumo (med bibanan Kiukainen—Kauttua)	1.524	5/12 1895	15/4 1897	62.514	23.926	86.440
Karhulan, Karhula	1.524	18/11 1895	3/5 1900	5.103	[1]4 205	9.308
Jokioisten, Jokkis	0.750	18/3 1897	9/12 1898	22.400	2.589	24.989
Loviisan—Vesijärven, Lovisa—Vesijärvi	0.750	17/3 1898	29/8 1900	81.740	35 364	117.104
Äänekosken—Suolahden, Äänekoski—Suolahti	0.750	20/1 1899	22/3 1900	9.250	1.124	10.374
Hyvinkään—Pyhäjärven, Hyvinkää—Pyhäjärvi	0.750	23/12 1907	7/11 1911	45.000	7.780	52.780
Läskelän, Läskelä	0.750	11/3 1910	1/12 1916	6.200	4.172	10.372
Karjalankosken, Karjalankoski	0.600	15/6 1905	15/6 1905	3.875	4.699	8.574
Riihimäen—Lopen, Riihimäki—Loppis	0.600	22/3 1909	15/4 1910	14.300	13 350	27.650
Kuusankosken—Voikan, Kuusankoski—Voikka	0.600	14/12 1917	1/1 1922	4 487	1.374	5.861
Kaikki yksityisradat[9]), Alla privatbanor[9])	0.6—1.524	—	—	**254.869**	**98.583**	**353.452**

Rautatie Järnväg	Liikenne — Trafik: Junien luku Antal tåg: Vuodessa Per år	Keskimäärin päivässä — I medeltal per dag	Junakilometriä Tågkilometer	Matkojen luku Antal resor: II l. II kl.	III l. III kl.	Sotilaat ja vangit Militär och fångar	Yhteensä Summa	Tuhatta henkilökm Tusental personkm	Kuljetettu tavara Transp. gods: Tuhatta tonnia Tusental ton	Tuhatta tonnikm Tusental tonkm	Tulot — Henkilöliikenteestä Av persontrafiken: Mk	p.	Tavaraliikenteestä Av godstrafiken: Mk	p.
Rauman (ja haararata Kiukainen—Kauttua), Raumo (med bibanan Kiukainen—Kauttua)	3 413	9.3	109 860	2 083	51 735	1 104	54 922	1 563	193	8 407	506 550	15	3 018 611	88
Karhulan, Karhula	1 990	5.4	11 940	—	—	—	—	—	137	822	—	—	1 289 525	80
Jokioisten, Jokkis	5 570	15.2	130 835	1 070	101 818	656	103 544	1 320	46	798	443 768	10	1 148 822	40
Loviisan—Vesijärven, Lovisa—Vesijärvi	1 782	4.9	138 778	1 404	82 865	623	84 892	1 859	155	8 362	642 801	30	4 005 732	05
Äänekosken—Suolahden, Äänekoski—Suolahti	1 421	3.9	12 789	—	12 962	—	12 962	117	44	399	35 253	50	687 255	—
Hyvinkään—Pyhäjärven, Hyvinkää—Pyhäjärvi	1 646	4.5	71 210	2 316	49 746	—	52 062	1 273	59	1 878	363 790	25	1 109 808	—
Läskelän, Läskelä	590	1.6	3 658	—	690	—	690	4	27	167	1 381	—	459 473	85
Karjalankosken, Karjalankoski	3 793	10.4	10 430	40	3 847	—	3 887	15	36	138	9 490	—	188 306	50
Riihimäen—Lopen, Riihimäki—Loppis	4 710	12.9	66 171	—	50 000	—	50 000	300	62	622	186 897	—	689 735	95
Kuusankosken—Voikan, Kuusankoski—Voikka	5 154	14.1	26 252	—	219 560	—	219 560	953	89	333	250 204	—	370 553	75
Kaikki yksityisradat / Alla privatbanor	**30 069**	**82.2**	**581 923**	**6 913**	**573 223**	**2 383**	**582 519**	**7 404**	**848**	**21 926**	**2 440 135**	**30**	**12 967 825**	**18**

[1]) V. 1932 on rakennettu 258 m pitkä pistoraide. — År 1932 har byggts ett stickspår av 258 m:s längd. — [2]) Tavaravaunut hankittu 15.2 kg/m:s räler ha utbytts mot tyngre av 22.343 kg/m. — [4]) 1 moottorivaunu tullut lisää. — 1 motorvagn har tillkommit. — [5]) Siitä 1 moottoriveturi. viin 4 000 m:n matkalla. — 15.2 kg/m:s räler ha utbytts mot tyngre av 22.343 kg/m på en sträcka av 4 000 m. — [8]) 1 henkilövaunu tullut lisää. — Förutom de för trafik upplåtna banorna var banlinjen Åggelby—Vik—Hertonäs, som påbörjats år 1931, under byggnad.

Tabell 50. Enskilda järnvägar och deras verksamhet år 1932.

Radan laatu vuoden lopussa — Banans beskaffenhet vid årets slut							Liikkuva kalusto vuoden lopussa — Rullande materiel vid årets slut				Virkailijoita vuoden lopussa — Personal vid årets slut	Pääoma-arvo vuoden lopussa — Kapitalvärde vid årets slut							
Omia asemia ja pysäkkejä — Egna stationer o. hållplatser	Laitureita y. m. — Plattformer m. m.	Kiskonpaino — Räslvikt	Ratapölkkyjen suurin väli — Största syllavstånd	Suurin pyöräpaino — Största hjultryck	Suurin nousu — Största stigning	Lyhin kaarteensäde — Minsta kurvradie	Vetureita — Lokomotiv	Moottorivaunuja — Motorvagnar	Henkilövaunuja — Personvagnar	Tavaravaunuja — Godsvagnar		Alkuperäiset rakennuskustannukset — Ursprunglig anläggningskostnad		Myöhemmät radan pääomaarvoa enentävät kustannukset — Senare nedlagda kostnader, som ökat banans kapitalvärde		Yhteensä — Summa		Siitä valtion avustus — Därav statssubvention	
kpl. — st.		kg/m	m	t	‰	m	Luku — Antal					Mk	p.	Mk	p.	Mk	p.	Mk	p.
7	3	22.343, 30.0	0.715	5.350	12	500	8	—	7	167	99	2 217 376	79	23 851 520	42	26 068 897	21	1 000 000	—
1	—	22.343	0.570	7.000	12	200	2	—	—	[2])2	15	5 503 112	98	962 000	—	6 465 112	98	—	—
2	1	[3]) 22.343	0.700	2.500	16	120	3	[4])2	3	64	44	1 111 040	—	2 113 433	94	3 224 473	94	—	—
15	4	17— 22.343	0.667	3.000	16	150	[5])12	—	8	268	145	5 474 719	71	13 487 572	30	18 962 292	01	750 000	—
1	1	12.8	0.690	3.100	20	150	2	—	2	[6])70	10	351 923	27	—	—	351 923	27	—	—
5	7	22.343	0.720	2.500	25	100	4	1	3	80	49	1 552 760	40	1 556 352	79	3 109 113	19	—	—
2	—	15.2, [7])22.343	0.600	1.700	25	100	3	—	2	52	25	263 000	—	132 000	—	395 000	—	—	—
1	2	9.34	0.500	0.600	20	50	2	—	4	28	18	55 849	12	121 350	88	177 200	—	—	—
4	5	10.0	0.600	1.500	30	93	4	2	6	90	48	265 575	22	825 018	78	1 090 594	—	—	—
2	4	12.0	0.600	1.875	26	150	1	—	[8])6	12	16	1 526 286	09	862 133	38	2 388 419	47	—	—
40	**27**	**9.34—30.0**	**0.720**	**7.000**	**30**	**50**	**41**	**5**	**41**	**833**	**469**	**18 321 643**	**58**	**43 911 382**	**49**	**62 233 026**	**07**	**1 750 000**	—

Inkomster				Menot — Utgifter														Voitto (+) tai tappio (—) — Vinst (+) eller förlust (—)		Pääasialliset korjaustyöt — Huvudsakliga reparationsarbeten	
Muut tulot — Övriga inkomster		Yhteensä — Summa		Päähallinto — Centralförvaltningen		Liikenneosasto — Trafikavdelningen		Rataosasto — Banavdelningen		Koneosasto — Maskinavdelningen		Vaunukmmaksut valtionrautateille — Vagnkmavgifter till statsjärnvägarna		Yhteensä — Summa				Vaihdettu ratapölkkyjä — Utbytta slipar	Vedetty soraa — Utsläpat grus
Mk	p.	Mk	p.	Mk	p.	Mk	p.	Mk	p.	Mk	p.	Mk	p.	Mk	p.	Mk	p.	kpl., st.	m³
176 684	15	3 701 846	18	317 970	90	1 414 405	35	597 164	85	1 218 100	37	161 795	60	3 709 437	07	— 7 590	89	13 139	200
—	—	1 289 525	80	36 000	—	498 525	80	314 000	—	441 000	—	—	—	1 289 525	80	—	—	715	905
120 654	40	1 713 244	90	17 475	—	345 484	—	201 035	—	580 135	35	—	—	1 144 129	35	+ 569 115	55	3 544	1 920
51 000	—	4 699 533	35	421 038	42	1 523 896	93	701 727	11	1 156 551	22	—	—	3 803 213	68	+ 896 319	67	9 762	555
9 000	—	731 508	50	—	—	129 454	45	190 969	55	197 030	—	—	—	517 454	—	+ 214 054	50	1 524	132
252 827	80	1 726 426	05	45 407	30	1 046 158	95	100 591	75	46 200	95	—	—	1 238 358	95	+ 488 067	10	—	—
—	—	460 854	85	—	—	176 021	45	45 473	30	24 767	90	—	—	246 262	65	+ 214 592	20	1 900	480
—	—	197 796	50	15 800	—	72 437	20	46 718	55	70 953	59	—	—	205 909	34	— 8 112	84	1 976	96
—	—	876 632	95	105 872	15	478 272	25	51 819	10	240 663	70	—	—	876 627	20	+ 5	75	4 800	200
—	—	620 757	75	9 000	—	43 606	48	102 129	86	104 454	39	—	—	259 190	73	+ 361 567	02	1 276	148
610 166	**35**	**16 018 126**	**83**	**968 563**	**77**	**5 728 262**	**86**	**2 351 629**	**07**	**4 079 857**	**47**	**161 795**	**60**	**13 290 108**	**77**	**+ 2 728 018**	**06**	**38 636**	**4 636**

v. 1932. — Godsvagnarna ha anskaffats år 1932. — [3]) Jäljelläolleet 15.2 kg/m:n kiskot on vaihdettu 22.343 kg/m painaviin. — Återstående — Därav 1 motorlokomotiv. — [6]) 1 tavaravaunu tullut lisää. — 1 godsvagn har tillkommit. — [7]) 15.2 kg/m:n kiskoja on vaihdettu 22.343 kg/m paina- 1 personvagn har tillkommit. — [9]) Liikenteelle avattujen ratojen lisäksi oli rakenteilla Oulunkylän—Viikin—Herttuanniemen v. 1931 aloitettu rata. —

Tableau 51. Longueur des lignes des Chemins de fer de l'Etat en 1930—1932.[1]) —

Années / Years	3	4	5	6	7	8
		Longueur des lignes —				
		Lignes non électrifiées — Lines not electrified				
		Longueur au 31 Décembre / Length on December 31st				Longueur moyenne exploitée / Yearly average length of line operated
	Ecartement des rails / Gauge of the way	à simple voie / single track	à double voie / double track	à voie triple ou multiple / three and more tracks	Total (col. 4+5+6)	
		Kilomètres — Kilometers				
1930	Large—Broad gauge (1.524 m)	4 819	195	—	5 014	5 072
1931	» » » » »	4 824	195	—	5 019	5 129
1932	» » » » »	4 904	197	—	5 101	5 192

Années / Years	19	20	21	22	23	24
	Profil[2]) — Con-					
	Longueur des lignes horizontales / Level sections		Longueur des lignes en pente —			
	en kilomètres / kilometers	en % de la col. 14 / percentage of col. 14	jusqu'à 5 ‰ / up to and incl. 5 ‰	de 5 ‰ à 10 ‰ / more than 5 ‰ up to 10 ‰	de 10 ‰ à 25 ‰ / more than 10 ‰ up to 25 ‰	de plus de 25 ‰ / more than 25 ‰
			en proportion de la longueur totale des lignes (en % de la col. 14) / percentage of the total length of line (col. 14)			
1930	1 064	21.3	.	.	.	.
1931	1 070	21.4	.	.	.	.
1932	1 079	21.3	.	.	.	.

Tableau 52. Matériel de Traction des Chemins de fer de l'Etat au 31 décembre 1930—1932. —

Années / Years	4	5	6	7	8	9	10	11	12	13	14	15	16	17	18	19
	Locomotives															
	Locomotives à vapeur et à systèmes spéciaux — Steam and special system locomotives															
	Locomotives à vapeur — Steam locomotives														Locomotives à systèmes spéciaux / Locomotives of special system	Total (col. 17 +18)
	à tender séparé — with separate tender						machines-tenders — tank engines							Total (col. 9+16)		
	à — with					Total (col. 4 à 8) (col. 4 to 8)	à — with						Total (col. 10 à 15) (col. 10 to 15)			
	2	3	4	5	6		2	3	4	5	6	8				
	essieux moteurs ou accouplés / driving or coupled pair of wheels						essieux moteurs ou accouplés / driving or coupled pair of wheels									
	Nombre — Number															
1930	9	412	267	—	—	688	5	58	17	5	—	—	85	773	—	773
1931	2	403	273	—	—	678	5	71	17	5	—	—	98	776	1	777
1932	—	403	273	—	—	676	4	71	17	5	—	—	97	773	—	773

[1]) De plus, **les Chemins de fer privés** possédaient en 1930 et 1931 68 km de lignes principales à écartement large (1 m. 524), 187 km 187 et 99 km. — Further **the Private Railways** possessed in 1930 and 1931 68 km broad gauge (1.524 metres) lines, 187 km narrow gauge de quelques kilomètres de voies pour lesquels il n'est pas possible de donner ces indications. — Not including some kilometers of the line

Table 51. The length of lines of the State Railways in 1930—1932.[1])

9	10	11	12	13	14	15	16	17	18
Length of line							Longueur des voies — Length of track		
Lignes électrifiées — Electrified lines					Total				
Longueur au 31 Décembre Length on December 31st				Longueur moyenne exploitée Yearly average length of line operated	Longueur au 31 Décembre Length on December 31st (col. 7+12)	Longueur moyenne exploitée Yearly average length of line operated (col. 8+13)	Voies principales Running tracks	Autres voies (voies de gare, de raccordement etc.) Other tracks (sidings, connecting lines etc.)	Total (col. 16+17)
à simple voie single track	à double voie double track	à voie triple ou multiple three and more tracks	Total (col. 9+10+11)						
Kilomètres — Kilometers									
—	—	—	—	—	5 014	5 072	5 209	1 774	6 983
—	—	—	—	—	5 019	5 129	5 214	1 783	6 997
—	—	—	—	—	5 101	5 192	5 298	1 813	7 111

25	26	27	28	29	30	31	32
tour[2])		Tracé[2]) — Alignment[2])					
Gradients		Longueur des lignes en alignement droit Straight sections		Longueur des lignes en courbe Curved sections			
Total				de rayon de 500 m ou supérieur of 500 metres radius and over	de rayon inférieur à 500 m of less than 500 metres radius	Total	
en kilomètres kilometers	en % de la col. 14 percentage of col. 14	en kilomètres kilometers	en % de la col. 14 percentage of col. 14	en % de la col. 14 percentage of col. 14		en kilomètres kilometers	en % de la col. 14 percentage of col. 14
3 923	78.7	3 513	70.4	·	·	1 482	29.6
3 920	78.6	3 508	70.3	·	·	1 482	29.7
3 994	78.7	3 557	70.1	·	·	1 516	29.9

Table 52. Tractive Stock of the State Railways on December 31st 1930—1932.

20	21	22	23	24	25	26	27	28	29	30	31
Locomotives							Automotrices — Rail motor cars				
Locomotives électriques Electric locomotives					Total (col. 19+24)	Nombre moyen de locomotives par kilomètre exploité Average number of locomotives per km of road operated (col. 25: col. 15, tab. 51)	à vapeur steam	à systèmes spéciaux of special system	électriques electric	Total (col. 27 à 29) (col. 27 to 29)	Nombre moyen d'automotrices par kilomètre exploité Average number of rail motor cars per km of road operated (col. 30: col. 15, tab. 51)
à — with				Total (col. 20 à 23) (col. 20 to 23)							
2	3	4 ou 5 / 4 or 5	6								
essieux moteurs ou accouplés driving or coupled pair of wheels											
Nombre — Number											
—	—	—	—	—	773	0.15	—	—	5	5	0.001
—	—	—	—	—	777	0.15	—	5	—	5	0.001
—	—	—	—	—	773	0.15	—	7	—	7	0.001

de lignes à écartement étroit (0 m. 60 ou 0 m. 75) et en somme 98 km de voies de gare, de raccordement, etc.; en 1932 respectivement 68, (0.60 or 0.75 metres) lines, and in all 98 km sidings, connecting lines etc.; in 1932 respectively 68, 187 and 99 km. — [2]) Sans tenir compte of which it is not possible to give these informations.

Tableau 53. Matériel de transport des Chemins de fer de l'Etat au 31 decembre 1930—1932. —

Années / Years	4	5	6	7	8	9	10	11	12	13	14
	Voitures — Passenger cars										
	Effectif des voitures (y compris les automotrices) — Number of passenger cars (including rail motor cars)					Nombre total des essieux / Total number of pair of wheels	Nombre de places / Number of seats				Nombre moyen de voitures par kilomètre exploité / Average number of passenger cars per km of road operated (Col. 8: col. 15, tab. 51)
	à — with				Total (Col. 4 +5+6 +7)		de — in			Total (Col. 10 +11+ 12)	
	2	3	4	6			1re 1st	2e 2nd	3e 3rd		
	essieux / pair of wheels						classe — class				
1930	911	12	423	—	1 346	3 550	119	10 320	37 156	47 595	0.27
1931	972	2	450	—	1 424	3 750	128	11 279	40 332	51 739	0.28
1932	972	—	471	—	1 443	3 828	208	11 683	40 893	52 784	0.28

Années / Years	29	30	31	32	33	34	35	36	37	38
	Wagons découverts / Open cars									
	Effectif des wagons découverts / Number of open cars						Nombre total des essieux / Total number of pair of wheels	Capacité moyenne de chargement par essieu en tonnes / Average carrying capacity per one pair of wheels in tonnage	Nombre des wagons découverts / Allocation of open cars	
	à — with					Total (Col. 29 à 33) (Col. 29 to 33)			à hauts bords / high-sided	à bords bas ou sans bords / low-sided or without sides
	2	3	4	6	8					
	essieux / pair of wheels									
1930	11 229	14	1 639	—	—	12 882	29 056	6.3	2 988	9 894
1931	11 196	9	1 636	—	—	12 841	28 963	6.5	2 859	9 982
1932	11 197	—	1 637	—	—	12 834	28 942	6.7	3 061	9 773

Tableau 54. Parcours sur les Chemins de fer de l'Etat en 1930—1932. —

Années / Years	4	5	6	7	8	9	10	11	12
	Parcours des trains / Train results				Parcours des locomo- / Results of locomotives and				
					Locomotives à vapeur et à systèmes spéciaux / Steam locomotives, special types included				
	Affectés au trafic voyageurs / Passenger service	Affectés au trafic marchandises / Freight service	Autres / Others	Total (col. 4+5 +6)	Traction des trains / Train	Renfort (en tête ou en queue) / Helper	Machines isolées / Light	Total (col. 8+9+ 10)	Triage[2]) / Switching[2])
	Kilomètres — Kilometers								
1930	13 634 353	8 831 703	474 082	22 940 138	22 720 471	31 296	502 441	23 254 208	6 948 180
1931	[1])12 139 912	[1])10 401 326	507 861	23 049 099	22 741 499	24 809	492 169	23 258 477	6 662 930
1932	[1])12 925 160	[1])10 295 802	648 441	23 869 403	23 558 308	16 850	529 213	24 104 371	6 712 350

[1]) Les parcours des trains mixtes, marchandises G. V. et militaires ont été répartis entre ces deux colonnes à proportion des kilomètres- 2 390 623 kilomètres. — The results of the mixed, fast freight and military trains have been divided among these two columns in relation to and 2 390 623 kilometers. — [2]) 10 kilomètres-locomotives comptés pour une heure de service de triage. — 10 locomotive kilometers are taken

Table 53. Coaching and Wagon Stock of the State Railways on December 31st 1930—1932.

15	16	17	18	19	20	21	22	23	24	25	26	27	28
Fourgons à bagages — Baggage cars						Voitures et fourgons n'appartenant pas aux Administrations de chemins de fer mais immatriculés dans leurs parcs—Passenger and baggage cars privately owned yet registered in the rolling stock of the Adminstration of the State railway		Wagons couverts Box cars					
Effectif des fourgons Number of baggage cars			Total (col. 15 +16 +17)	Nombre total des essieux Total number of pair of wheels	Nombre moyen de fourgons par kilomètre exploité Average number of baggage cars per km of road operated (Col. 18: col. 15, tab. 51)	Effectif total Total number	Nombre total des essieux Total number of pair of wheels	Effectif des wagons couverts Number of box cars			Total (Col. 23 + 24 +25)	Nombre total des essieux Total number of pair of wheels	Capacité moyenne de chargement par essieu en tonnes Average carrying capacity per one pair of wheels in tonnage
à — with								à — with					
2	3	4						2	3	4			
essieux pair of wheels								essieux pair of wheels					
73	—	—	73	146	0.01	83	278	8 335	—	2	8 337	16 678	6.5
72	—	—	72	144	0.01	85	285	9 025	—	2	9 027	18 058	6.6
72	—	—	72	144	0.01	86	291	9 137	—	2	9 139	18 282	6.7

39	40	41	42	43	44	45	46	47
Wagons spéciaux Special cars							Wagons appartenant à des particuliers et immatriculés dans les parcs des Administrations de chemins de fer Privately owned cars registered in the rolling stock of the Administration of the Railway	
Effectif des wagons spéciaux Number of special cars	Nombre total des essieux Total number of pair of wheels	Capacité moyenne de chargement par essieu en tonnes Average carrying capacity per one pair of wheels in tonnage	Effectif total des wagons Total number of freight cars (Col. 26 +34+39)	Nombre total des essieux Total number of pair of wheels (Col. 27+ 35+40)	Capacité moyenne de chargement par essieu en tonnes Average carrying capacity per one pair of wheels in tonnage	Nombre moyen de wagons par kilomètre exploité Average number of freight cars per km of road operated (Col. 42: col. 15, tab. 51)	Effectif total Total number	Nombre total des essieux Total number of pair of wheels
413	1 011	4.8	21 632	46 745	6.4	4.26	209	471
494	1 103	5.2	22 362	48 124	6.5	4.36	203	459
505	1 059	5.1	22 478	48 294	6.7	4.33	203	459

Table 54. Operating service on the State Railways in 1930—1932.

13	14	15	16	17	18	19	20	21	22	23	24
tives et automotrices rail motor cars							Parcours des véhicules (y compris les véhicules étrangers) Vehicle results (foreign and privately owned stock included)				
Locomotives électriques Electric locomotives					Automotrices Rail motor cars		Voitures à voyageurs y compris les automotrices Passenger cars including rail motor cars	Fourgons à bagages Baggage cars	Wagons à marchandises Freight cars		Total (col. 20+21 +22+23)
Traction des trains Train	Renfort (en tête ou en queue) Helper	Machines isolées Light	Total (col. 13 +14+ 15)	Triage Switching	Trains Train	Parcours total Total			chargés loaded	vides empty	
Kilomètres — Kilometers							Kilomètres-essieux — Pair of wheels-kilometers				
—	—	—	—	—	219 667	222 005	263 971 000	454 802 000	137 358 000	856 131 000	
—	—	—	—	—	307 600	308 924	262 155 000	420 210 000	119 365 000	801 730 000	
—	—	—	—	—	311 095	313 608	263 893 000	430 815 000	123 378 000	818 086 000	

essieux pour les voitures et les wagons, savoir: en 1931 col. 4 1183823 et col. 5 2433199 kilomètres; en 1932 respectivement 1134034 et the axle kilometers of passenger and freight cars, viz.: in 1931 col. 4 1183823 and col. 5 2433199 kilometers; in 1932 respectively 1134034 into account for one hour's shunting service.

Tableau 55. Trafic voyageurs des Chemins de fer de l'Etat en 1930—1932. —

Années / Years	4	5	6	7	8	9	10	11	12	13	14
	Nombre de voyageurs transportés — Revenue passengers carried							Nombre de voyageurs-kilomètres —			
	en 1re classe 1st class		en 2e classe 2nd class		en 3e classe 3rd class		Total	en 1re classe 1st class		en 2e classe 2nd class	
	Nombre Number	% de la col. 10 of col. 10	Nombre Number	% de la col. 10 of col. 10	Nombre Number	% de la col. 10 of col. 10		Nombre Number	% de la col. 17 of col. 17	Nombre Number	% de la col. 17 of col. 17
1930	4 364	0.02	1 404 913	6.57	19 982 158	93.41	21 391 435	1 132 000	0.11	136 270 000	13.25
1931	3 551	0.02	1 168 672	5.95	18 451 315	94.03	19 623 538	896 000	0.10	111 332 000	12.35
1932	2 791	0.02	939 910	5.07	17 583 569	94.91	18 526 270	700 000	0.09	91 346 000	11.11

Tableau 56. Trafic marchandises des Chemins de fer de l'Etat en 1930—1932. —

Années / Years	4	5	6	7	8	9	10	11	12
	Nombre de tonnes transportées — Tons carried								
	Transports commerciaux — Revenue freight						Transports en service Freight for Railways's use		Total (col. 8+10)
	Colis express et marchandises G. V.[2]) Express[2])		Marchandises P. V. Freight		Total				
	Nombre Number	% du total de la col. 12 percentage of col. 12	Nombre Number	% du total de la col. 12 percentage of col. 12	Col. 4+6	% du total de la col. 12 percentage of col. 12	Nombre Number	% du total de la col. 12 percentage of col. 12	
1930	127 695	1.2	9 447 501	91.2	9 575 196	92.4	788 478	7 6	10 363 674
1931	123 277	1.3	8 400 115	88.1	8 523 392	89.4	1 009 441	10	9 532 833
1932	112 409	1.1	8 649 746	86.0	8 762 155	87.2	1 290 698	12.8	10 052 853

Tableau 57. Recettes du Trafic voyageurs des Chemins de fer de l'Etat en 1930—1932. —

Années / Years	5	7	9	—	11
	Recettes du transport de voyageurs Revenues from the transport of passengers				
	1re classe 1st class	2e classe 2nd class	3e classe 3rd classe	Coupés-lits, recettes supplémentaires, billets acquittés dans les trains etc. Sleeping cars, supplementary revenues, tickets sold in the trains etc.	Total
	Marcs finnois — Finnish marks				
1930	720 110	42 702 546	188 746 691	22 962 880	255 132 227
1931	567 326	34 269 319	162 651 303	18 527 271	216 015 219
1932	456 633	28 468 004	145 617 673	16 054 035	190 596 345

[1]) Y compris les chiens accompagnés d'un bulletin de bagage. — Including the dogs with luggage receipts. — [2]) Les articles de pour chiens. — Including 239 459 marks in 1930, 214 749 marks in 1931 and 198 397 marks in 1932 from dogs.

Table 55. Passenger service on the State Railways in 1930—1932.

15	16	17	18	19	20	21	22	23
Revenue passenger kilometers							Bagages[1]) — Baggage[1])	
en 3e classe 3rd class		Total	par kilomètre exploité per km of road operated (col. 17: col. 15, tab. 51)	par essieu-kilomètre de voiture per one pair of wheels-kms of passenger cars (col. 17: col. 20, tab. 54)	par train-kilomètre des trains affectés au trafic voyageurs per passenger train-km (col. 17: col. 4, tab. 54)	parcours moyen d'un voyageur Average length of journey per passenger (col. 17:10)	Nombre de tonnes Tonnage	Nombre de tonnes-kilomètres Ton-kilometers
Nombre Number	% de la col. 17 of col. 17							
891 081 000	86.64	1 028 483 000	202 777	3.9	75.4	48.1	14 177	2 685 000
789 177 000	87.55	901 405 000	175 747	3.4	74.3	45.9	12 613	2 403 716
729 812 000	88.80	821 858 000	158 293	3.1	63.6	44.4	12 011	1 935 000

Table 56. Freight service on the State Railways in 1930—1932.

17	18	19	20	21	22	23	24	25	26	27
Nombre de tonnes-kilomètres — Ton-kilometers									Parcours moyen d'une tonne Average length of haul per ton	
Transports commerciaux[2]) Revenue freight[2])		Transports en service Freight for Railways's use		Total (col. 17+19)	par kilomètre exploité per km of road operated		par essieu-kilomètre de wagon à marchandises per one pair of wheels-kms of freight cars (Col. 21: col. 21+22+23, tab. 54)	par train-kilomètre des trains affectés au trafic marchandises per freight train-kilometer (Col. 21: col. 5, tab. 54)	kilomètres kilometers	
					Transports commerciaux Revenue freight (Col. 17: col. 15, tab. 51)	Trafic total Total service (Col. 21: Col. 15, tab. 51)			Transports commerciaux Revenue freight (col. 17:8)	Trafic total Total service (col. 21:12)
Nombre Number	% du total de la col. 21 percentage of col. 21	Nombre Number	% du total de la col. 21 percentage of col. 21							
1 592 905 000	94.1	99 946 000	5.9	1 692 851 000	314 059	333 764	2.9	191.7	166.4	163.3
1 444 763 000	92.6	115 830 000	7.4	1 560 593 000	281 685	304 268	2.9	150.0	169.5	163.7
1 481 615 000	93.3	106 157 000	6.7	1 587 772 000	285 365	305 811	2.9	154.2	169.1	157.9

Table 57. Revenues from Passenger service on the State Railways in 1930—1932.

12	13	14	15	19	20	21	22
Recette moyenne par voyageur Average revenue per passenger				Recette moyenne par voyageur-km Average revenue per passenger-km (Col. 11: col. 17, tab. 55)	Recette par km exploité Revenue per km of road operated (Col. 11: col. 15, tab. 51)	Recettes bagages[3]) Revenues from baggage service[3])	Recettes totales du trafic voyageurs Total revenues from passenger service (Col. 11 + 21)
1re classe 1st class (Col. 5: col. 4, tab. 55)	2e classe 2nd class (Col. 7: col. 6, tab. 55)	3e classe 3rd class (Col. 9: col. 8, tab. 55)	Moyenne générale General average (Col. 11: col. 10, tab. 55)				
Marcs finnois — Finnish marks							
165.01	30.40	9.45	11.58	0.246	50 302	5 775 149	260 907 376
159.77	29.32	8.82	11.01	0.240	42 116	5 056 257	221 071 476
163.61	30.29	8.28	10.29	0.232	36 710	4 310 886	194 907 231

messagerie non compris. — Parcels not included. — [3]) Y compris 239 459 marcs en 1930, 214 749 marcs en 1931 et 198 397 marcs en 1932

Tableau 58. Recettes du Trafic marchandises des Chemins de fer de l'Etat en 1930—1932.

Années / Years	5	6	7	8	9
	Recettes / Revenues				
	des transports commerciaux / from revenue freight			des transports en service / from freight for Railways's use	Total (Col. 7 + 8)
	Colis express et Marchandises G. V.[1]) / Express[1])	Marchandises P. V. / Freight	Total (Col. 5 + 6)		
	Marcs finnois — Finnish marks				
1930	33 975 017	459 729 786	493 704 803	—	493 704 803
1931	30 525 695	409 885 626	440 411 321	—	440 411 321
1932	27 354 199	407 774 236	435 128 435	—	435 128 435

Tableau 59. Recettes totales des Chemins de fer de l'Etat en 1930—1932. —

Années / Years	5	6	7	8	9
					Recettes —
	du trafic voyageurs / passenger (Col. 22, tab. 57)		du trafic marchandises / freight (Col. 9, tab. 58)		des trafics voyageurs et marchandises / passenger and freight (Col. 5 + 7)
	Recette / Revenue	% de la col. 14 / of col. 14	Recette / Revenue	% de la col. 14 / of col. 14	
	Marcs finnois — Finnish marks				
1930	260 907 376	33.0	493 704 803	62.5	754 612 179
1931	221 071 476	31.9	440 411 321	63.5	661 482 797
1932	194 907 231	28.8	435 128 435	64.3	630 035 666

Tableau 60. Dépenses d'exploitation des Chemins de fer de l'Etat en 1930—1932. —

Années / Years	5	6	7	8	9	10	11	12
	Principales catégories de dépenses —							
	Administration générale / General administration				Mouvement et trafic / Movement and traffic			
	Dépenses / Expenses		Dépenses totales / Total expenses		Dépenses / Expenses		Dépenses totales / Total expenses	
	de personnel[2]) / staff[2])	autres que celles de personnel / other than staff expenses	Total (col. 5+6)	% (col. 7×100: col. 31)	de personnel[2]) / staff[2])	autres que celles de personnel / other than staff expenses	Total (col. 9+10)	% (col. 11×100: col. 31)
	Marcs finnois — Finnish marks							
1930	42 932 388	5 037 716	47 970 104	6.6	219 268 574	16 532 785	235 801 359	32.5
1931	44 870 662	4 200 573	49 071 235	7.3	212 159 601	15 591 138	227 750 739	34.1
1932	46 608 662	4 481 842	51 090 504	8.3	197 861 105	21 892 641	219 753 746	35.6

[1]) Y compris 5 172 826 marcs en 1930, 4 997 202 marcs en 1931 et 5 851 779 marcs en 1932 pour les articles de messa- in 1931 and 5 851 779 marks in 1932 from the parcels which are not taken into account in the columns 10 to 19. — [2]) Y com-

— Table 58. Revenues from Freight service on the State Railways in 1930—1932.

10	11	12	13	14	17	18	19	20
Recette moyenne par tonne transportée Average revenue per ton					Recette moyenne par tonne-km Average revenue per ton-km			Recette par kilomètre exploité Revenue per km of road operated (Col. 9: col. 15, tab. 51)
Transports commerciaux Revenue freight			Transports en service Freight for Railways's use (Col. 8: col. 10, tab. 56)	Moyenne générale General average (Col. 9: col. 12, tab. 56)	Transports commerciaux Revenue freight (Col. 7: col. 17, tab. 56)	Transports en service Freight for Railways's use (Col. 8: col. 19, tab. 56)	Moyenne générale General average (Col. 9: col. 21, tab. 56)	
Colis express et Marchandises G. V. Express (Col. 5: col. 4, tab. 56)	Marchandises P. V. Freight (Col. 6: col. 6, tab. 56)	Moyenne générale General average (Col. 7: col. 8, tab. 56)						
Marcs finnois — Finnish marks								
225.55	48.66	51.02	—	47.14	0.307	—	0.289	97 339
247.62	48.80	51.67	—	46.20	0.305	—	0.282	85 867
191.29	47.14	48.99	—	42.70	0.290	—	0.270	83 807

Table 59. Total revenues of the State Railways in 1930—1932.

10	11	12	13	14	15	16
Revenues					Recette par kilomètre exploité Revenue per km of road operated (Col. 14: col. 15, tab. 51)	Recette par train-kilomètre Revenue per train-km (Col. 14: col. 7, tab. 54)
accessoires des trafics voyageurs et marchandises accessory revenues from passengers and freight		en dehors du trafic other than traffic revenues		Total (Col. 9+10+12)		
Recette Revenue	% de la col. 14 of col. 14	Recette Revenue	% de la col. 14 of col. 14			
Marcs finnois — Finnish marks						
11 662 531	1.5	23 472 251	3.0	789 746 961	155 707	32.89
11 462 365	1.6	20 508 391	3.0	693 453 553	135 202	28.70
10 457 916	1.5	36 589 222	5.4	677 082 804	130 409	28.37

Table 60. Operating expenses of the State Railways in 1930—1932.

13	14	15	16	17	18	19	20	23
Principal categories of expenses								
Voie et bâtiment Way and structure				Matériel et traction Tractive Stock				Divers
Dépenses Expenses		Dépenses totales Total expenses		Dépenses Expenses		Dépenses totales Total expenses		Dépenses totales Total expenses
de personnel[2]) staff[2])	autres que celles de personnel other than staff expenses	Total (col. 13+14)	% (col. 15×100: col. 31)	de personnel[2]) staff[2])	autres que celles de personnel other than staff expenses	Total (col. 17+18)	% (col. 19×100: col. 31)	
Marcs finnois — Finnish marks								
79 214 481	52 112 198	131 326 671	18.1	186 757 979	123 071 617	309 829 596	42.8	—
68 673 617	34 996 020	103 669 637	15.5	177 391 192	111 097 048	288 488 240	43.1	—
70 719 630	17 918 401	88 638 031	14.4	168 095 465	89 270 866	257 366 331	41.7	—

gerie, qui n'entrent pas en compte dans le calcul des colonnes 10 à 19. — Including 5 172 826 marks in 1930, 4 997 202 marcs pris les salaires des ouvriers. — Including the wages for labour.

Tableau 60. (Suite.) —

Années Years	25	26	27	28
	Total général des dépenses — de personnel — staff			
	Traitements, salaires, etc., à l'exception des allocations patronales Salaries, not taking account allocations of superiors	Allocations patronales Allocations of superiors	Total	% par rapport au total général % in relation to total expenses (col. 27×100: col. 31)
	Marcs finnois — Finnish marks			
1930	504 826 151	23 347 271	528 173 422	72.9
1931	477 886 898	25 208 174	503 095 072	75.2
1932	456 379 618	26 905 244	483 285 862	78.3

Tableau 61. Dépenses d'établissement des Chemins de fer de l'Etat en 1930—1932. —

Années Years	5	6	7	8	9	10	11
	Dépenses d'établissement au 31 décembre Expenses of foundation on December 31st		Participation de l'Etat, des localités ou d'autres en argent ou en travaux au 31 décembre [1]) Participation of the State, the localities or others as money or works on December 31st [1])				Par- Par-
	Total pour les chemins de fer exploités Total for the railways operated (Col. 9 + 14)	par kilomètre de ligne exploitée per km of road operated (Col. 5: col. 14, tab. 51)	Etat State	Localités et autres Localities and others	Total (Col. 7 + 8)	par kilomètre de ligne exploitée per km of road operated	Dépenses de 1er établissement et travaux complémentaires Expenses of foundation and complementary works
	Marcs finnois — Finnish marcs						
1930	6 077 351 091	1 212 151	—	—	—	—	4 361 861 841
1931	6 167 398 939	1 228 720	—	—	—	—	4 421 613 788
1932	6 249 982 497	1 225 141	—	—	—	—	4 510 745 23 6

Tableau 62. Résultats financiers de la gestion des Chemins de fer de l'Etat en 1930—1932.

Années Years	5	6	7	8	9	10
	Produits nets ou insuffisances des recettes de l'exploitation Profit or deficit of the operating revenues		Charges du capital et charges Capital and other			
	Total (Col 14, tab. 59 — col. 31, tab. 60)	par kilomètre exploité per km of road operated (Col. 5: col. 15, tab. 51)	Actions Stock	Obligations	Annuités Amortizations	Charges diverses Other expenses
	Marcs finnois — Finnish marks					
1930	64 819 223	12 780	—	—	—	—
1931	24 473 702	4 772	—	—	—	—
1932	60 234 192	11 601	—	—	[2]) 65 259 000	—

[1]) Les dépenses d'établissement sont remboursées par l'Etat. — The expenses of foundation are paid by the State. capital, paid to the State.

Table 60. (Continued.)

29	30	31	32	33	34
Total expenses					
autres que celles de personnel other than staff expenses					
Total	% par rapport au total général % in relation to total expenses (col. 29×100: col. 31)	Total général Total expenses (col. 27+29)	Cofficient d'exploitation Working ratio (col. 31×100: col. 14, tab. 59)	Dépenses par kilomètre exploité Expenses per km of road operated (col. 31: col. 15, tab. 51)	Dépenses par train-kilomètre Expenses per train-km (col. 31: col. 7, tab. 54)
Marcs finnois — Finnish marks					
196 754 316	27.1	724 927 738	91.79	142 927	31.60
165 884 779	24.8	668 979 851	96.47	130 431	29.02
133 563 750	21.7	616 848 612	91.10	118 808	25.84

Table 61. Expenses of foundation of the State Railways in 1930—1932.

12	13	14	15	16	17	18	19
ticipation du Réseau en argent ou en travaux au 31 décembre [1]) ticipation of the Railways as money or works on December 31st [1])				Dépenses de 1er établissement effectuées sur le Reseau au cours de l'année Expenses of foundation on the Railways during the year			
Matériel roulant Rolling stock	Dépenses diverses Other expenses	Total (Col. 11 + 12 + 13)	par kilomètre de ligne exploitée per km of road operated (col. 5: col. 14, tab. 51)	Dépenses de 1er établissement et travaux complémentaires Expenses of foundation and complementary works	Matériel roulant Rolling stock	Dépenses diverses Other expenses	Total (Col. 16 + 17 + 18)
Marcs finnois — Finnish marks							
1 663 789 394	51 699 856	6 077 351 091	1 212 151	138 578 941	59 000 000	2 580 000	200 158 941
1 692 945 927	52 839 224	6 167 398 939	1 228 720	77 590 546	14 649 960	1 249 299	93 489 805
1 687 882 965	51 354 296	6 249 982 497	1 225 141	79 693 951	25 992 815	4 251 250	109 938 016

— Table 62. Financial results of the State Railways in 1930—1932.

11	12	13	14	15	16	17
diverses expenses		Charges totales Total expenses		Excédents ou insuffisances des recettes par rapport aux charges totales Surplus or deficit of the revenues in proportion to the total expenses		Rapport en % des charges totales aux recettes Total expenses per cent of the revenues (Col. 13 × 100: col. 14, tab. 59)
Total (Col. 7 + 8 + 9 + 10)	par kilomètre exploité per km of road operated (Col. 11: col. 15, tab. 51)	Total (Col. 11 + col. 31, tab. 60)	par kilomètre exploité per km of road operated (Col. 13: col. 15, tab. 51)	Total (Col. 5 — col. 11)	par kilomètre exploité per km of road operated (Col. 15: col. 15, tab. 51)	
Marcs finnois — Finnish marks						
—	—	724 927 738	142 927	64 819 223	12 780	91.8
—	—	668 979 851	130 431	24 473 702	4 772	96.5
65 259 000	12 569	682 107 612	131 377	— 5 024 808	— 968	100.7

— [2]) Amortissements et intérêts des capitaux disponibles, payés à l'Etat. — Amortizations and interest on the working

Tableau 63. Personnel des Chemins de fer de l'Etat en 1930—1932. —

Années Years	4 Effectif total du personnel[1]) (Col. 5 à 13) Total number of employees[1]) (Col. 5 to 13)	5 Administration centrale Administration	6 Services régionaux District staff	7 Entretien et surveillance des voies et bâtiments Maintenance of permanent way and structures	8 Service des gares Station staff
	Nombre — Number				
1930	26 338	635	164	5 488	7 148
1931	25 534	614	163	5 367	7 271
1932	25 345	601	157	5 996	7 084

Tableau 64. Accidents sur les Chemins de fer de l'Etat en 1930—1932. —

Années Years	4 Collisions entre deux éléments de matériel roulant of trains or their parts en pleine voie outside station limits	5 dans les gares within station limits	6 Total (col. 4+5)	7 d'un élément de matériel roulant contre un obstacle fixe between trains or their parts and a fixed obstacle
1930	—	14	14	—
1931	—	12	12	—
1932	4	16	20	1

Années Years	17 Tués — Killed Voyageurs Passengers par suite d'accidents de trains by consequence of train-accidents	18 Voyageurs Passengers par suite d'autres faits d'exploitation, par imprudence, par la faute des victimes ou par des cas fortuits by consequence of other faults during the traffic, by imprudence, by the fault of victimes or by fortuitous haps	19 Agents Employees par suite d'accidents de trains by consequence of train-accidents	20 Agents Employees par suite d'autres faits d'exploitation, par imprudence, par la faute des victimes ou par des cas fortuits by consequence of other faults during the traffic, by imprudence, by the fault of victimes or by fortuitous haps	21 Personnes étrangères Other persons pour tous les motifs by all motives	22 Total (Col. 17 à 21) (Col. 17 to 21)
1930	—	4	—	7	50	61
1931	—	6	—	9	41	56
1932	—	6	—	10	32	48

[1]) Non compris 2827 personnes en 1930, 2472 personnes en 1931 et 3665 personnes en 1932 pour les bâtiments nouway-building department.

Table 63. Number of employees of the State Railways in 1930—1932.

9	10	11	12	13	14	15	16
Service des trains Train staff	Service des machines à l'exclusion du personnel d'atelier Locomotive running staff	Personnel d'atelier d'entretien courant (matériel et traction) Maintenance of rolling stock	Ateliers principaux Workshops	Services divers (usines à gaz, usines électriques, magasins généraux etc.) Auxiliary service (gas-works, electric appliances, stores etc.)	Effectif total du personnel Average number of employees (col. 4) par kilomètre exploité per km of road operated (Col. 4: col. 15, tab. 51)	par 1000 train-kilomètres per 1000 train kilometers (Col. 4 × 1000: col. 7, tab. 54)	par 100 000 essieux-kilomètres per 100 000 pair of wheels-kms (Col. 4×100 000: col. 24, tab. 54)
Nombre — Number							
3 080	3 949	3 573		2 301	5.19	1.15	3.08
2 585	3 875	3 407		2 252	4.98	1.11	3.18
2 434	3 491	281	3 171	2 130	4.88	1.06	3.10

Table 64. Accidents on the State Railways in 1930—1932.

8	9	10	11	12	13	14	15	16
Déraillements Derailments			Nombre total de collisions et de déraillements Total number of collisions and derailments (Col. 6+7+10)	Nombre de collisions et de déraillements Number of collisions and derailments par 100 kilomètres de longueur exploitée per 100 km's length of road operated (Col. 11: col. 15, tab. 51)	par 1 000 000 per 1 000 000 d'essieux-kilomètres pair of wheels-kms (Col. 11: col. 24, tab. 54)	de trains-kilomètres train-kms (Col. 11: col. 7, tab. 54)	Accidents aux passages à niveau Accidents at level crossing	Autres accidents ou incidents ayant entraîné la mort ou des blessures pour des agents, des voyageurs ou des personnes étrangères Other accidents, which concequence was the deth or injuring to the employees, passengers or other persons
en pleine voie outside station limits	dans les gares within station limits	Total (col. 8+9)						
3	10	13	27	0.53	0.03	1.18	41	97
4	7	11	23	0.45	0.03	1.00	17	121
—	10	10	31	0.66	0.04	1.30	24	118

23	24	25	26	27	28	29	30	31	32	33	34
Blessés — Injured						Nombre des — Number of					
Voyageurs Passengers		Agents Employees		Personnes étrangères Other persons		tués killed (Col. 17+18)	blessés injured (Col. 23+24)	tués killed (Col. 19+20)	blessés injured (Col. 25+26)	tués killed (Col. 21)	blessés injured (Col. 27)
par suite d'accidents de trains by consequence of train-accidents	par suite d'autres faits d'exploitation, par imprudence, par la faute des victimes ou par des cas fortuits by consequence of other faults during the traffic, by imprudence, by the fault of victimes or by fortuitous haps	par suite d'accidents de trains by consequence of train-accidents	par suite d'autres faits d'exploitation, par imprudence, par la faute des victimes ou par des cas fortuits by consequence of other faults during the traffic, by imprudence, by the fault of victimes or by fortuitous haps	pour tous les motifs by all motives	Total (Col. 23 à 27) (Col. 23 to 27)	Voyageurs Passengers		Agents Employees		Personnes étrangères Other persons	
						par 10 000 000 de voyageurs-km. per 10 000 000 passenger-kms (Col. 17, tab. 55)		par 1 000 000 de trains-km. per 1 000 000 train-kms (Col. 7, tab. 54)			
1	15	3	13	80	112	0.04	0.15	0.31	0.70	2.18	3.49
—	11	3	40	43	97	0.07	0.12	0.39	1.87	1.78	1.87
1	15	1	32	47	96	0.07	0.19	0.42	1.38	1.34	1.97

veaux de chemins de fer. — Not including 2 827 persons in 1930, 2 472 persons in 1931 and 3 665 persons in 1932 at the rail-

Tableau 65. Combustibles et Courant électric des Chemins de fer de l'Etat en 1930—1932.

Table 65. Fuel and Electric Current on the State Railways in 1930—1932.

Années Years	4 Nature du combustible Kind of combustibles	5 Pouvoir calorifique du combustible en calories par kg. Calorific units per kg.	6 Quantités de combustibles consommées Quantities of combustibles consumed	7 Energie électrique consommée Consumption of electric power
1930	Bois — Fire-wood	3 100	945 183 m³	—
	Houille — Coal	6 900	132 176 t.	
	Tourbe — Peat	3 400	4 452 t.	
1931	Bois — Fire-wood	3 500	1 069 393 m³	—
	Houille — Coal	6 800	103 231 t.	
	Tourbe — Peat	3 400	4 762 t.	
1932	Bois — Fire-wood	3 500	1 240 430 m³	—
	Houille — Coal	7 100	61 258 t.	
	Tourbe — Peat	3 400	5 739 t.	

Tableau 66. Impôts sur les Chemins de fer de l'Etat en 1930—1932.

Table 66. Taxes on the State Railways in 1930—1932.

Années Years	5 à 13 (17) 5 to 13 (17) Impôts recouvrés directement sur le public Taxes levied on the public through fares and rates	14 Impôts non recouvrés directement sur le public Taxes not directly imposed on the public Impôts sur les titres Fund taxes	15 Impôts compris dans les dépenses d'exploitation Taxes included in working expenses Total [1]	16 % par rapport aux dépenses % in relation to expenses	17 Ensemble des impôts Total taxes Recouvrés directement sur le public Directly imposed on the public Total (col. 5 à 13) (col. 5 to 13)	18 Non recouvrés directement sur le public Not directly imposed on the public Total (col. 14+15)	19 Total général Total taxes	20 Total par km. exploité Total taxes per km of road operated
	Marcs finnois — Finnish marks							
1930	—	—	8 009 152	1.10	—	8 009 152	8 009 152	1 574
1931	—	—	3 441 023	0.51	—	3 441 023	3 441 023	665
1932	—	—	1 957 700	0.29	—	1 957 700	1 957 700	377

[1]) Dont: droits de douane, droits de port et octrois 7 675 998 marcs en 1930, 3 065 254 marcs en 1931 et 1 450 855 marcs en 1932; impôts communaux, municipaux et ecclésiastiques respectivement 333 154, 375 769 et 506 845 marcs. — Thereof: customs and port-duties 7 675 998 marks in 1930, 3 065 254 marks in 1931 and 1 450 855 marks in 1932; municipal and ecclesiastic taxes respectively 333 154, 375 769 and 506 845 marks.

Kansilaatan jakoteräkset

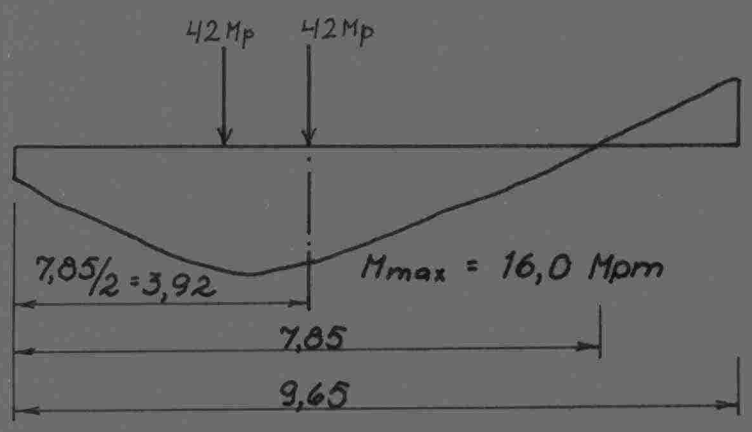

Käytetään teosta "Ölsen - Reinitzhuben: Die zweiseitig gelagerte Platte"

Kehälaskuissa saatiin ylläesitetty momenttipinta harvinaiselle kuormitukselle
Telin jakaantumisleveys = 2,5 + 2·0,05 + 0,19 = 2,79 ≅ 2,8 m

$\frac{l_1}{b} = \frac{9,65}{7,10} = 1,36$; $c = \frac{t + 2s + a}{2} = \frac{20 + 2 \cdot 6 + 38}{2} = 35\,cm$

$\frac{l}{b} = \frac{7,85}{7,10} = 1,11$; c = pyöräkuorman jakautumisleveys sillan pituussuunnassa

$q = 1,20$ Mp/m
$p = \frac{42}{2,8} = 15,0$ Mp/m

$\gamma = 1/6$

$\frac{c}{b} = \frac{35}{710} = 0,05$
Band II taulukot s. 174

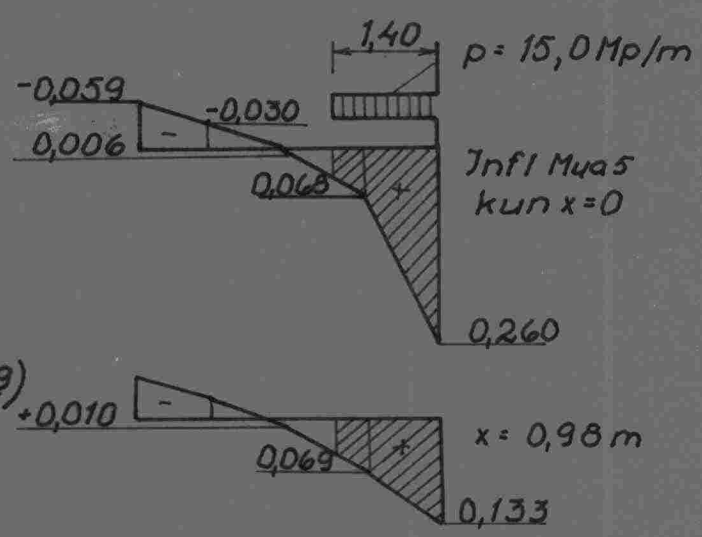

$$M_{54p} = 2 \cdot 15,0 \left(0,98 \cdot \frac{0,260 + 0,068}{2} + 0,42 \cdot \frac{0,68 + 0,33}{2}\right) + 2 \cdot 15,0 \cdot \left(0,98 \cdot \frac{0,133 + 0,069}{2} + 0,42 \cdot \frac{0,069 + 0,039}{2}\right)$$

$$= 5,50 + 3,66 = 9,16 \text{ Mpm};$$

$$M_{54q} = 0,0158 \cdot 1,20 \cdot 7,85^2 = 1,16 \text{ Mpm}$$

Konsolidation jakoterälkset

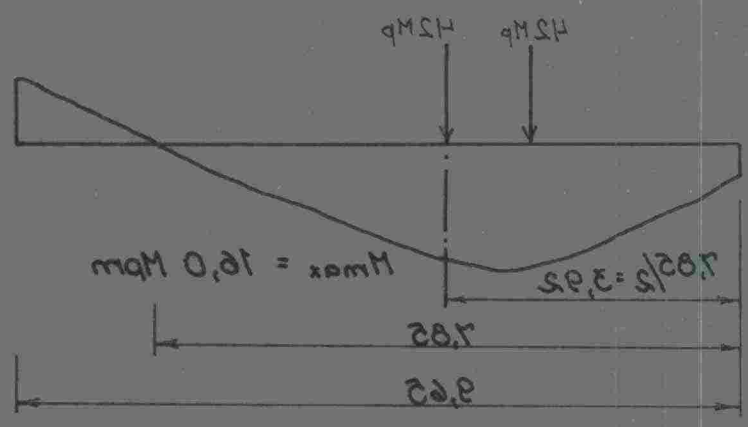

Köytetyön teosto "Olsen - Reinitzhuber: Die zweiseitig gelagerte Platte"

Kehälaskuissa saatiin yläsitettyä momenttipinta harvinaisella kuormituksella

Telin jakaantumisleveys = 2,5 + 2·0,05 + 0,19 = 2,79 ≅ 2,8 m

$\frac{l_x}{b} = \frac{9,65}{7,10} = 1,36$; $c = \frac{l + 2s + a}{2} = \frac{20 + 2 \cdot 6 + 38}{2} = 35\,cm$

$\frac{l}{b} = \frac{7,85}{7,10} = 1,11$; c = pyörökuormaan jakautumisleveys silloin pituussuunnassa

$q = 1,20$ Mp/m

$p = \frac{4,2}{2,8} = 15,0$ Mp/m

$\gamma = 16$

$\frac{c}{b} = \frac{35}{710} = 0,05$

Bond II taulukot s. 174

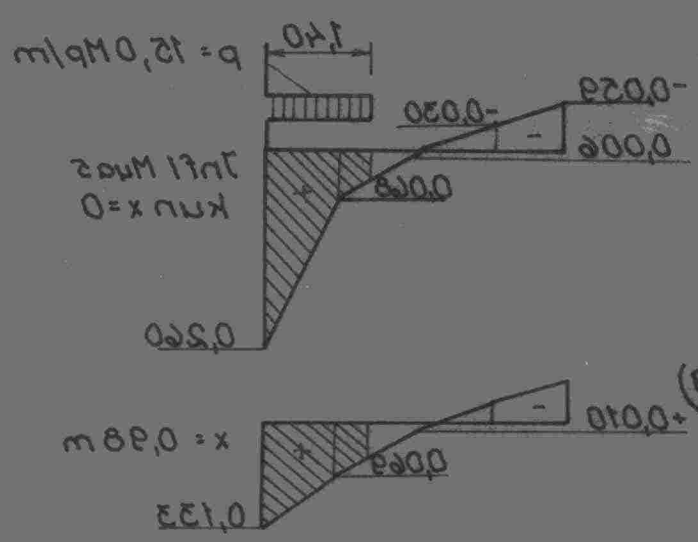

$M_{Sup} = 2 \cdot 15,0 \left(0,98 \cdot \frac{0,260 + 0,068}{2} + 0,42 \cdot \frac{0,68 + 0,33}{2}\right) + 2 \cdot 15,0 \cdot \left(0,98 \cdot \frac{0,133 + 0,069}{2} + 0,42 \cdot \frac{0,069 + 0,039}{2} + 0,010\right)$

$= 3,30 + 3,66 = 9,16$ Mpm ;

$M_{Sup} = 0,0158 \cdot 1,20 \cdot 7,85^2 = 1,16$ Mpm

$M_4 = 9{,}16 + 1{,}16 = 10{,}3$ Mpm

$h_0 = 34$ cm

$\delta b/\delta t = 71/2800$

$A_t = 11{,}95\ cm^2/m$ $\quad$ Ø 18 k/k 21

<u>Kenttämomentin suunnan korjaus</u>

Scholz

$$Z_{\xi}' = \frac{1}{\sin\varphi}\left\{N_1 \sin(\varphi-\delta)\cos\delta + N_2\cos^2(\varphi-\delta) + [N_1\cdot\sin\delta\cdot\cos\delta - N_2\cos\delta\cdot\cos(\varphi-\delta)]\right\}$$

$N_1 = 16{,}0$ Mpm

$N_2 = 10{,}3$ Mpm

$\varphi = 90° + 11{,}33° = 101{,}33°$

$\delta = 11{,}33°$

$$Z_{\xi}' = \frac{1}{\sin 101{,}33°}\cdot\left\{16{,}0\cdot\sin(101{,}33-11{,}33)\cos 11{,}33° + 10{,}3\overset{=0}{\cos^2(101{,}33-11{,}33)} + [16{,}0\cdot\sin 11{,}33\cos 11{,}33 - 10{,}3\cdot\cos 11{,}33\cdot\overset{=0}{\cos(101{,}33-11{,}33)}]\right\}$$

$= 19{,}1$ Mpm

$h_0 = 34$ cm ; $\delta b/\delta t = 99/2600$

$A_t = 23{,}30\ cm^2/m$ $\quad$ Ø 22 k/k 16

Oulu 3.10.1967

dipl.ins. Eelis Hagström

Eelis Hagström

$M_4 = 9{,}16 + 1{,}16 = 10{,}3\ Mpm$

$h_0 = 34\ cm$

$\phi/\delta_t = 77/2800$

$A_t = 11{,}95\ cm^2/m \qquad \phi\ 18\ K/K\ 21$

<u>Kenttämomentin suunnan korjaus</u>

Schola

$$\Sigma \xi' = \frac{1}{\sin\psi} \left\{ N_1 \sin(\psi - \delta) \cos\delta + N_2 \cos^2(\psi - \delta) + [N_1 \cdot \sin\delta \cdot \cos\delta - N_2 \cos\delta \cdot \cos(\psi - \delta)] \right\}$$

$N_1 = 16{,}0\ Mpm$

$N_2 = 10{,}3\ Mpm$

$\psi = 90° + 11{,}33° = 101{,}33°$

$\delta = 11{,}33°$

$$\Sigma \xi' = \frac{1}{\sin 101{,}33°} \cdot \left\{ 16{,}0 \cdot \sin(101{,}33 - 11{,}33) \cos 11{,}33° + 10{,}3 \cos^2(101{,}33 - 11{,}33)^{\circ} + [16{,}0 \cdot \sin 11{,}33 \cos 11{,}33 - 10{,}3 \cdot \cos 11{,}33 \cdot \cos(101{,}33 - 11{,}33)^{\circ}] \right\}$$

$= 19{,}1\ Mpm$

$h_0 = 34\ cm \ ; \quad \phi/\delta_t = 99/2600$

$A_t = 23{,}30\ cm^2/m \qquad \phi\ 22\ K/K\ 16$

Oulu 3. 10. 1967

diplom. Eero Hietajärvi
Eero Hietajärvi

VALTIONRAUTATIET. STATSJÄRNVÄGARNA.

Tulot (I), käyttökustannukset (II) ja niiden välinen erotus (III) kutakin keskimääräisen liikennepituuden kilometriä kohden.

Inkomster (I), driftkostnader (II) och skillnaden dem emellan (III) per kilometer av medeltrafiklängden.

LES CHEMINS DE FER DE L'ÉTAT DE FINLANDE.

Recettes (I), dépenses d'exploitation (II) et différence entre elles (III) par kilomètre moyen exploité.

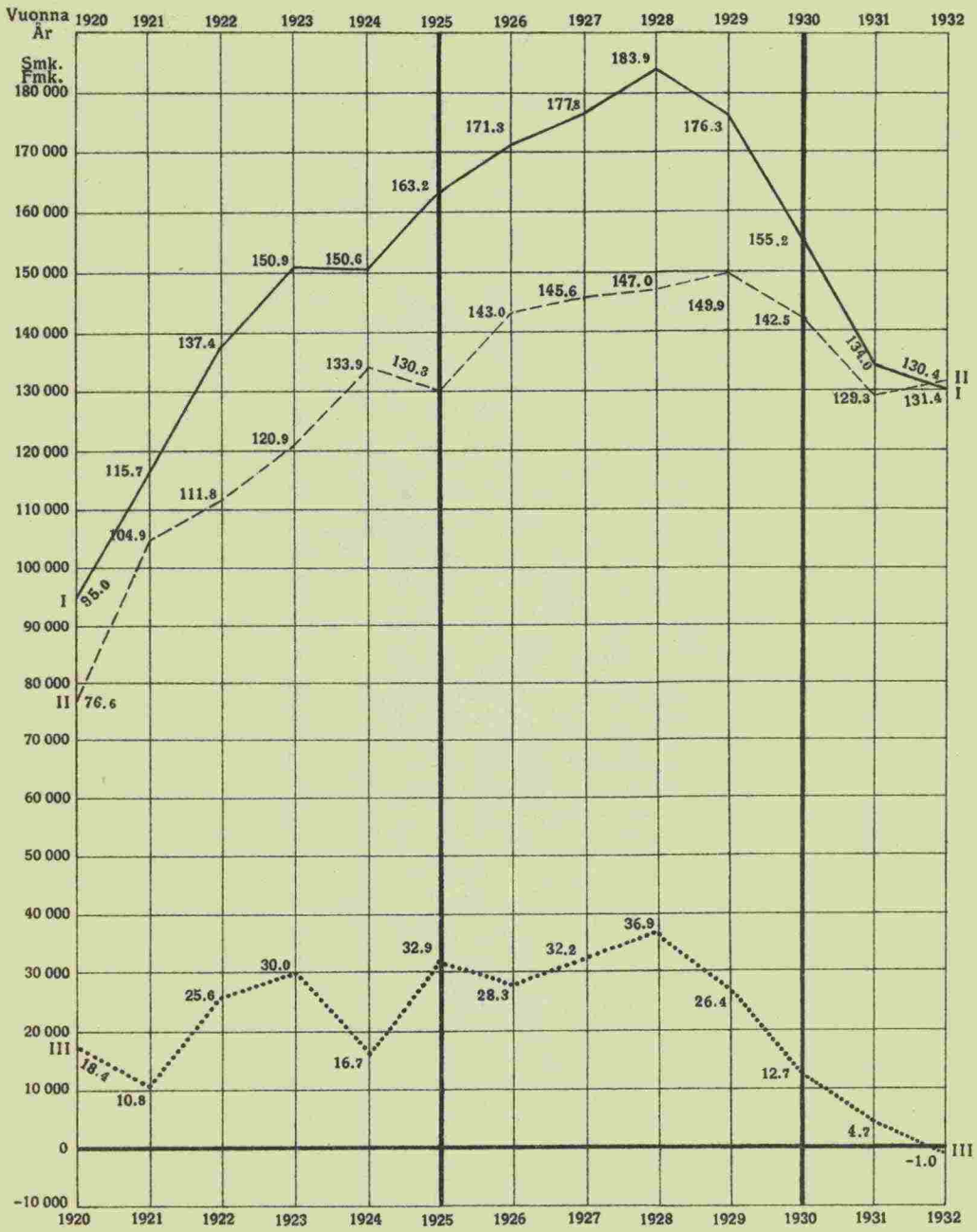

Graafillinen esitys pääraiteissa olevista kiskoista vuoden 1932 lopussa.

Grafisk framställning av i huvudspår förefintliga räler vid slutet av år 1932.